OVERVIEW OF DOCUMENTS / RESUMEN DE LOS DOCUMENTOS

I. Client Documentation

II. List of Prices and Services

III. Risks of Investing

IV. Sustainability-related disclosures

V. Documentación del cliente (Spanish Version)

VI. Lista de precios y servicios (Spanish Version)

VII. Riesgos de invertir (Spanish Version)

VIII. Divulacion de informacion relativa a la sostenibilidad (Spanish Version)

I. Client Documentation

CLIENT DOCUMENTATION

Table of contents

A. PRE-CONTRACTUAL INFORMATION **2**

I. Information about the investment firm and its services *2*

II. Distance marketing information *5*

III. Notice of the Right of Withdrawal *11*

IV. Dealing with Conflicts of Interest *14*

V. Cost transparency *16*

VI. Data protection *19*

VII. Complaints and disputes *20*

B. TERMS AND CONDITIONS **22**

I. General Terms and Conditions *22*

II. Special Terms and Conditions: Wealth Management *30*

III. Special Terms and Conditions: Brokerage (for clients whose custody accounts are with Baader Bank AG) ..... *~~48~~50*

NOTE: This Client Documentation is made available to the client before the contract is entered into. As the content of this Client Documentation is amended from time to time, in particular to comply with statutory or other regulatory requirements, the most recent version of the Client Documentation is always available on the website of Scalable Capital GmbH.

AS AT: ~~December 2022~~March 2023

A. PRE-CONTRACTUAL INFORMATION

Scalable Capital GmbH ("**Scalable Capital**") is an investment firm whose main business (within the limits of regulatory authorisations) is the provision of investment services of all kinds and related transactions. Where necessary, this pre-contractual information distinguishes between the different services offered by Scalable Capital.

I. Information about the investment firm and its services

1. **Name:** Scalable Capital GmbH.

2. **Address:** Seitzstr. 8e, 80538 Munich, Germany.

3. **Services:** Scalable Capital offers the following services:

- financial portfolio management (i.e. management of individual assets invested in financial instruments for others with decision-making powers) ("**Wealth Management**"); and/or
- contract brokerage (i.e. buying or selling of financial instruments in the name of a third party for the account of third parties) ("**Brokerage**").

Please refer to the separate document "Risks of Investing" (available on the website or via the mobile apps of Scalable Capital) for details of the nature, functioning and risks of these services.

4. **Types of financial instruments:** Please refer to the separate document “Risks of Investing” (available on the website or via the mobile apps of Scalable Capital) for details on the nature, functioning and risks of the different types of financial instruments. The financial instruments used in the context of Scalable Capital's services are intended for retail clients.

5. **Proposed investment strategies:** Please refer to Section B. Terms and Conditions in this Client Documentation for information on the investment strategies proposed within the framework of the Wealth Management. In this context, especially Chapter II. Special Terms and Conditions: Wealth Management (in particular Annex 1: Investment Guidelines) is of interest to the client.

6. **Execution venues:** Please refer to Section B. Terms and Conditions in this Client Documentation for information on the execution venues. In this context, depending on the relevant service, especially Chapter II. Special Terms and Conditions: Wealth Management (in particular Annex 2: Execution Policy) and Chapter III. Special Terms and Conditions: Brokerage (in particular Annex 1: Execution Policy) are of interest to the client.

7. **Costs and associated charges:** Please refer to Section A. Pre-contractual Information, Chapter V. Cost Transparency in this Client Documentation as well as the respective current list of prices and services for information on the costs and associated charges. The client can access the respective current list of prices and services via the mobile apps and on the website of Scalable Capital. Upon request, Scalable Capital will send the client a current list of prices and services by email. To the extent required by law, Scalable Capital will also provide the client with an annual statement containing cost information which reflects the actual costs incurred during the reporting period.

8. **Contact details necessary to enable the client to communicate effectively with the company:** The client can contact Scalable Capital's client service at the above address, by email at service@scalable.capital and, where applicable, via a chat function and a contact form on the website and in the mobile apps of Scalable Capital. In addition, we refer to our other contact details, which can be accessed under https://de.scalable.capital/kontaktdaten in German and under https://de.scalable.capital/en/contact-details in English in their most current version. These contact details may also be available in other languages by changing the language setting of the website, depending on your place of residence. Only the German language version is legally binding, and for clients residing outside Germany and Austria, the English language version is legally binding. All other language versions are for information purposes only.

9. **Languages in which the client may communicate with the company and receive documents and information:** German, English, Dutch (only for clients resident in the Netherlands), French (only for clients resident in France), Italian (only for clients resident in Italy), Spanish (only for clients resident in Spain). Only the German-language version of the client contract and, for clients resident outside of Germany and Austria, the English-language version of the client contract is legally binding. All other language versions are solely for information purposes.

10. **Methods of communication to be used between the company and the client including, where relevant, those for the sending and reception of orders:** In addition to the methods of communication referred to in the preceding Clause 8, Scalable Capital provides the client with access to Scalable Capital's digital platform via the website or the mobile apps. This digital platform has a client area that can be accessed by entering the access data. Within this client area, clients can, among other things, access the electronic mailbox (mailbox) set up for them. In the client area (and in particular in the mailbox), Scalable Capital will provide the client with documents, notices or other information relating to the services. In the client area, the client can also, among other things, make certain changes to the client data, make declarations that alter the legal situation and issue certain instructions with regard to the services. In the context of Brokerage, this includes in particular the instruction to Scalable Capital to issue orders to the custodian bank in the name and for the account of the client for the acquisition and/or sale of financial instruments.

11. **Statement of the fact that the company is authorised and the name and contact address of the competent authority that has authorised it:** The German Federal Financial Supervisory Authority (*Bundesanstalt für Finanzdienstleistungsaufsicht – BaFin*, Graurheindorfer Str. 108, 53117 Bonn, Germany and Marie-Curie-Str. 24–28, 60439 Frankfurt, Germany) has granted Scalable Capital permission to provide certain investment services. The German Federal Financial Supervisory Authority and the German Central Bank (*Deutsche Bundesbank,* Wilhelm-Epstein-Str. 14, 60431 Frankfurt am Main, Germany) are the competent supervisory authorities in the home Member State. Under the freedom to provide services, Scalable Capital also carries out investment services in France, Italy, the

Netherlands, Spain and Austria, without having a physical place of business in these countries. Under the European passport, the supervisory authority in France (*Autorité des marchés financiers – AMF*), the supervisory authority in Italy (*Commissione Nazionale per le Società e la Borsa – CONSOB*), the supervisory authority in the Netherlands (*Autoriteit Financiële Markten – AFM*), the supervisory authority in Spain (*Comisión Nacional del Mercado de Valores – CNMV*) and the supervisory authority in Austria (*Finanzmarktaufsichtsbehörde – FMA*), as the competent authorities of the host Member States were informed of the investment services notification.

12. Where the company is acting through a tied agent, a statement of this fact specifying the Member State in which that agent is registered: Scalable Capital does not act through a tied agent.

13. Nature, frequency and timing of the reports on the performance of the services to be provided by the company to the client in accordance with Article 25(6) of Directive 2014/65/EU:

13.1. Wealth Management: Scalable Capital will provide the client with a statement of accounts on the previous quarter at the latest within four weeks after the end of the quarter, including, among other things, the composition and valuation of the portfolio, the performance in the reporting period and, if applicable, in comparison to a benchmark, the costs incurred and the transactions executed. In addition, Scalable Capital will inform the client directly in an

appropriate manner if the depreciation thresholds agreed with the client under the investment guidelines are exceeded with regard to the depreciation in the client assets.

13.2. Brokerage: In the context of Brokerage, Scalable Capital will not provide reports to the client in accordance with Article 25(6) of Directive 2014/65/EU. However, Scalable Capital will provide the client with documents, notices or other information relating to the service in the client area of the digital platform (and in particular in the electronic mailbox).

14. If the company holds financial instruments or funds of its clients, a summary description of the steps which it takes to ensure their protection, including summary details of any relevant investor compensation or deposit guarantee scheme which applies to the company by virtue of its activities in a Member State: Scalable Capital is not authorised to take possession or ownership of the client's assets and therefore does not hold financial instruments or funds of its clients in custody.

15. Description, which may be provided in summary form, of the conflicts of interest policy maintained by the company: The company's conflicts of interest policy is set out in Section A. Pre-contractual Information, Chapter IV. Conflicts of Interest Policy in this Client Documentation.

16. Special information on Wealth Management:

16.1. Information on the method and frequency of valuation of financial instruments: The financial instruments acquired by Scalable Capital as part of its Wealth Management activities are traded on regulated markets so that prices are available on each trading day.

16.2. Details of any delegation of the discretionary management of all or part of the financial instruments or funds in the client portfolio: There is no delegation to third parties. However, in the context of Wealth Management, Scalable Capital *inter alia* invests the client assets in funds, which in turn are managed by an investment firm.

16.3. Specification of benchmark against which the performance of the client portfolio will be compared: The informational value of a benchmark method depends on the investment strategy pursued by Scalable Capital. Scalable Capital has assigned a benchmark to each investment strategy against which the performance of the client portfolio will be compared. The corresponding benchmark is determined when the client selects an investment strategy proposed by Scalable Capital (based on the information provided by the client with regard to the client's investment objectives, financial situation, knowledge and experience). Please refer to Section B. Terms and Conditions in this Client Documentation. In this context, especially Chapter II. Special Terms and Conditions: Wealth Management (in particular Annex 1: Investment Guidelines) is of interest to the client.

16.4. Type of financial instruments that may be included in the client portfolio and types of transactions that may be carried out in such instruments, including any constraints on discretion: Please refer to Section B. Terms and Conditions in this Client Documentation. In this context, especially Chapter II. Special Terms and Conditions: Wealth Management (in particular Annex 1: Investment Guidelines) is of interest to the client.

16.5. Management objectives, level of risk to be reflected in the company's exercise of

discretion and any specific constraints on that discretion: Scalable Capital invests in exchange-traded funds (ETFs) and, where applicable, exchange-traded securities that track the performance of commodities (exchange-traded commodities, ETCs) or any other underlying asset, e.g. cryptocurrencies (exchange traded products, ETPs). In addition, Scalable Capital's management objectives and discretions are dependent on the investment strategy agreed between the client and Scalable Capital. The corresponding management objectives and discretions are determined when the client selects an investment strategy proposed by Scalable Capital (based on the information provided by the client with regard to its investment objectives, financial situation, knowledge and experience). Please refer to Section B. Terms and Conditions in this Client Documentation. In this context, especially Chapter II. Special Terms and Conditions: Wealth Management (in particular Annex 1: Investment Guidelines) is of interest to the client.

II. Distance marketing information

1. Identity of the company and the public register of companies in which the legal entity is entered and the associated registration number or equivalent means of identification: Scalable Capital GmbH, registered in the Commercial Register of the Local Court of Munich under HRB 217778.

2. Main business of the company and the supervisory authority responsible for its authorisation: The main business (within the limits of regulatory authorisations) is the provision of investment services of all kinds and related transactions.

The supervisory authorities responsible for the authorisation in the home Member State are: the German Federal Financial Supervisory Authority (*Bundesanstalt für Finanzdienstleistungsaufsicht – BaFin*) (Graurheindorfer Str. 108, 53117 Bonn, Germany and Marie-Curie-Str. 24–28, 60439 Frankfurt am Main, Germany) and the German Central Bank (*Deutsche Bundesbank,* Wilhelm-Epstein-Str. 14, 60431 Frankfurt am Main, Germany). Under the freedom to provide services, Scalable Capital also carries out investment services in France, Italy, the Netherlands, Spain and Austria, without having a physical place of business in these countries. Under the European passport, the supervisory authority in France (*Autorité des marchés financiers – AMF*), the supervisory authority in Italy (*Commissione Nazionale per le Società e la Borsa – CONSOB*), the supervisory authority in the Netherlands (*Autoriteit Financiële Markten – AFM*), the supervisory authority in Spain (*Comisión Nacional del Mercado de Valores – CNMV*) and the supervisory authority in Austria (*Finanzmarktaufsichtsbehörde – FMA*), as the competent authorities of the host Member States were informed of the investment services notification.

3. Identity of the representative of the company established in the consumer's Member State of residence, if such a representative exists, or the identity of any professional other than the supplier, when the consumer's dealings are with such a person, and the capacity in which that person is acting vis-à-vis the consumer: The managing directors of the company located in Germany are Erik Podzuweit, Florian Prucker, Martin Krebs, Peter Gaubatz and Dirk Urmoneit. The company has no representative in any other Member State other than Germany.

4. Address for summons of the company and any other address relevant for the business relationship between the company, the company's representative or any other professional pursuant to no. 3 and the consumer; in the case of legal persons, associations of persons or groups of persons also the name of the authorised representative: The address for summons of the company is Scalable Capital GmbH, Seitzstr. 8e, 80538 Munich, Germany. The managing directors of the company are Erik Podzuweit, Florian Prucker, Martin Krebs, Peter Gaubatz and Dirk Urmoneit.

5. Relevant characteristics of the investment service and information on how the contract is concluded:

5.1. Wealth Management:

5.1.1. Scalable Capital offers the management of individual assets invested in financial instruments for others with decision-making powers (financial portfolio management) in principle for retail clients. In this regard, Scalable Capital makes the investment decisions at its own discretion and without obtaining instructions in advance within the scope of the agreed investment strategy including the associated investment guidelines. Scalable Capital does not itself execute the investment decisions made for the client within the scope of the Wealth Management mandate, but issues corresponding orders for securities to the custodian bank in the name and for the account of the client.

5.1.2. Prior to providing Wealth Management services, Scalable Capital must obtain from each client all necessary information regarding knowledge and experience in relation to

transactions in certain types of financial instruments or investment services, the financial situation (including the ability to bear losses) and investment objectives (including the risk tolerance) ("**Suitability Assessment**"). Such information is obtained and assessed solely in an automated manner on the basis of a questionnaire that is available online. However, the client may contact the asset manager's client service at any time in the event of questions regarding the Suitability Assessment.

5.1.3. Obtaining and assessing the information required for the Suitability Assessment is necessary to enable Scalable Capital to act in the best interests of the client when providing the Wealth Management services and to recommend an appropriate investment strategy to the client. Thus, such information has a direct effect on the determination of the suitability of the client for the investment service offered, the recommendation of an appropriate investment strategy and the investment decisions made on behalf of the client.

5.1.4. Against this background, it is important that the information required for the Suitability Assessment is always up-to-date, correct and complete. The client can carry out the Suitability Assessment again at any time in the client area that can be accessed by entering the access data. The client should do this promptly if the investment objectives, financial situation and/or other circumstances surveyed in the Suitability Assessment change.

5.1.5. Please refer to the separate document “Risks of Investing" (available on the website or via the mobile apps of Scalable Capital) for details on the nature, functioning and risks of Wealth Management. Please refer to Section B. Terms and Conditions in this Client Documentation for information on the relevant contractual provisions. In this context, especially Chapter II. Special Terms and Conditions: Wealth Management (in particular Annex 1: Investment Guidelines) is of interest to the client.

5.1.6. After the client has electronically completed the application process, provided the required personal information and made the required legal declarations, the client can electronically submit a declaration of intent directed towards the conclusion of the client contract. The effectiveness of the conclusion of the contract or the acceptance of the client's declaration of intent by Scalable Capital may require the fulfilment of legal requirements (in particular the identification pursuant to money laundering laws) and/or the acceptance of the client by the custodian bank. Scalable Capital is not obliged to enter into a contractual relationship with the client.

5.2. Brokerage:

5.2.1. Scalable Capital offers the buying or selling of financial instruments in the name of a third party for the account of third parties (contract brokerage) for retail clients. In the context of Brokerage, Scalable Capital's only obligation with regard to securities transaction is to receive instructions from the client and place the corresponding order for securities with the custodian bank. The actual execution transactions are executed by the custodian bank on its own responsibility and in its own name for the account of a third party (principal broking services). The terms and conditions agreed between the custodian bank and the client apply to the execution of the securities transactions.

5.2.2. Please refer to the separate document “Risks of Investing" (available on website or via the mobile apps of Scalable Capital) for details on the nature, functioning and risks of Brokerage. Please refer to Section B. Terms and Conditions in this Client Documentation for information on the relevant contractual provisions. In this context, especially Chapter III. Special Terms and Conditions: Brokerage is of interest to the client.

5.2.3. After the client has electronically completed the application process, provided the required personal information and made the required legal declarations, the client can electronically submit a declaration of intent directed towards the conclusion of the client contract. The effectiveness of the conclusion of the contract or the acceptance of the client's declaration of intent by Scalable Capital may require the fulfilment of legal requirements (in particular the identification pursuant to money laundering laws) and/or the acceptance of the client by the custodian bank. Scalable Capital is not obliged to enter into a contractual relationship with the client.

6. Total price of the investment service including all price components associated therewith as well as all taxes paid via the company or, when an exact price cannot be indicated, the basis for the calculation of the price enabling the consumer to verify it: Please refer to Section A. Pre-contractual Information, Chapter V. Cost Transparency in this Client Documentation as well as the respective current list of prices and services for information on the total price of the investment service. The client can access the respective current list of prices and services via the mobile apps and on the website of Scalable Capital. Upon request, Scalable Capital will send the client a current list of prices and services by

email. Scalable Capital will provide the client with an annual statement containing cost information which reflects the actual costs incurred during the reporting period.

7. **Where relevant additional costs as well as a notice of the possibility that other taxes or costs may exist that are not paid via the company or imposed by the latter:** Capital income and interest income may result in capital gains tax, withholding tax and/or other taxes. These taxes are to be borne by the client and are sometimes paid directly by the relevant bank. If the client has any questions, they should contact the competent tax authority and/or their tax advisor. The costs of trading securities may be charged separately to the client by the custodian bank. Any additional services of the custodian bank used by the client must be borne by the client and will be invoiced by the custodian bank. Any product costs will be borne by the client. Product costs are costs incurred on the part of the financial instrument, which are already included in the price of the financial instrument or deducted from its value, and which are therefore incurred only indirectly by the client.

8. **Where relevant, a notice indicating that the investment service is related to financial instruments involving special risks related to their specific features or the operations to be executed or whose price depends on fluctuations in the financial markets outside the company's control and that historical performance is no indicator for future performance:** The investment is subject to special risks, in particular (where applicable) the risk of price fluctuation and price loss, credit risk and issuer risk, transfer risk, exchange rate risk, interest rate risk and legal risks. Please refer to the separate document “Risks of Investing" (available on the website or via the mobile apps of Scalable Capital).

9. **Where relevant, a limitation of the period for which the information provided is valid, for example the period of validity of limited offers, in particular with regard to the price:** The information provided by Scalable Capital is generally valid for an unlimited period of time. However, supplements, adjustments as well as other changes to the terms and conditions (in particular also to the list of prices and services) can be made at any time in accordance with the applicable terms and conditions. For discounts or other promotions (e.g. orders for securities or periods free of charge), the relevant conditions of participation apply. Scalable Capital will notify the client in due time of any material changes to any other information contained in the separate document “Risks of Investing" (available on the website or via the mobile apps of Scalable Capital) that is relevant to a service that Scalable Capital provides to the client in question.

10. **Details for payment and for performance:**

10.1. **Wealth Management:** The fee for the Wealth Management services provided by Scalable Capital will be invoiced periodically to the client in accordance with the relevant terms and conditions and the applicable list of prices and services (available on the website or via the mobile apps of Scalable Capital) and will be paid immediately upon maturity from the client's portfolio. With regard to the performance of Scalable Capital's obligations, the explanations on the essential characteristics of the investment services in Section A. Pre- contractual Information, Chapter II. Distance marketing information, Clause 5.1 in this Client Documentation apply.

10.2. **Brokerage:** Scalable Capital offers various brokerage models, each of which has a different scope of service, provides for different fee levels and/or includes different payment modalities (brokerage model). Depending on which brokerage model the client has chosen, the corresponding costs will be invoiced to the client either after execution of an order for securities, after the value date of a payment, monthly or annually in accordance with the relevant terms and conditions as well as the applicable list of prices and services (available on the website or via the mobile apps of Scalable Capital) and collected on the basis of a SEPA direct debit mandate issued by the client. In addition, Scalable Capital may also satisfy its remuneration claim (if any) from the clearing account (belonging to the relevant securities account) and is entitled to instruct the custodian bank to make the corresponding payment. With regard to the performance of Scalable Capital's obligations, the explanations on the essential characteristics of the investment services in Section A. Pre-contractual Information, Chapter II. Distance marketing information, Clause 5.2 in this Client Documentation apply.

11. **Any specific additional costs for the consumer of using the means of distance communication if such additional costs are charged by the company:** Scalable Capital does not charge any separate costs in this respect.

12. **Existence or absence of a right of withdrawal and the terms, details of the exercise, in particular the name and address of the person to whom such withdrawal must be declared, and the legal consequences of the withdrawal, including information on the amount that the consumer must pay for the service provided in the event of**

withdrawal pursuant to sec. 357b of the German Civil Code (*Bürgerliches Gesetzbuch* – BGB) or applicable national laws: When entering into the contract, the client has a right of withdrawal, in respect of which Scalable Capital provides information in Section A. Pre-contractual Information, Chapter III. Notice of the Right of Withdrawal in this Client Documentation.

13. **The minimum duration of the contract, in the case of a service to be performed permanently or recurrently:** The contracts offered are not subject to a minimum duration.

14. **Where relevant, the contractual terms regarding termination, including any contractual penalties:** The client may terminate the entire business relationship or individual business relationships at any time without observing a notice period. Scalable Capital may terminate the entire business relationship or individual business relationships by giving two (2) months' notice. The right of both parties to extraordinary termination remains unaffected. Notice of termination must be given in text form by both parties. The client may also give notice of termination in the client area. No contractual penalties will be incurred in the event of termination. Please refer to the corresponding contractual provisions on the term, termination and transfer of the contract in Section B. Terms and Conditions, Chapter I. General Terms and Conditions in this Client Documentation.

15. **Member States of the European Union whose laws are taken by the company as a basis for the establishment of relations with the consumer prior to the conclusion of the contract:** The pre-contractual legal relationship between the client and Scalable Capital, the conclusion of the contract and the business relationship between the client and Scalable Capital are governed by German law. However, if the client is a consumer who is resident or domiciled in an EU Member State other than Germany those possible mandatory provisions of the applicable law defining consumer rights (in particular, those regarding the distance contracts for financial services with the consumers) in the country of residence or domicile of the client remains unaffected by the foregoing choice of law.

16. **Where relevant, a contractual clause on the law applicable to the contract or on the competent court:** The entire business relationship between the client and Scalable Capital is governed by German law (to the exclusion of the provisions of private international law). The validity of mandatorily applicable foreign (formal or substantive) statutory law remains unaffected. In particular, if the client is a consumer who is resident or domiciled in an EU Member State other than Germany, those possible mandatory provisions of the applicable law defining consumer rights in the country of residence or domicile of the client remains unaffected by the foregoing choice of law. The statutory places of jurisdiction apply. If, at the time the client contract is entered into, the client has a general place of jurisdiction that is not in Germany or in a state that falls within the scope of application of the Brussels Ia Regulation (Regulation (EU) No 1215/2012 of the European Parliament and of the Council of 12 December 2012), Scalable Capital's place of business will be the exclusive place of jurisdiction for all disputes. The same applies if, after concluding the client contract, the client switches their residence or habitual place of abode to a foreign country, provided that the client had their residence or habitual place of abode in Germany at the time the client contract was concluded. The validity of mandatorily applicable statutory laws regarding the jurisdiction remain unaffected. In particular, if the client is a consumer who is resident or domiciled in an EU Member State other than Germany and the consumer protection laws applicable to the jurisdiction regarding the provision of distance financial services to consumer in their country of residence or domicile allows them to do so, (i) the client also has the right to bring proceedings against Scalable Capital before the courts of the client's place of residence or domicile and (ii) Scalable Capital is only allowed to initiate legal proceedings against consumers at their place of residence or domicile.

17. **Languages in which the contractual terms and conditions and the prior information referred to in this provision are supplied, and the languages in which the company, with the agreement of the consumer, undertakes to communicate during the duration of this contract:** German, English, Dutch (only for clients resident in the Netherlands), French (only for clients resident in France), Italian (only for clients resident in Italy), Spanish (only for clients resident in Spain). Only the German-language version of the client contract and, for clients resident outside of Germany and Austria, the English-language version of the client contract is legally binding. All other language versions are solely for information purposes.

18. **A notice indicating whether the consumer can make use of an out-of-court complaint and redress procedure to which the company is subject and, where applicable, the methods for having access to it:** The arbitration board of the Association of Independent Asset Managers Germany (*Verband unabhängiger Vermögensverwalter Deutschland e.V. – VUV*) is responsible for disputes under property law arising from investment service

contracts: VuV Ombudsman's Office, Stresemannallee 30, 60596 Frankfurt am Main, Germany, http://vuv-ombudsstelle.de/. Scalable Capital is a member of the Association of Independent Asset Managers Germany and is obliged under the latter's articles of association to participate in dispute resolution proceedings of the VuV Ombudsman's Office. The (potential) client therefore has the option of referring a complaint or other dispute to the VuV Ombudsman's Office. Scalable Capital is not affiliated with any other recognised private consumer arbitration board. In addition, clients may contact the complaints body of the national competent supervisory authority which may also provide for an arbitration procedure (for the individual national competent supervisory authorities see under A. Pre-contractual Information, Chapter
II. Distance marketing information, Clause 2 in this Client Documentation). Irrespective of the option of appealing to the VuV Ombudsman or to approach the complaints body of the national competent supervisory authority, the (potential) client is free to file a civil action at their discretion. For further details on the procedure and principles applicable to the receipt, handling and settlement of a complaint, please refer to Section A. Pre-contractual Information, Chapter VII. Complaints and Disputes in this Client Documentation.

19. **Where relevant, the existence of guarantee funds or other compensation arrangements not covered by Directive 2014/49/EU of the European Parliament and of the Council of 16 April 2014 on deposit guarantee schemes (OJ L 173 of 12 June 2014, p. 149, L 212 of 18 July 2014, p. 47, L 309 of 30 October 2014, p. 37) or Directive 97/9/EC of the European Parliament and of the Council of 3 March 1997 on investor-compensation schemes (OJ L 84, 26 March 1997, p. 22):** Investors who make use of investment services provided by investment services firms such as Scalable Capital are protected by investor compensation. This is the responsibility of the German Compensatory Fund of Securities Trading Companies (Entschädigungseinrichtung der Wertpapierhandelsunternehmen – EdW). ~~Details~~

The EdW grants compensation to clients of investment services firms such as Scalable Capital if an assigned investment firm is unable to meet its obligations to clients arising from securities transactions for reasons directly related to its financial situation and if there is no expectation of subsequent fulfillment (compensation case). A compensation case must be determined by the German Federal Financial Supervisory Authority (BaFin) under the German Investor Compensation Act (Anlegerentschädigungsgesetz – AnlEntG). If BaFin determines that a claim for compensation has been made, the responsible compensation institution (EdW) informs without being asked all affected clients of the investment services firm. A claim for compensation only exists if funds are denominated in the currency of an EU member state or in euros. Insofar as a claim for compensation exists, it exists in the amount of 90% of the total amount owed by the investment services firm, but not exceeding a total of EUR 20,000.00 (irrespective of the number of securities accounts). Further exclusions are regulated in § 3 AnlEntG.

Further details on the scope and prerequisites of a claim for compensation can be found in the statutory provisions (in particular the German Investor Compensation Act (Anlegerentschädigungsgesetz – AnlEntG)) and in the information provided by the EdW at https://www.e-d-w.de/.

20. **Information regarding contracts in electronic commerce**

20.1. **Information on individual technical steps leading to the conclusion of a contract:** After the client has electronically completed the application process, provided the required personal information and made the required legal declarations, the client can electronically submit a

declaration of intent directed towards the conclusion of the client contract. The effectiveness of the conclusion of the contract or the acceptance of the client's declaration of intent by Scalable Capital may require the fulfilment of legal requirements (in particular the identification pursuant to money laundering laws) and/or the acceptance of the client by the custodian bank. Scalable Capital is not obliged to enter into a contractual relationship with the client.

20.2. **Information on whether the text of the contract is stored by the company after conclusion of the contract and whether it is accessible to the client:** The client will receive the pre-contractual information and terms and conditions for download on the Internet and/or email prior to conclusion of the contract. The respective current terms and conditions are also available on the website of Scalable Capital.

20.3. **Information on how the client can recognise and correct input errors before submitting the contractual declaration using the technical means made available in accordance with sec. 312i para. 1 sentence 1 number 1 *BGB* or applicable national**

laws: Until application process is complete, the client can check the information in a separate overview, correct any input errors and submit the contractual declaration afterwards.

20.4. Information on the languages available for conclusion of the contract: German, English, Dutch (only for clients resident in the Netherlands), French (only for clients resident in France), Italian (only for clients resident in Italy) and Spanish (only for clients resident in Spain). Regarding the bindingness of the respective language versions we refer to Section A. Pre- contractual Information, Chapter II. Distance marketing information, Clause 17. of these distance marketing information.

20.5. Information on all relevant codes of conduct to which the company is subject, as well as on the possibility of electronic access to these sets of rules: Scalable Capital is a member of the Association of Independent Asset Managers Germany and is therefore subject to the VuV Code of Ethics in its currently valid version (available on the VuV website: https://vuv.de/).

III. Notice of the Right of Withdrawal

- Notice of the Right of Withdrawal -

Part 1: Right of withdrawal

You can withdraw your contractual declaration within 14 days without giving reasons by making an unambiguous declaration. The 14-day period begins after the conclusion of the contract and after you have received the terms of the contract, including the general terms of business, as well as all information listed below in part 2 on a durable medium (e.g. letter, fax, email). If the declaration is made on a durable medium, the deadline for withdrawal is deemed to have been met if the declaration of withdrawal is dispatched in due time. The withdrawal is to be addressed to:

Scalable Capital GmbH
Seitzstr. 8e
80538 Munich Germany email:

service@scalable.capital (for clients resident in Germany, Austria and all residences not explicitly mentioned hereafter); or

support-fr@scalable.capital (for clients resident in France); or

support-it@scalable.capital (for clients resident in Italy); or

support-nl@scalable.capital (for clients resident in the Netherlands); or

support-es@scalable.capital (for clients resident in Spain).

Part 2: Information required in order for the withdrawal period to commence

The information within the meaning of part 1 sentence 2 includes the following particulars:

1. the identity of the company; the public register of companies in which the legal entity is entered and the associated registration number or equivalent means of identification must also be stated;

2. the main business of the company and the supervisory authority responsible for their authorisation;

3. addresses: the address for summons of the company and any other address relevant for the business relationship between the company and the consumer; in the case of legal persons, associations of persons or groups of persons also the name of the authorised representative;

4. the relevant characteristics of the financial service as well as information on how the contract is concluded;

5. the total price of the financial service including all price components associated therewith as well as all taxes paid via the company or, when an exact price cannot be indicated, the basis for the calculation of the price enabling the consumer to verify it;

6. where relevant additional costs as well as a notice of the possibility that other taxes or costs may exist that are not paid via the company or imposed by the latter;

7. a notice indicating that the financial service is related to financial instruments involving special risks related to their specific features or the operations to be executed or whose price depends on fluctuations in the financial markets outside the company's control and that historical performance is no indicator for future performance:

8. a limitation of the period for which the information provided is valid, for example the period of validity of limited offers, in particular with regard to the price;

9. details for payment and for performance;

10. the existence or absence of a right of withdrawal and the terms, details of the exercise, in particular the name and address of the person to whom such withdrawal must be declared, and the legal consequences of the withdrawal, including information on the amount that the consumer must pay for the service provided in the event of withdrawal if the consumer is obliged to pay compensation (underlying provision: sec. 357b *BGB* or applicable national laws);

11. the contractual terms regarding termination, including any contractual penalties;

12. the Member States of the European Union whose laws are taken by the company as a basis for the establishment of relations with the consumer prior to the conclusion of the contract;

13. a contractual clause on the law applicable to the contract or on the competent court;

14. the languages in which the contractual terms and conditions and the prior information referred to in this Notice of the Right of Withdrawal are supplied, and the languages in which the company, with the agreement of the consumer, undertakes to communicate during the duration of this contract;

15. a notice indicating whether the consumer can make use of an out-of-court complaint and redress procedure to which the company is subject and, where applicable, the methods for having access to it;

16. the existence of guarantee funds or other compensation arrangements not covered by the deposit guarantee schemes created pursuant to Directive 2014/49/EU of the European Parliament and of the Council of 16 April 2014 on deposit guarantee schemes (OJ L 173 of 12 June 2014, p. 149; L 212 of 18 July 2014, p. 47; L 309 of 30 October 2014, p. 37) or the investor- compensation schemes created pursuant to Directive 97/9/EC of the European

Parliament and of the Council of 3 March 1997 on investor-compensation schemes (OJ L 84 of 26 March 1997, p. 22).

The information listed in this part 2 can be found under II. Distance marketing information in the Client Documentation.

Part 3: Consequences of withdrawal

In the event of an effective withdrawal, the services received by both parties must be returned. You are obliged to pay compensation for the value of the service provided up to the time of the withdrawal if you were made aware of this legal consequence before you submitted your contractual declaration and expressly agreed that rendering of the return service may commence before the end of the withdrawal period. If there is an obligation to pay compensation, this may mean that you must still meet your contractual payment obligations for the period up to the withdrawal. Your right of withdrawal will lapse early if both parties have fully performed the contract at your express request before you exercise your right of withdrawal. Obligations to reimburse payments must be met within 30 days. For you, this period will commence when you send your declaration of withdrawal, and for us, it begins when we receive such declaration.

Special note: If you withdraw from this contract, you will also no longer be bound by a contract related to this contract if the related contract concerns a service provided by us or a third party on the basis of an agreement between us and the third party.

- End of the Notice of the Right of Withdrawal -

In this context, the client has taken note of the fact that, pursuant to sec. 312g para. 2 no. 8 BGB, article L. 222-9 of the French Consumer Code (*Code de la consommation*), article 67-duodecies, para. 5, of Legislative Decree n. 206/2005 – Italian Consumer Code (*Codice del Consumer*), Section 6:230x (4)(a) of the Dutch Civil Code (*Burgerlijk Wetboek*), article 10.2 (a) of the Spanish Law 22/2007 on distance marketing of consumer financial services (*Ley 22/2007 sobre comercialización a distancia de servicios financieros destinados a los consumidores*) and sec. 18 para. 1 no 2 of the Austrian Distance and Outbound Transactions Act (*Fern- und Auswärtsgeschäfte-Gesetz)*, there is no right of withdrawal under distance marketing law for securities transactions carried out. This is because the price of these securities transactions is subject to market fluctuations which may occur during the withdrawal period and which are beyond the control of the company.

IV. Dealing with Conflicts of Interest

1. General principles

1.1. In the following, Scalable Capital GmbH ("**Scalable Capital**") will inform the client about how Scalable Capital deals with (potential) conflicts of interest. Where necessary, these statements distinguish between the different services offered by Scalable Capital. Upon the client's request, Scalable Capital will provide further details on existing conflicts of interest, the measures taken by Scalable Capital as well as on the receipt and granting of commission, fees and other cash payments as well as benefits in kind (collectively "**Inducements**").

1.2. Conflicts of interest exist when at least two parties pursue certain goals or interests, but only one of the parties can realise the goals in full or in part because the realisation of the interests of one party makes the realisation of the interests of the other party difficult or even impossible.

1.3. Conflicts of interest may arise between Scalable Capital, Scalable Capital's affiliates, Scalable Capital's management, Scalable Capital's employees, Scalable Capital's clients (including between clients) and other third parties related to Scalable Capital. The management and the control functions (in particular the compliance officer) are responsible for managing conflicts of interest.

1.4. To avoid a situation where irrelevant interests affect the services provided, Scalable Capital and its employees are committed to ethical and professional standards. Diligence and honesty, lawful conduct, compliance with relevant market standards and, in particular, observance of the proviso that the client's interest is decisive are expected at all times. In addition, Scalable Capital takes the following measures, among other things, to avoid or reduce potential conflicts of interest:

a) implementation of organisational procedures to safeguard the client's interest;

b) creation of confidentiality areas, separation of responsibilities and/or spatial separation;

c) no trading for Scalable Capital's own account;

d) implementation of provisions governing the acceptance and granting of Inducements as well as their disclosure to the client;

~~e)maintenance of a watch list and a blacklist to monitor the volume of sensitive information and to prevent the abuse of inside information;~~

e) ~~f)~~implementation of a staff remuneration structure that minimises conflicts of interest;

f) ~~g)~~disclosure of personal securities transactions by employees to the compliance officer as well as the monitoring of these transactions;

g) ~~h)~~training of Scalable Capital's employees;

h) ~~i)~~provisions governing the acceptance and granting of gifts ~~by~~and invitations for employees; and

i) ~~j)~~disclosure of unavoidable conflicts of interest.

1.5. However, these precautions taken by Scalable Capital to prevent or manage conflicts of interest are not always sufficient to provide reasonable assurance that a client's interests will not be adversely affected by conflicts of interest. Conflicts of interest may arise in particular:

a) when receiving or granting Inducements in connection with the provision of investment services;

b) through performance-related remuneration of employees and agents;

c) in the case of cooperation with other firms (in particular with the custodian banks);

d) when obtaining information that is not publicly known (inside information);

e) from personal relationships of Scalable Capital's employees or management or persons associated with them; and

f) if such persons participate in supervisory or advisory boards outside the firm.

2. Inducements and other conflicts of interest

2.1. Wealth Management

2.1.1. Scalable Capital does not accept monetary Inducements or return such Inducements to the client in the context of Wealth Management. Scalable Capital will accept non-monetary Inducements only if they are insignificant and the statutory prerequisites are fulfilled in all other respects. In addition, please refer to the provisions of the client contract (cf. Section B. Terms and Conditions, Chapter III. Special Terms and Conditions: Wealth Management, Clause 8. Inducements).

2.1.2. The client is charged a flat fee by the custodian bank for the execution of investment decisions (trading fees). Scalable Capital does not receive any reimbursement from this. Thus, there is no incentive for frequent reallocations (so-called churning). Conversely, however, there could be an incentive to keep the extent of reallocations in the portfolio to a minimum in order to avoid or reduce any fees and other costs payable by Scalable Capital to the custodian bank. However, this potential conflict of interest is counteracted, firstly, by the fact that the agreed investment guidelines must be complied with and, secondly, by the fact that due to the bid-ask spreads, it is not in the client's interest that reallocations be performed as frequently as possible.

2.1.3. BlackRock, Inc. is an (indirect) minority shareholder of Scalable Capital's parent company. The selection of ETFs, ETCs or other ETPs for the investment universe is made by Scalable Capital's management as an operational decision based solely on objective criteria aligned with client interests. There are no economic incentives to favour particular ETFs, ETCs or other ETPs, whether from BlackRock, Inc. or another provider.

2.2. Brokerage

2.2.1. In the context of Brokerage, Scalable Capital may receive and/or grant monetary and non-monetary Inducements from and/or to third parties. The receipt and/or grant of these Inducements serves to provide efficient and high-quality infrastructure for the acquisition and sale of a wide range of financial instruments as well as comprehensive information at favourable prices. Scalable Capital discloses the receipt and/or grant of the Inducements to the client to the extent required by law. Scalable Capital will accept non-monetary Inducements only if they are insignificant and the statutory prerequisites are fulfilled in all other respects. In addition, fees and charges without which the provision of investment services would not be possible to begin with and which, by their nature, are not likely to jeopardise the fulfilment of the statutory obligations, may be collected and/or granted.

2.2.2. In addition, please refer to the provisions of the client contract (cf. Section B. Terms and Conditions, Chapter III. Special Terms and Conditions: Brokerage, Clause 11. Inducements).

V. Cost transparency

1.1. Wealth Management with custody account management at Baader Bank AG[1] (Note: for Brokerage, see next Clause of this Chapter)

Investment amount in euros[5]	Costs in euros p.a. with custody account management at Baader Bank								
	Investment services and ancillary services[2]			Financial instruments[4]	Total costs Expected reduction in return	Deviating costs for special investment strategies			
						Megatrends		Crypto	
	Wealth management	Securities trading	Subtotal	Product costs Product manufacturers		Product costs Product manufacturers	Total costs Expected reduction in return	Product costs Product manufacturers	Total costs Expected reduction in return
until 100,000	**0.575%**	**0.175%**	**0.75%**	**~~0.19%~~0.18%**	**~~0.94%~~0.93%**	**0.43%**	**1.18%**	**~~0.95%~~1.07%**	**~~1.70%~~1.82%**
1,000	5.75	1.75	**7.50**	~~1.90~~1.80	**~~9.40~~9.30**	4.30	**11.80**	~~9.50~~10.70	~~17.00~~18.20
5,000	28.75	8.75	**37.50**	~~9.50~~9.00	**~~47.00~~46.50**	21.50	**59.00**	~~47.50~~53.50	~~85.00~~91.00
8,000	46.00	14.00	**60.00**	~~15.20~~14.40	**~~75.20~~74.40**	34.40	**94.40**	~~76.00~~85.60	~~136.00~~145.60

10,000	57.50	17.50	**75.00**	~~19.00~~18.00	~~**94.00**~~**93.00**	43.00	**118.00**	~~**95.00**~~107.00	~~**170.00**~~**182.00**
30,000	172.50	52.50	**225.00**	~~57.00~~54.00	~~**282.00**~~**279.00**	129.00	**354.00**	~~**285.00**~~321.00	~~**510.00**~~**546.00**
50,000	287.50	87.50	**375.00**	~~95.00~~90.00	~~**470.00**~~**465.00**	215.00	**590.00**	~~**475.00**~~535.00	~~**850.00**~~**910.00**
100,000	575.00	175.00	**750.00**	~~190.00~~180.00	~~**940.00**~~**930.00**	430.00	**1,180.00**	~~**950.00**~~1,070.00	~~**1,700.00**~~**1,820.00**
more than 100,000	**0.515%**	**0.175%**	**0.69%**	~~**0.19%**~~**0.18%**	~~**0.88%**~~**0.87%**	**0.43%**	**1.12%**	~~**0.95%**~~**1.07%**	~~**1.64%**~~**1.76%**
150,000	832.50	262.50	**1,095.00**	~~285.00~~270.00	~~**1,380.00**~~**1,365.00**	645.00	**1,740.00**	~~**1,425.00**~~1,605.00	~~**2,520.00**~~**2,700.00**
more than 500,000	**0.315%**	**0.175%**	**0.49%**	~~**0.19%**~~**0.18%**	~~**0.68%**~~**0.67%**	**0.43%**	**0.92%**	~~**0.95%**~~**1.07%**	~~**1.44%**~~**1.56%**
550,000	2,792.50	962.50	**3,755.00**	~~1,045.00~~990.00	~~**4,800.00**~~**4,745.00**	2,365.00	**6,120.00**	~~**5,225.00**~~5,885.00	~~**8,980.00**~~**9,640.00**

1.2. Wealth Management with custody account management at ING[1] (Note: for Brokerage, see next Clause of this Chapter)

Investment amount in euros[5]	**Costs in euros p.a. with custody account management at ING[3]**							
	Investment services and ancillary services[2]			**Financial instruments[4]**	**Total costs** Expected reduction in return		**Deviating costs for special investment strategies**	
							Megatrends	
	Wealth management	**Securities trading**	**Subtotal**	**Product costs** Product manufacturers			**Product costs** Product manufacturers	**Total costs** Expected reduction in return
less than 10,000	**0.325%**	**0.425% to 1.175%**	**0.75% to 1.50%**	~~**0.19%**~~**0.18%**	~~**0.94**~~**0.93% to** ~~**1.69**~~**1.68%**		**0.43%**	**1.18% to 1.93%**
5,000	16.25	58.75 (1.175%)	**75.0 (1.50%)**	~~9.50~~9.00	~~**84.50 (1.69%)**~~ **84.0 (1.68%)**		21.50	**96.50 (1.93%)**
8,000	26.00	49.0 (0.613%)	**75.0 (0.938%)**	~~15.20~~14.40	~~**90.20 (1.128%)**~~**89.40 (1.118%)**		34.40	**109.40 (1.368%)**
10,000 or more	**0.325%**	**0.425%**	**0.75%**	~~**0.19%**~~**0.18%**	~~**0.94%**~~**0.93%**		**0.43%**	**1.18%**
10,000	32.50	42.50	**75.00**	~~19.00~~18.00	~~**94.00**~~**93.00**		43.00	**118.00**
30,000	97.50	127.50	**225.00**	~~57.00~~54.00	~~**282.00**~~**279.00**		129.00	**354.00**
50,000	162.50	212.50	**375.00**	~~95.00~~90.00	~~**470.00**~~**465.00**		215.00	**590.00**
100,000	325.00	425.00	**750.00**	~~190.00~~180.00	~~**940.00**~~**930.00**		430.00	**1,180.00**
more than 100,000	**0.300%**	**0.390%**	**0.69%**	~~0.19%~~**0.18%**	~~**0.88%**~~**0.87%**		**0.43%**	**1.12%**
150,000	475.00	620.00	**1,095.00**	~~285.00~~270.00	~~**1,380.00**~~**1,365.00**		645.00	**1,740.00**
more than 500,000	**0.210%**	**0.280%**	**0.49%**	~~0.19%~~**0.18%**	~~**0.68%**~~**0.67%**		**0.43%**	**0.92%**
550,000	1,630.00	2,125.00	**3,755.00**	~~1,045.00~~990.00	~~**4,800.00**~~**4,745.00**		2,365.00	**6,120.00**

Explanatory notes:

1. The costs were estimated on an ex-ante basis. To this end, the costs incurred in the past were used as an approximate value for the expected costs. The actual costs incurred may deviate from this value. There are no additional entry or exit costs.
2. The costs and associated charges of the investment services and ancillary services consist of the remuneration of Scalable Capital and the flat fee to cover transaction costs for securities trading of the respective custodian bank.
3. For investment amounts of less than EUR 10,000, ING charges EUR 75 less 0.325% of

the client assets p.a. for securities trading, which means that the percentage cost figure varies for these investment amounts.

4. The costs and associated charges in connection with the financial instruments cover all ongoing fees and costs relating to the ETFs, ETCs or other ETPs (product costs) and are already included in the market prices of the ETFs, ETCs or other ETPs. These costs would therefore also have to be borne by investors trading independently in ETFs, ETCs or other ETPs. The product costs correspond to the weighted average of the ongoing costs published by the providers of the respective ETFs, ETCs or other ETPs. The weight of the respective ETFs, ETCs or other ETPs is averaged over all investment strategies. The costs for the Megatrends and Crypto investment strategies are shown separately. Due to changes in the weighting, fees and costs of the financial instruments as well as the exchange of financial instruments, the product costs are subject to fluctuations.

5. The Wealth Management fee as a cost component is calculated on a graduated basis depending on the client assets under management in the respective volume bands. The fee for the next higher volume band is only charged for the part of the client assets under management falling within this volume band.

2. Brokerage (Note: for Wealth Management, see previous Clause of this Chapter)

2.1. For Brokerage services, a flat fee for contract brokerage of EUR 0.00 per month (FREE Broker (before FREEBROKER)), EUR 2.99 per month (PRIME Broker (before PRIMEBROKER)) or EUR 4.99 per month (PRIME+ Broker (before PRIMEBROKER flex)) is charged. It is charged independently of the number of orders for securities and therefore cannot be specified for an individual order for securities.

2.2. The costs incurred in connection with individual orders for securities depend, among other things, on the selected brokerage model, the selected financial instrument, the execution venue and, if applicable, the order volume, and will be displayed to the client in the "cost information" section prior to submitting an instruction to Scalable Capital.

2.3. If any one-off and/or ongoing product costs are incurred in connection with the acquisition, sale and/or holding of portions of a financial instrument, the expected product costs of such a financial instrument will also be displayed to the client on the basis of the information provided by the product manufacturer in the "cost information section".

2.4. Scalable Capital may receive Inducements from third parties in connection with transactions in shares and ETFs, ETCs or other ETPs of up to EUR 2.60, in other funds of up to EUR 5.00 and in derivatives of up to EUR 25.00 per order for securities. In addition, Scalable Capital may receive Inducements from third parties which also depend on the acquisitions and/or sales of other clients within a certain period or refer to portfolio size, which means that the amount cannot be determined in advance. The client will be informed of the actual amount of these Inducements once a year. Please refer to Section A. Pre-contractual Information, Chapter IV. Dealing with Conflicts of Interest as well as Section B. Terms and Conditions, Chapter III. Special Terms and Conditions, Brokerage, Clause 11. Inducements in this Client Documentation.

2.5. For Instant a fee is charged in accordance with the applicable list of prices and services.

VI. Data protection

We refer to the information on data protection (privacy policy) which can be accessed at https://de.scalable.capital/datenschutz in German and at https://de.scalable.capital/en/privacy in English. This information on data protection (privacy policy) may also be accessed in other languages by changing the language setting of the website, depending on the residence. Only the German-language version and, for clients resident outside of Germany and Austria, the English-language version is legally binding. All other language versions are solely for information purposes.

VII. Complaints and disputes

Scalable Capital GmbH (“**Scalable Capital**”) provides the client with the following information

on the procedure and principles applicable to the receipt, processing and settlement of a complaint:

1. A complaint is any expression of dissatisfaction made by a client or potential client (complainant) to an investment services firm in connection with the latter's provision of an investment service or ancillary investment service. The term "complaint" does not necessarily have to be used. A complaint does not require a specific form.

2. A (potential) client may submit a complaint free of charge orally, in writing or electronically. For this purpose, we refer to the above-mentioned contact details as well as to our further contact details, which can be accessed under https://de.scalable.capital/kontaktdaten in German and under https://de.scalable.capital/en/contact-details in English in their most current version. Depending on the place of residence, these contact details may also be accessed in other languages by changing the language setting of the website. Only the German language version is legally binding, and for clients residing outside Germany and Austria the English language version is legally binding. All other language versions are for information purposes only.

3. Scalable Capital has established a complaints management function that is responsible for investigating complaints. This is the compliance department. The client can reach it as follows:

   Scalable Capital GmbH
   Compliance Department
   Seitzstr. 8e, 80538 Munich, Germany
   Email: compliance@scalable.capital

4. After the (potential) client has submitted the complaint, the employees will transfer such complaint to the client relationship management system (CRM). Then the content of the complaint will be assessed (this may also include questions to the client), it will be determined whether the client's dissatisfaction is justified as regards its substance and, if necessary, a proposal for a solution will be developed. This is followed by consultation with a superior. Depending on the type, content and scope of the complaint, it may be necessary to involve the complaint management function at an early stage. Finally, feedback is provided to the (potential) client, in which Scalable Capital communicates its position regarding the complaint. The processing period between the submission of a complaint and the provision of feedback should normally not exceed five (5) business days. If no response can be provided within this period, Scalable Capital will inform the complainant of the reasons for the delay and the expected processing time.

5. The arbitration board of the Association of Independent Asset Managers Germany is responsible for any monetary disputes arising from or in connection with financial services contracts: VuV Ombudsman's Office, Stresemannallee 30, 60596 Frankfurt am Main, Germany, http://vuv-ombudsstelle.de/. Scalable Capital is a member of the Association of Independent Asset Managers Germany and is obliged under the latter's articles of association to participate in dispute resolution proceedings of the VuV Ombudsman's Office. The (potential) client therefore has the option of referring a complaint or other dispute to the VuV Ombudsman's Office.

6. Scalable Capital is not affiliated with any other recognised private consumer arbitration board.

7. In addition, clients may contact the complaints body of the national competent supervisory authority which may also provide for an arbitration procedure (for the individual national competent supervisory authorities see under A. Pre-contractual Information, Chapter II. Distance marketing information, Clause 2 in this Client Documentation).

8. Irrespective of the option of appealing to the VuV Ombudsman or to approach the complaints body of the national competent supervisory authority, the (potential) client is free to file a civil action at their discretion.

9. Online dispute resolution: The European Commission provides a platform for online dispute resolution for consumers who reside in the EU (in accordance with Article 14 (1) of the ODR Regulation) at http://ec.europa.eu/consumers/odr/. Scalable Capital does not participate in the online dispute resolution.

B. TERMS AND CONDITIONS

I. General Terms and Conditions

1. General

1.1. These General Terms and Conditions ("**General Terms and Conditions**") apply to the entire business relationship between the client and Scalable Capital GmbH ("**Scalable Capital**"). In addition, Special Terms and Conditions ("**Special Terms and Conditions**"), which contain deviating, supplementary and/or additional provisions, apply in each case to individual business relationships (Wealth Management, Brokerage).

1.2. In the event of contradictions between the General Terms and Conditions and the Special Terms and Conditions, the Special Terms and Conditions will prevail. The terms defined in the General Terms and Conditions have the same meaning in the Special Terms and Conditions. The General Terms and Conditions and, where applicable, the relevant Special Terms and Conditions constitute a single contract between the client and Scalable Capital ("**Client Contract**").

1.3. Scalable Capital does not provide personal recommendations relating to transactions in certain financial instruments (no investment advice). Scalable Capital does not provide advice on tax or legal matters (no tax or legal advice). Scalable Capital does not accept funds from others as deposits or other unconditionally repayable funds from the public and does not engage in any other banking business (no banking business).

1.4. For clients resident in Germany, usually the custodian credit institution issues a list of all tax-relevant investment income for a tax year (annual tax certificate). For clients resident outside of Germany, German custodian credit institutions usually do not issue an annual tax certificate. Against this background (and if the custodian bank does not issue a respective certificate), clients resident outside of Germany instruct Scalable Capital to instruct a suitable service provider with the preparation of an appropriate report reflecting the investment income relevant for tax purposes concerning a tax year and to provide the service provider with all data and information necessary for the preparation. Scalable Capital does not charge an additional remuneration (in addition to the remuneration components according to the list of prices and services) for the execution of this instruction. Scalable Capital will provide the respective report in the mailbox of the respective client. Scalable Capital does not provide advice on tax matters, assumes no responsibility for the accuracy of the content of the report, but is solely liable for the careful selection and instruction of the service provider.

2. Confidentiality and data protection

2.1. Scalable Capital is obliged to maintain confidentiality about all client-related facts and assessments of which it becomes aware. Scalable Capital may disclose information about the client only if it is required or permitted to do so by law or if the client has consented or if Scalable Capital is authorised to provide information.

2.2. Scalable Capital must process personal data of the client in order to provide its services. In this connection, please refer to the information on data protection (privacy policy), which can be accessed at https://de.scalable.capital/datenschutz in German and at https://de.scalable.capital/en/privacy in English. This information on data protection (privacy policy) may also be accessed in other languages by changing the language setting of the website, depending on the residence. Only the German-language version and, for clients resident outside of Germany and Austria, the English-language version is legally binding. All other language versions are solely for information purposes.

3. Formation and subject matter of the contract

3.1. After the client has electronically completed the application process, provided the required personal information and made the required legal declarations, the client can electronically submit a declaration of intent directed towards the conclusion of the Client Contract. The effectiveness of the conclusion of the contract or the acceptance of the client's declaration of intent by Scalable Capital may require the fulfilment of legal requirements (in particular the identification pursuant to money laundering laws) and/or the acceptance of the client by the custodian bank. Scalable Capital is not obliged to enter into a contractual relationship with the client.

3.2. The subject matter of the General Terms and Conditions is the provision of Scalable Capital's digital platform ("**Platform**"), through which the client may make use of the following services ("**Services**"):

- financial portfolio management (i.e. management of individual assets invested in financial instruments for others with decision-making powers) ("**Wealth Management**"); and/or
- contract brokerage (i.e. buying or selling of financial instruments in the name of a third party for the account of third parties) ("**Brokerage**").

3.3. The client has the option, firstly, to initially only obtain access to the Platform without making use of a Service, or, secondly, to make direct use of a Service. In the first case, a Client Contract is initially entered into between the client and Scalable Capital that is subject exclusively to the General Terms and Conditions. In the second case, a Client Contract is entered into between the client and Scalable Capital that is subject to the General Terms and Conditions and the relevant Special Terms and Conditions.

3.4. As a provider of digital (investment) services, Scalable Capital endeavours to provide the client with a convenient, intuitive and user-friendly use of the Platform and its functionalities as well as of the Services exclusively through digital means. In addition, Scalable Capital would also like to provide the client with the opportunity to discuss any concerns with Scalable Capital employees ("**Client Service**"). The accessibility and availability of the Client Service as well as the available means of communication can be viewed on the Website or on the applications for mobile terminal devices of Scalable Capital ("**Website**" or "**Mobile Apps**"). Scalable Capital may at any time, at its reasonable discretion, vary, extend and/or restrict the accessibility, availability and means communication with respect to the Client Service.

4. Access to the Platform, Client Area and electronic mailbox

4.1. The client receives access to the Platform via Scalable Capital's Website or Mobile Apps. The client therefore must have their own terminal device with Internet access and an up-to-date operating system in order to access the Platform, use its functionalities and make use of the Services. Scalable Capital endeavours to provide the client with access to the Platform via a wide variety of terminal devices and/or operating systems. However, the client does not have a right to the Platform supporting particular terminal devices and/or operating systems. Scalable Capital reserves the right, at its reasonable discretion, to restrict and/or discontinue support for certain terminal devices and/or operating systems. Scalable Capital will inform the client of such changes in advance in an appropriate manner.

4.2. The Platform has a client area ("**Client Area**") which can be accessed by entering the access data. Within this Client Area, the client can, among other things, access the electronic mailbox ("**Mailbox**") set up for them. The client undertakes to check the Mailbox regularly – at least once a month – for new documents, notices or other information, and will check the documents, notices or other information in the Mailbox for accuracy and completeness. Complaints must be notified to Scalable Capital without undue delay, but no later than six (6) weeks after receipt; for evidentiary reasons, they must be made in text form. Scalable Capital reserves the right to notify the client via the push function of the Mobile Apps, by email and/or by SMS that certain documents, notices or other information have been posted in the Mailbox.

4.3. Scalable Capital guarantees that the data in the Mailbox will not be modified, provided that the data are stored or kept within the Mailbox. Scalable Capital accepts no liability if documents are stored, kept or circulated in modified form outside the Mailbox. The documents will be available in the Mailbox for the client at least for the duration of the Client Contract.

4.4. The Client Area of the Platform can be accessed via the current access and authentication procedure that is published by Scalable Capital on the Website and available in the Mobile Apps. This access and authentication procedure may provide for a so-called two-factor authentication (2FA) procedure either in general or for certain changes to client data, for payment instructions and certain other client orders. Scalable Capital reserves the right to change the access and authentication procedures for access to the Client Area of the Platform at any time within the scope of what is reasonable. Scalable Capital will inform the client of such changes in advance in an appropriate manner. Access to the Client Area will be closed automatically within a reasonable period after termination of the Client Contract. The retention of personal documents and data as well as other information of the client by Scalable Capital due to legal retention obligations remains unaffected.

4.5. Scalable Capital is entitled to block access to the Client Area of the Platform in whole or in

part where this is justified for objective reasons relating to security. In particular, Scalable Capital is entitled to block access if there is suspicion or a risk of unauthorised and/or abusive access. Unauthorised and/or abusive access must be suspected, in particular, if attempts to log on to the Platform fail repeatedly, if the security features check repeatedly yields a negative result and/or there are plausible indications of the use of computer programs to access the Platform. Scalable Capital may also block access if Scalable Capital is entitled to terminate the Client Contract for good cause, provided that the circumstance entitling Scalable Capital to terminate for good cause is attributable to the client. Scalable Capital will notify the client without undue delay of access is blocked.

4.6. As a provider of digital (investment) services, Scalable Capital endeavours to ensure availability of the Platform and its functionalities that is as comprehensive as possible. However, Scalable Capital cannot always guarantee such comprehensive availability. Where objective reasons exist (for example technical problems, maintenance work, updates), Scalable Capital reserves the right to temporarily restrict or completely discontinue the availability of the Platform. In the event of a scheduled restriction or discontinuation of availability, Scalable Capital will inform the client in advance in an appropriate manner.

5. Format of fulfilment of information requirements

5.1. Scalable Capital is legally obliged to provide the client with numerous documents, notices or other information in the course of the business relationship. Scalable Capital endeavours to avoid sending documents in paper form as far as possible in order to keep the costs of processing low in the interest of all clients and to save resources. Scalable Capital assumes that the clients of a provider of digital (investment) services generally agree to receiving information via electronic documents. Scalable Capital is further entitled to continue to send the documents, notices or other information to the client by post or other means if this is required by law or if it is expedient due to other circumstances (e.g. temporary unavailability of the Mailbox).

5.2. To the extent that documents, notices or other information are required by law to be sent on a durable medium, the client agrees that such documents, notices or other information may be sent to the client on a durable medium other than paper. Such documents, notices or other information may be provided by sending them by email to the email address ("**Email**") provided by the client, by placing them in the Mailbox (provided in the Client Area) and/or by sending them on another durable medium. To the extent that the law allows for the provision of documents, notices or other information to the client on a website, the client hereby expressly consents to this form of provision.

5.3. If the client wishes documents, notices or other information which, as required by law, must be sent on a durable medium, to be sent in paper form, conclusion of the Client Contract via the Website or the Mobile Apps of Scalable Capital will not be possible. Instead, the client must contact Scalable Capital in advance in order to conclude the contract in another way and to ensure that documents are sent in paper form in the course of the business relationship. In addition, the client may opt at a later stage in the business relationship to receive documents in paper form by notifying Scalable Capital that they wish to receive in paper form any information which, under statutory provisions, must be provided in paper form. In this case, Scalable Capital will send any document which, under statutory provisions, must be sent in paper form to the client by post. Scalable Capital expressly draws the client's attention to the fact that this method of sending information may make it considerably more difficult or even impossible for the client to make meaningful use of the Services (e.g. Brokerage), as, with regard to certain activities, Scalable Capital will first of all wait for proof of receipt by the client before carrying out such activities.

5.4. For key information documents of packaged retail investment and insurance products (PRIIPs) as well as key investor information of open-ended investment funds, a provision in paper form or on a durable medium is provided for before a legal obligation is established. The provision in paper form contradicts the business model of a provider of digital (investment) services. For this reason, in particular the provision of key information documents and key investor information also forms a subject matter of this Clause 5. Scalable Capital also draws the client's attention to the fact that the key information documents, key investor information and/or other sales documents for PRIIPs, UCITS and/or other funds can be accessed in electronic form free of charge on the websites of the product manufacturers. Upon request, Scalable

Capital will provide the client with the respective current version or previous version of these

documents by email free of charge.

6. Clients

6.1. Scalable Capital also offers some of its Services to minors, jointly to spouses or life partners (collectively "**Partners**") and to legal persons or partnerships with legal capacity (collectively "**Companies**"). In the case of a minor, Partners or a Company, the term client within the meaning of the Client Contract refers to the minor, jointly to the two Partners or to the Company. The Special Terms and Conditions may contain special provisions for minors, Partners and/or for Companies as clients.

6.2. If the Client Contract is concluded by several persons or authorised representatives, they are each individually authorised to enter into all agreements related to the Client Contract, to exercise rights and to issue and receive declarations (individual power of representation). Each person or each authorised representative may withdraw the individual power of representation of the other person or the other authorised representative vis-à-vis Scalable Capital at any time in text form with effect for the future. Such a withdrawal may mean that usability of the Platform is restricted or even impossible, because it must be ensured that all agreements, rights and declarations in connection with the Client Contract are only entered into, exercised or issued jointly. Scalable Capital generally classifies clients as retail clients. This client group enjoys the highest statutory level of protection. A different classification can be agreed separately, if necessary. As this would lower the statutory level of protection to the disadvantage of the client, such a deviating classification requires compliance with certain prerequisites of a formal, procedural and substantive nature. Scalable Capital is responsible for ensuring compliance with these prerequisites prior to the implementation of this deviating classification.

6.3. Due to the agreement between the Federal Republic of Germany and the United States of America to promote tax honesty in international matters (Foreign Account Tax Compliance Act – FATCA), Scalable Capital must verify whether the client is a so-called U.S. Person. "U.S. Persons" cannot become a client of Scalable Capital. It is the responsibility of each client to determine whether they qualify as a U.S. Person. If, in the course of the business relationship, it becomes apparent that a client is or will become a U.S. Person, the client must inform Scalable Capital of this without undue delay. If the client is a U.S. Person, Scalable Capital has the right to terminate this Client Contract without notice. The client must reimburse Scalable Capital for any expenses and damage incurred by Scalable Capital as a result of the client's qualification as a U.S. Person.

7. Term, termination and transfer of contract

7.1. The Client Contract is entered into for an indefinite period of time. The client may terminate the entire business relationship or individual business relationships (Wealth Management, Brokerage) at any time without observing a notice period. Scalable Capital may terminate the entire business relationship or individual business relationships (Wealth Management, Brokerage) by giving two (2) months' notice. Notice of termination must be given in text form by both parties. In addition, the client may give notice of termination in the Client Area of the Platform. The right of both parties to extraordinary termination remains unaffected.

7.2. If only an individual business relationship is terminated (Wealth Management, Brokerage), the Client Contract remains in force under the General Terms and Conditions.

7.3. Scalable Capital is entitled to transfer the business relationship between the client and Scalable Capital to another suitable company in whole or in part; such transfer does not require the client's prior consent. Scalable Capital will notify the client accordingly in due time prior to an intended transfer. In this respect, the client is entitled to terminate the business relationship with Scalable Capital without notice in the event of such transfer,

8. Fees ~~and~~, expenses, reversal and correction

8.1. The amount of the fees for the customary services provided by Scalable Capital, including the amount of payments exceeding the fees agreed for the main service, is set out in the "List of Prices and Services", the respective current version of which is available at any time on the Website and in the Mobile Apps of Scalable Capital ("**List of Prices and Services**"). Upon request, Scalable Capital will provide the client with a respective current version of the List of Prices and Services by email free of charge.

8.2. The statutory provisions apply to the remuneration of the main services not listed in the List

of Prices and Services if these main services are provided on behalf of the client or in the client's presumed interest and their performance is only expected in return for remuneration. However, deviating agreements between Scalable Capital and the client take precedence.

8.3. Scalable Capital will not charge any fee for a service that Scalable Capital is obliged to provide by law or by virtue of secondary contractual obligation or that it performs in its own interest, unless this is permitted by law and charged in accordance with the statutory provisions.

8.4. Any claim that Scalable Capital may have for reimbursement of expenses is governed by the statutory provisions.

8.5. Scalable Capital is entitled to instruct the custodian bank to reverse erroneous credits to clearing or reference accounts by means of a so-called debit entry (in the event of a corresponding entry prior to the next statement of account as a reversal entry and thereafter as a correction entry) or a SEPA direct debit payment, insofar as Scalable Capital is entitled to a repayment claim against the client. The client may not object to a reversal entry on the grounds that she or he has already disposed of the amount of the credit entry. If the client objects to a correction entry vis-a-vis Scalable Capital or the custodian bank and the amount is credited back to the client, Scalable Capital will enforce its repayment claim separately. The client may not object to the execution of a SEPA direct debit payment on the grounds that she or he has already disposed of the amount of the credit entry. If a client objects to a SEPA direct debit payment and the amount is credited back to the client, Scalable Capital will enforce its repayment claim separately. Scalable Capital will inform the client without undue delay about instructions of debit entries and/or corresponding SEPA direct debit payments.

9. Liability

9.1. In the performance of its obligations, Scalable Capital is liable for any negligence on the part of its employees and the persons it uses to perform its obligations. Where the Special Terms and Conditions for individual business relationships or other agreements stipulate deviating provisions, these provisions take precedence. If the client has contributed to the occurrence of a damage through culpable conduct (for example, through breach of the duties to cooperate specified in the Client Contract), the principles of contributory negligence will determine the extent to which Scalable Capital and the client must bear the damage.

9.2. If, based on its content, an order is typically executed in such a way that Scalable Capital entrusts a third party with its further execution, Scalable Capital will fulfil the order by forwarding it to the third party (forwarded order). In such cases, Scalable Capital's liability is limited to the careful selection and instruction of the third party.

9.3. Scalable Capital is not liable for any damage caused by force majeure, riots, events of war and/or acts of nature. Furthermore, Scalable Capital is not liable if the circumstances giving rise to a claim are due to an unusual and unforeseeable event over which Scalable Capital has no control and the consequences of which could not have been avoided despite the exercise of due care by Scalable Capital. In particular, technical problems caused by third-party IT systems and/or the client's hardware or software may constitute such circumstances.

9.4. Notwithstanding the foregoing nothing in this clause shall limit or exclude Scalable Capital's liability to the client:

a) for death or personal injury caused by Scalable Capital's negligence;

b) for willful misconduct and gross negligence of Scalable Capital; or

c) for any other liability that, by applicable law, may not be limited or excluded.

10. Inheritance and right of disposal

10.1. The Client Contract does not expire upon the death of the client; instead, it remains in force for the client's heirs. After the death of the client, the person claiming the client's legal succession vis-à-vis the bank must provide Scalable Capital with appropriate proof of such person's entitlement under inheritance law. If Scalable Capital is provided with a copy or a certified copy of the testamentary disposition (will, contract of inheritance) together with the relevant opening record, Scalable Capital may consider as the beneficiary the person designated therein as the heir or executor, allow such person to dispose of the assets and, in particular, make payments to such person with discharging effect. This does not apply if

Scalable Capital is aware that the person named therein is not entitled to dispose of the

assets (e.g. after avoidance or due to invalidity of the will) or if it has not become aware of this due to negligence.

10.2. If there are several heirs or executors, they must appoint an authorised representative to whom Scalable Capital must provide all reports, declarations or statements of account necessary for the execution of the Client Contract.

11. Client's cooperation obligations

11.1. Scalable Capital may rely on the accuracy of the information provided by the client. The client is obliged to notify Scalable Capital without undue delay of any change in the circumstances on which the information provided by the client is based. Scalable Capital can verify the authenticity, accuracy and completeness of the information provided and declarations made by the client to a limited extent only. Scalable Capital can merely verify whether there is a clearly recognisable falsification, whether obviously incorrect information has been provided and/or whether obviously essential information is missing.

11.2. Scalable Capital is obliged by law to comply with various due diligence obligations under the German Money Laundering Act (*Geldwäschegesetz – GwG*) both prior to establishing a business relationship and in the course of the business relationship. In this context, the client is subject to statutory duties to cooperate. Scalable Capital expressly points out that the business relationship with Scalable Capital may only be entered into in the client's own name and for the client's own account or, in the case of minors or Companies as clients, in the name and for the account of the minor or the Company. In view of this, the reference account for withdrawals and collection of SEPA direct debits must be a current account in the name of the client.

11.3. The client must check account statements, securities statements, custody account and income statements and other statements without undue delay for accuracy and completeness and raise any objections without undue delay. The client must notify Scalable Capital without undue delay if they do not receive information that they could have expected to be provided with.

11.4. The content of orders must be identifiable beyond doubt. Orders that are not clearly formulated may lead to queries that may result in delays. Above all, the client must ensure the accuracy and completeness of the information provided in the orders. Changes, confirmations or repetitions of orders must be marked accordingly. If the client considers the execution of an order to be particularly urgent, they must notify Scalable Capital separately. If an order is placed using a form, such notification must be provided outside of the form.

11.5. Scalable Capital also verifies the email address provided by the client during the client acceptance process and, if necessary, in the event of a subsequent change of the email address. This ensures that Scalable Capital can reach the client at any time on an electronic communication channel other than the Platform. The client must provide an email address on the Platform to which the client has sole and – due to the ongoing information provided by Scalable Capital to the client in the course of the business relationship – regular access.

11.6. The client is obliged to ensure that third parties do not gain access to the Client Area of the Platform. To this end, it must be ensured in particular that the security features required by the client for access to the Client Area of the Platform or for the authorisation of orders are kept confidential, that access to the terminal devices used is adequately secured and that the operating system of the terminal device used is protected by the latest (security) update. The client is obliged to inform Scalable Capital without undue delay if there is a risk of unauthorised access to the Client Area on the Platform or if such access has already occurred. The client must also report any unauthorised access to the police without undue delay if the serious suspicion of a criminal offence is justified.

12. Amendments, right to offset, prohibition of assignment and miscellaneous

12.1. The following provisions apply to any amendments to the Client Contract (including the provisions governing fees and expenses):

a) Amendments to the Client Contract will be offered to the client no later than two months prior to the intended date of entry into force. Scalable Capital may offer such amendments to the client by sending them by email or posting them in the Mailbox in the Client Area and/or in any other manner in compliance with the text form.

b) The amendments offered by Scalable Capital will only enter into force if the client accepts them, potentially by way of deemed approval.

c) Silence of the client will be deemed as acceptance of the amendment offer (deemed approval) only if

aa. Scalable Capital makes the amendment offer to comply with new non-appealable court decisions, orders by authorities or other legal requirements (including official statements of competent national and international authorities), or

bb. as a result of acceptance of the amendment offer, new functionalities are introduced for existing Services (without establishing any additional payment obligations) or new Services are added to the existing service offer (unless the acceptance of the amendment offer in any case results in the client being liable to pay for the use of such new Services) and any amendments of the contractual obligations are not significantly disadvantageous for the client,

and the client did not refuse the amendment offer of Scalable Capital prior to the intended date of entry into force of the amendment. In the amendment offer, Scalable Capital will draw the client's attention to the consequences of remaining silent.

d) Deemed approval does not apply

aa. to any amendments relating to the main performance obligations under the Contract and the fees for main performances, or

bb. to any amendments to fees that relate to a payment by the consumer beyond the fee agreed for the mainperformances, or

cc. to any amendments that are equivalent to the conclusion of a new contract, or

dd. to any amendments that would result in a significant shift of the previously agreed relation between performance and counter performance in favour of Scalable Capital.

e) If Scalable Capital makes use of deemed approval, the client has the right to terminate the contract affected by the amendment without incurring any costs and without prior notice before the intended date of entry into force of the amendments. In the amendment offer, Scalable Capital will specifically draw the client's attention to this right to termination.

12.2. The client may offset claims of Scalable Capital only if the client's claims are undisputed or legally valid. This restriction on offsetting does not apply to a client's claims arising from the exercise of the right of withdrawal under consumer contracts. The client may not assign, pledge or otherwise transfer to third parties the client's claims against Scalable Capital arising from the business relationship.

12.3. Scalable Capital will make the Client Contract available in German, English, Dutch (only for clients resident in the Netherlands), French (only for clients resident in France), Italian (only for clients resident in Italy), Spanish (only for clients resident in Spain). Only the German-language version of the Client Contract and, for clients resident outside of Germany and Austria, the English-language version of the Client Contract is legally binding. All other language versions are solely for information purposes.

12.4. The entire business relationship between the client and Scalable Capital is governed by German law (to the exclusion of the provisions of private international law). The validity of mandatorily applicable foreign (formal or substantive) statutory law remains unaffected. In particular, if the client is a consumer who is resident or domiciled in an EU Member State other than Germany, those possible mandatory provisions of the applicable law defining consumer rights in the country of residence or domicile of the client remains unaffected by the foregoing choice of law. The statutory places of jurisdiction apply. If, at the time the Client Contract is entered into, the client has a general place of jurisdiction that is not in Germany or in a state that falls within the scope of application of the Brussels Ia Regulation (Regulation (EU) No 1215/2012 of the European Parliament and of the Council of 12 December 2012), Scalable Capital's place of business will be the exclusive place of jurisdiction for all disputes. The same

applies if, after concluding the Client Contract, the client switches their residence or habitual

place of abode to a foreign country, provided that the client had their residence or habitual place of abode in Germany at the time the Client Contract was concluded. The validity of mandatory applicable statutory laws regarding the jurisdiction remain unaffected. In particular, if the client is a consumer who is resident or domiciled in an EU Member State other than Germany and the consumer protection laws applicable to the jurisdiction regarding the provision of distance financial services to consumer in their country of residence or domicile allows them to do so, (i) the client also has the right to bring proceedings against Scalable Capital before the courts of their place of residence or domicile and (ii) Scalable Capital is only allowed to initiate legal proceedings against consumers before their place of residence or domicile.

12.5. We hereby expressly draw the client's attention to the fact that the arbitration board of the Association of Independent Asset Managers Germany is responsible for disputes under property law arising from investment service contracts: VuV Ombudsman's Office, Stresemannallee 30, 60596 Frankfurt am Main, Germany, http://vuv-ombudsstelle.de/. Scalable Capital is a member of the Association of Independent Asset Managers Germany and is obliged under the latter's articles of association to participate in dispute resolution proceedings of the VuV Ombudsman's Office. The (potential) client therefore has the option of referring a complaint or other dispute to the VuV Ombudsman's Office. Scalable Capital is not affiliated with any other recognised private consumer arbitration board. In addition, clients may contact the complaints body of the national competent supervisory authority which may also provide for an arbitration procedure (for the individual national competent supervisory authorities see under A. Pre-contractual Information, Chapter II. Distance marketing information, Clause 2 in this Client Documentation). Irrespective of the option of appealing to the VuV Ombudsman or to approach the complaints body of the national competent supervisory authority, the (potential) client is free to file a civil action at their discretion.

12.6. Should a provision of the Client Contract be void or unenforceable in whole or in part, the validity of the remaining provisions will not be affected thereby. The invalid or unenforceable provision will be replaced by such valid or enforceable provision that comes as close as possible to the economic meaning and purpose of the invalid provision. The same applies to any gaps in the contract. No oral side agreements have been made.

II. Special Terms and Conditions: Wealth Management

1. General

1.1. The client wants to make use of the Wealth Management offered by Scalable Capital, i.e. the management of individual assets invested in financial instruments for others with decision-making powers (financial portfolio management).

1.2. In the application section on the Platform, the client may have the option to open the securities account with clearing account, which is required for the Wealth Management, with the Custodian Bank via the Platform. In this case, Scalable Capital will transmit to the Custodian Bank the client's corresponding declarations of intent to open a securities account with clearing account. Scalable Capital is not obliged to ensure the conclusion of the contract with the Custodian Bank. Whether the contract with the client is concluded is at the discretion of the Custodian Bank.

1.3. If the client entrusts Scalable Capital with the management of several Portfolios, a legally independent contractual relationship is established between the client and Scalable Capital for each Portfolio, which is legally independent of the other contractual relationships with regard to its existence, effect of facts and Discontinuation. Separate information may in part be provided by the client for each Portfolio; in addition, any other information provided by the client is valid for all Portfolios.

2. Subject matter of the contract and Power of Attorney

2.1. The client instructs Scalable Capital to manage the assets recorded in the securities account and clearing account maintained by the Custodian Bank ("**Custodian Bank**") (collectively the "**Portfolio**" consisting of credit balances and financial instruments) (collectively "**Client Assets**") at its sole discretion and without seeking instructions in advance. Scalable Capital may, at its reasonable discretion, set a certain Minimum Investment Amount ("**Minimum Investment Amount**"). The Minimum Investment Amount will not exceed EUR 10,000. The applicable Minimum Investment Amount will be displayed on the Website and/or in the Mobile Apps.

2.2. Wealth Management includes in particular (i) acquiring, selling or otherwise disposing of financial instruments within the meaning of sec. 2 para. 5 of the Securities Institutions Act (*Wertpapierinstitutsgesetz – WpIG*) ("**Assets**"), (ii) exercising the rights arising from these Assets (voting, subscription and other rights) at its own discretion and (iii) taking all other actions as well as making and receiving declarations that are expedient in the context of Wealth Management.

2.3. Scalable Capital is authorised to represent the client in relation to the Custodian Bank and other third parties in the context of Wealth Management and thus to act on behalf of the client and for its account and risk (collectively "**Power of Attorney**").

3. Investment strategy, Investment Guidelines and Benchmark

3.1. Based on the information provided by the client regarding their investment objectives, financial situation as well as knowledge and experience, Scalable Capital has offered suitable investment strategies (collectively "**Suitability Assessment**"). The client has selected an investment strategy ("**Selected Investment Strategy**"). The Investment Guidelines set out in Annex 1 (Investment Guidelines) apply to the investment strategy selected by the client ("**Investment Guidelines**"). If the client's investment objectives, financial situation and/or other circumstances surveyed in the Suitability Assessment change, the client must notify Scalable Capital of these changes without undue delay. If necessary, Scalable Capital will propose a new suitable investment strategy to the client.

3.2. Scalable Capital's discretion is bound by the Investment Guidelines. However, the Investment Guidelines are not deemed to be violated if non-compliance is only insignificant or only temporary. If significant deviations from the Investment Guidelines occur as a result of market fluctuations, through dispositions by the client, through the transfer of credit balances and/or financial instruments to the clearing account or securities account and/or in any other way, Scalable Capital will take appropriate actions at its own discretion to (initially) establish or restore compliance with the Investment Guidelines within a reasonable period of time.

3.3. The Benchmark specified in Annex 1 (Investment Guidelines) for the Selected Investment Strategy is defined as the Benchmark ("**Benchmark**"). The Benchmark is for information purposes of the client only and does not constitute any legal obligation, commitment or guarantee with regard to a performance corresponding to the Benchmark. Scalable Capital is authorised to change the Benchmark in the course of the Wealth Management and to determine another appropriate and meaningful method of comparison. The client will be informed of the change.

3.4. The client can initiate a change of the investment strategy in the Client Area of the Platform. To do this, the client may first have to complete the Suitability Assessment again. If the client then confirms the change in the investment strategy, Scalable Capital will make the corresponding adjustments to the Portfolio in the further course of business. As the Orders for Securities required for this purpose are combined with Orders for Securities for other clients (so-called Collective Orders), then transmitted to the Custodian Bank as part of the regular data exchange and finally executed by the Custodian Bank, the implementation of the change may take several trading days.

4. Execution and Execution Policy

4.1. Scalable Capital does not itself execute the investment decisions made for the client within the scope of the Wealth Management mandate, but issues corresponding Orders for Securities to the Custodian Bank in the name and for the account of the client. The Custodian Bank may in turn use another trading partner as an intermediary if necessary.

4.2. If Scalable Capital does not give instructions to the Custodian Bank regarding the execution of orders, the Custodian Bank's execution policy will apply. However, Scalable Capital may give instructions to the Custodian Bank for the execution of orders to which the policy set out in Annex 2 (Execution Policy) apply. As Scalable Capital only uses exchange-traded products in the context of Wealth Management, the Execution Policy is limited to this class of instruments. The client expressly agrees to this Execution Policy.

5. Deposits and withdrawals

5.1. The client can make deposits into the clearing account (belonging to the corresponding securities account) in the Client Area of the Platform by SEPA direct debit from the respective reference account provided by the client (or by SEPA bank transfer). After the

amount has been credited to the clearing account, the corresponding credit balance is invested in accordance with the agreed investment strategy. For this purpose, Scalable Capital transmits the corresponding Orders for Securities to the Custodian Bank. As these Orders for Securities may be combined with Orders for Securities for other clients (so-called Collective Orders) before being transmitted to the Custodian Bank as part of the regular data exchange and finally executed by the Custodian Bank, the entry of the corresponding financial instruments in the securities account of the client may take several trading days.

5.2. The client can initiate withdrawals from the Portfolio in the Client Area of the Platform only to the reference account indicated by the client for the corresponding securities account with clearing account. The entire withdrawal process up to the value date on the reference account may take several bank working days, as Scalable Capital usually first has to ensure that there is a corresponding credit balance on the clearing account through corresponding sales of financial instruments from the securities account and can only subsequently instruct the withdrawal at the Custodian Bank. The Orders for Securities for the sale of the financial instruments may be combined with Orders for Securities for other clients (so-called Collective Orders) before being transmitted to the Custodian Bank as part of the regular data exchange and finally executed by the Custodian Bank.

6. Reports

6.1. Scalable Capital will provide the client with a Wealth Management report at the latest within four weeks of the end of each quarter ("**Periodic Reports**"). Scalable Capital will also inform the client about losses incurred in the Portfolio when the depreciation threshold specified in Annex 1 (Investment Guidelines) for the Selected Investment Strategy is reached ("**Special Report**").

6.2. If the client orders a transfer of Assets into the custody account ("**Custody Account Transfer**"), this constitutes a material intervention in the Selected Investment Strategy. Scalable Capital may therefore disregard in its reporting the performance from the time of

transfer until the (initial) establishment or restoration of compliance with the Investment Guidelines (within a reasonable period of time).

7. Fees and expenses

7.1. The provisions of the General Terms and Conditions and the applicable List of Prices and Services apply.

7.2. Scalable Capital will satisfy its claim to remuneration from the Portfolio immediately after maturity. Scalable Capital may provide for a corresponding credit balance in the clearing account through corresponding sales of financial instruments from the securities account. Scalable Capital is entitled and authorised to instruct the Custodian Bank to make the corresponding payment. Any value-reducing charges on the Portfolio (Lombard loan, credit facility, overdrafts, etc.) are not taken into account when calculating the remuneration.

8. Inducements

8.1. It is possible that Scalable Capital will receive commission, fees and other cash payments as well as benefits in kind (collectively "**Inducements**") from fund companies, securities issuing houses and other third parties in the context of its Wealth Management activities. The following applies in this regard:

a) Scalable Capital will not accept monetary Inducements or transfer such Inducements to the client's clearing account.

b) Scalable Capital will accept non-monetary Inducements only if they are insignificant and the statutory prerequisites are fulfilled in all other respects. As a rule, such Inducements will be product and service information, marketing material in connection with new issues, participation in specialist and training events, hospitality services in the *de minimis* range and other quality-improving, minor non-monetary benefits.

The client agrees that Scalable Capital will retain these minor non-monetary Inducements (which are accepted in accordance with the Client Contract and the statutory provisions). In this respect, the client and Scalable Capital agree, in deviation from the statutory provisions of the law of agency, that the client will not have a claim against Scalable Capital for the return of these minor non-monetary Inducements. Without such an agreement, Scalable Capital – assuming that the law of agency is applicable to the services of Scalable Capital

under this contract – would also have to surrender these minor non-monetary Inducements to the client.

8.2. In principle, Scalable Capital does not grant any Inducements. However, Scalable Capital may under certain circumstances bear costs for the tax reporting of the Custodian Bank and pay the fees for all clients in a lump sum to the Custodian Bank if certain agreed economic thresholds are exceeded or not reached (e.g. trading volume, Client Assets). Where applicable, Scalable Capital may make payments to agents (in particular so-called tied agents) for providing evidence of the opportunity to conclude, or for brokering, a Client Contract, the amount of which is calculated on the basis of the value of the assets invested by the brokered client. The client will not incur any additional costs as these payments will not be made out of the Client Assets. Scalable Capital will disclose further details upon request.

9. Term and termination

9.1. The client may terminate the Wealth Management at any time without notice. Scalable Capital may terminate the Wealth Management by giving two (2) months' notice. The right of both parties to extraordinary termination remains unaffected.

9.2. Good cause entitling Scalable Capital to extraordinary termination exists in particular

a) if the client jeopardises the implementation of the Selected Investment Strategy by giving instructions to acquire or sell financial instruments. Scalable Capital will give the client the opportunity to withdraw the instruction before exercising the right of termination;

b) if the agreed Minimum Investment Amount is not paid within a reasonable period of time; or

c) if, as a result of (partial) withdrawals from the Portfolio initiated by the client, the investment amount contained in the Portfolio falls or would fall below the agreed

Minimum Investment Amount. Scalable Capital will give the client the opportunity to restore the contractually agreed status quo before exercising the right of termination.

9.3. After the entry into force of the termination, withdrawal or other discontinuation of this contract (collectively "**Discontinuation**"), Scalable Capital will settle any pending transactions, instruct the Custodian Bank to sell the relevant financial instruments and then pay the balance on the clearing account into the reference account held for the Portfolio. The Orders for Securities for the sale of the financial instruments may be combined with Orders for Securities for other clients (so-called Collective Orders) before being transmitted to the Custodian Bank as part of the regular data exchange and finally executed by the Custodian Bank. Due to these various steps that must be executed, the entry of the corresponding credit balance in the client's reference account may take several bank working days.

Annex 1: Investment Guidelines

1. General

1.1. Scalable Capital will invest the Client Assets in the Portfolio in accordance with the applicable investment strategy, regularly review these assets to ensure compliance with the requirements of the applicable investment strategy and make appropriate reallocations.

1.2. The aim of the investment strategies is to maximise the potential return, taking into account the specifications of the applicable investment strategy.

1.3. Credit-financed transactions and the trading of financial instruments with leverage effect as well as short sales, securities financing transactions or other transactions that entail margin requirements or obligations to deposit collateral are not permitted.

1.4. Scalable Capital may, where applicable, take into account tax concerns and/or circumstances (period of private sales transactions, saver's allowance, loss pots, exemption orders) in the context of the investment strategies.

2. Financial instruments, asset classes and currency risks

2.1. The financial instruments that can be acquired and sold in accordance with the applicable investment strategy are shown in the table for the respective investment strategy. ETFs are exchange-traded funds. ETCs are exchange-traded securities that track the performance of commodities ("Exchange-traded Commodities"). Other ETPs are exchange-traded funds that

track other underlying assets, e.g. cryptocurrencies ("Exchange-traded Products").

2.2. The asset classes in which investments can be made indirectly in accordance with the applicable investment strategy through the acquisition of corresponding ETFs, ETCs or other ETPs are specified in the table for the respective investment strategy, including weighting specifications. The weighting specifications relate to the client assets invested in these asset classes. Scalable Capital may at any time allocate some of the Client Assets to credit balances in the clearing account at its reasonable discretion. Instead of credit balances, it is also possible to invest in ETFs that aim to track money market indices, or bond ETFs that aim to track indices consisting of bonds with a short residual term from investment grade debtors in order to reduce concentration risks ~~and/~~or to achieve an appropriate return. ~~Bonds~~The asset class "bonds" may include, but ~~are~~is not limited to, corporate bonds, government bonds, collateralized bonds~~ and~~, inflation-linked bonds~~. Equities~~ and money market instruments. The asset class "shares" also ~~include~~includes shares from real estate companies, such as REITs (Real Estate Investment Trusts), unless separately specified. Commodities can include a broad basket of commodities but also individual precious metals, such as gold. Cryptocurrencies may include a broad basket of cryptocurrencies but also individual cryptocurrencies, such as Bitcoin.

2.3. If underlying assets of an ETF and/or ETC are traded in a currency other than the euro, there are currency risks. For example, underlying assets may gain in value in their trading currency but the ETF or ETC in euro may nevertheless lose in value if the trading currency of the underlying assets depreciates against the euro. These currency risks can be taken in the context of Wealth Management.

3. Benchmark and depreciation threshold

3.1. A meaningful Morningstar® fund category or an investment in representative securities corresponding to the respective risk exposure is defined as the Benchmark. The relevant Benchmark is defined in the "Benchmark" column of the Selected Investment Strategy in the corresponding table.

Legal notice: © ~~2022~~2023 Morningstar. All Rights Reserved. The information, data, analyses and opinions ("Information") contained herein: (1) include the proprietary information of Morningstar and its content providers; (2) may not be copied or redistributed except as specifically authorised; (3) do not constitute investment advice; (4) are provided solely for informational purposes; (5) are not warranted to be complete, accurate or timely; and (6) may be drawn from data published on various dates. Morningstar is not responsible for any trading decisions, damages or other losses related to the Information or its use. Please verify all of the Information before using it and don't make any investment decision except upon the advice of a professional financial adviser. Past performance is no guarantee of future results. The value and income derived from investments may go down as well as up.

3.2. The return of the Benchmark in the case of an investment in representative securities is calculated as follows: in a first step, the total returns (price gains and distributions) of each of the securities defined as Benchmark are determined. Subsequently, flat-rate costs for custody account management and transaction costs are deducted from this in the amount of 1% p.a.

3.3. The depreciation threshold is 10% for all investment strategies. The depreciation threshold is deemed to be violated if any depreciation in the (total) Portfolio reaches the depreciation threshold. Payments into and out of the Portfolio as well as taxes and tax refunds are not taken into account. The reference time is the beginning of the respective reporting period (i.e. the calendar quarter).

4. ~~Sustainable Investment Strategies~~World Classic

General Information	**Description**	• These Investment Strategies are based on a strategic asset allocation, which Scalable Capital, at its due discretion, determines, reviews regularly and adjusts as appropriate. • The special consideration of aspects of sustainability is incorporated into the selection of ETFs and ETCs. Scalable Capital will consider environmental, social and governance (ESG) criteria in addition to the usual selection criteria (e.g. low costs, high liquidity and broad diversification). Scalable Capital will therefore give priority to investing in those ETFs or ETCs whose composition takes into account certain ESG standards. • The Investment Strategies are each named after a share quota, whereby the value on which the naming is based is merely representative of a certain range

		of possible share quotas.
	Financial Instruments	☐ ETFs ☐ ETCs ☐ Other ETPs

Investment Strategy	Weighting of asset classes (Min / Max)			Benchmark (Morningstar® fund category EAA Fund EUR)
	Bonds	Shares	Commodities	
World Classic 30	60% / 80%	20% / 40%	0% / 20%	Cautious Allocation - Global
World Classic 40	50% / 70%	30% / 50%	0% / 20%	Moderate Allocation - Global
World Classic 50	40% / 60%	40% / 60%	0% / 20%	Moderate Allocation - Global
World Classic 60	30% / 50%	50% / 70%	0% / 20%	Moderate Allocation - Global
World Classic 70	20% / 40%	60% / 80%	0% / 20%	Aggressive Allocation – Global
World Classic 80	10% / 30%	70% / 90%	0% / 20%	Aggressive Allocation – Global
World Classic 90	0% / 20%	80% / 100%	0% / 20%	Aggressive Allocation – Global
World Classic 100	0% / 10%	90% / 100%	0% / 10%	Aggressive Allocation – Global

5. World ESG

General Information	Description	• These Investment Strategies are based on a strategic asset allocation, which Scalable Capital, at its due discretion, determines, reviews regularly and adjusts as appropriate. • The special consideration of aspects of sustainability is incorporated into the selection of ETFs and ETCs. Scalable Capital will consider environmental, social and governance (ESG) criteria in addition to the usual selection criteria (e.g. low costs, high liquidity and broad diversification). Scalable Capital will therefore give priority to investing in those ETFs or ETCs whose composition takes into account certain ESG standards. • The Investment Strategies are each named after a share quota, whereby the value on which the naming is based is merely representative of a certain range of possible share quotas.
	Financial Instruments	☑ ETFs ☑ ETCs ☐ Other ETPs

Investment Strategy	Weighting of asset classes (Min / Max)			Benchmark (Morningstar® fund category EAA Fund EUR)
	Bonds	Shares	Commodities	
World ESG 0	90% / 100%	0% / 10%	0% / 10%	Cautious Allocation - Global
World ESG 10	80% / 100%	0% / 20%	0% / 10%	Cautious Allocation - Global
World ESG 20	70% / 90%	10% / 30%	0% / 10%	Cautious Allocation - Global
World ESG 30	60% / 80%	20% / 40%	0% / 10%	Cautious Allocation - Global
World ESG 40	50% / 70%	30% / 50%	0% / 10%	Moderate Allocation - Global
World ESG 50	40% / 60%	40% / 60%	0% / 10%	Moderate Allocation - Global
World ESG 60	30% / 50%	50% / 70%	0% / 10%	Moderate Allocation - Global
World ESG 70	20% / 40%	60% / 80%	0% / 10%	Aggressive Allocation – Global
World ESG 80	10% / 30%	70% / 90%	0% / 10%	Aggressive Allocation – Global
World ESG 90	0% / 20%	80% / 100%	0% / 10%	Aggressive Allocation – Global
World ESG 100	0% / 10%	90% / 100%	0% / 10%	Aggressive Allocation – Global

6. ~~5.Sustainable Investment Strategies~~World ESG plus Gold

• These Investment Strategies are based on a strategic asset allocation, which

General Information	Description	Scalable Capital, at its due discretion, determines, reviews regularly and adjusts as appropriate. • The special consideration of aspects of sustainability is incorporated into the selection of ETFs and ETCs. Scalable Capital will consider environmental, social and governance (ESG) criteria in addition to the usual selection criteria (e.g. low costs, high liquidity and broad diversification). Scalable Capital will therefore give priority to investing in those ETFs or ETCs whose composition takes into account certain ESG standards. • The ~~investment strategies~~Investment Strategies always also include an allocation to commodities (in particular gold). • The Investment Strategies are each named after a share quota, whereby the value on which the naming is based is merely representative of a certain range of possible share quotas.
	Financial Instruments	☑ ETFs ETCs ☐ Other ETPs

Investment Strategy	Weighting of asset classes (Min / Max)			Benchmark (Morningstar® fund category EAA Fund EUR)
	Bonds	Shares	Commodities	
World ESG ~~0~~ Gold 0	75% / 100%	0% / 10%	0% / 20%	Cautious Allocation - Global
World ESG ~~10~~ Gold 10	65% / 90%	0% / 20%	0% / 25%	Cautious Allocation - Global
World ESG ~~20~~ Gold 20	55% / 80%	10% / 30%	0% / 25%	Cautious Allocation - Global
World ESG ~~30~~ Gold 30	45% / 70%	20% / 40%	0% / 25%	Cautious Allocation - Global
World ESG ~~40~~ Gold 40	35% / 60%	30% / 50%	0% / 25%	Moderate Allocation - Global
World ESG ~~50~~ Gold 50	25% / 50%	40% / 60%	0% / 25%	Moderate Allocation - Global
World ESG ~~60~~ Gold 60	15% / 40%	50% / 70%	0% / 25%	Moderate Allocation - Global
World ESG ~~70~~ Gold 70	5% / 30%	60% / 80%	0% / 25%	Aggressive Allocation – Global
World ESG ~~80~~ Gold 80	0% / 20%	70% / 90%	0% / 25%	Aggressive Allocation – Global
World ESG ~~90~~ Gold 90	0% / 10%	80% / 100%	0% / 25%	Aggressive Allocation – Global

7. ~~6.Sustainable Investment Strategies~~World ESG plus Crypto

General Information	Description	• These Investment Strategies are based on a strategic asset allocation, which Scalable Capital, at its due discretion, determines, reviews regularly and adjusts as appropriate. • The ~~investment strategies~~Investment Strategies also always include an allocation to cryptocurrencies. The weighting within the cryptocurrencies asset class and, if applicable, in relation to the overall Portfolio takes into account, among other things, the trading volume and the market capitalization per cryptocurrency. • Outside the cryptocurrencies asset class, Scalable Capital will invest primarily in financial instruments whose composition takes into account certain ESG (environmental, social and governance) standards. • The Investment Strategies are each named after a share quota, whereby the value on which the naming is based is merely representative of a certain range of possible share quotas.
	Financial Instruments	☑ ETFs ☑ ETCs ☑ Other ETPs

Investment Strategy	Weighting of asset classes (Min / Max)				Benchmark (Morningstar® fund category EAA Fund EUR)
	Bonds	Shares	Commodities	Cryptocurrencies	
World ESG ~~0~~ Crypto 0	75% / 100%	0% / 10%	0% / 20%	0% / 20%	Cautious Allocation - Global
World ESG ~~10~~ Crypto 10	65% / 90%	0% / 20%	0% / 25%	0% / 20%	Cautious Allocation - Global
World ESG ~~20~~ Crypto	55% / 80%	10% / 30%	0% / 25%	0% / 20%	Cautious Allocation - Global

20					
World ESG ~~30~~ Crypto 30	45% / 70%	20% / 40%	0% / 25%	0% / 20%	Cautious Allocation - Global
World ESG ~~40~~ Crypto 40	35% / 60%	30% / 50%	0% / 25%	0% / 20%	Moderate Allocation - Global
World ESG ~~50~~ Crypto 50	25% / 50%	40% / 60%	0% / 25%	0% / 20%	Moderate Allocation - Global
World ESG ~~60~~ Crypto 60	15% / 40%	50% / 70%	0% / 25%	0% / 20%	Moderate Allocation - Global
World ESG ~~70~~ Crypto 70	5% / 30%	60% / 80%	0% / 25%	0% / 20%	Aggressive Allocation – Global
World ESG ~~80~~ Crypto 80	0% / 20%	70% / 90%	0% / 25%	0% / 20%	Aggressive Allocation – Global
World ESG ~~90~~ Crypto 90	0% / 10%	80% / 100%	0% / 20%	0% / 20%	Aggressive Allocation – Global

8. InterestInvest

General Information	Description	• This Investment Strategy is based on a strategic asset allocation, which Scalable Capital, at its due discretion, determines, reviews regularly and adjusts as appropriate. • The Investment Strategy aims for an investment in bonds. The main focus is on short- and medium-term Euro-denominated bonds issued by borrowers with Investment-Grade credit ratings.	
	Financial Instruments	☒ ETFs ☐ ETCs ☒ Other ETPs	
Investment Strategy	Weighting of asset classes (Min / Max)		Benchmark
	Bonds		
InterestInvest	100%		Cautious Allocation - Global

9. ~~7.~~Crypto

General Information	Description	• This Investment Strategy is based on a strategic asset allocation, which Scalable Capital, at its due discretion, determines, reviews regularly and adjusts as appropriate. • The ~~investment strategy~~Investment Strategy provides exclusively for an allocation to cryptocurrencies. • The weighting within the cryptocurrency asset class and, if applicable, in relation to the overall ~~portfolio~~Portfolio takes into account, among other things, the trading volume and the market capitalization per cryptocurrency.	
	Financial Instruments	☐ ETFs ☐ ETCs ☑ Other ETPs	
Investment Strategy	Weighting of asset classes (Min / Max)		Benchmark
	Cryptocurrencies		
Crypto	100%		WisdomTree Crypto Market ETP (ISIN: GB00BMTP1626)

10. ~~8.~~Allweather plus Crypto

General Information	Description	• This Investment Strategy is based on a strategic asset allocation, which Scalable Capital, at its due discretion, determines, reviews regularly and adjusts as appropriate. • The Investment Strategy aims for broad diversification across all asset classes with the goal of mitigating fluctuations in the overall portfolio through parts of the portfolio in as many market scenarios as possible. • The Investment Strategy also provides for an allocation to cryptocurrencies. The weighting within the cryptocurrency asset class and, if applicable, in relation to the overall Portfolio takes into account, among other things, the trading volume and the market capitalization per cryptocurrency.

Financial Instruments	☑ ETFs ☑ ETCs ☑ Other ETPs

Investment Strategy	Weighting of asset classes (Min / Max)				Benchmark (Morningstar® fund EAA Fund EUR)
	Bonds	Shares	Commodities	Cryptocurrencies	
Allweather Crypto	30% / 50%	30% / 50%	0% / 30%	0% / 25%	Moderate Allocation - Global

11. ~~9.~~Allweather

General Information	Description	• This Investment Strategy is based on a strategic asset allocation, which Scalable Capital, at its due discretion, determines, reviews regularly and adjusts as appropriate. • The Investment Strategy aims for broad diversification across all asset classes with the goal of mitigating fluctuations in the overall Portfolio through parts of the Portfolio in as many market scenarios as possible.
	Financial Instruments	☑ ETFs ☑ ETCs ☐ Other ETPs

Investment Strategy	Weighting of asset classes (Min / Max)			Benchmark (Morningstar® fund category EAA Fund EUR)
	Bonds	Shares	Commodities	
Allweather	30% / 50 %	30% / 50%	10% / 30%	Moderate Allocation - Global

12. ~~10.~~Value

General Information	Description	• This Investment Strategy is based on a strategic asset allocation, which Scalable Capital, at its due discretion, determines, reviews regularly and adjusts as appropriate. • In the context of factor-based investing, quantitative company characteristics are taken into account (factors). The Value factor stands for companies that are valued more favourably on the capital market, measured by fundamental valuation criteria, than other companies in the same region, sector or general asset class. • The special consideration of the Value factor is reflected in the selection of financial instruments. Scalable Capital will only invest in financial instruments where the underlying index is aligned with the capital market factor Value.
	Financial Instruments	☑ ETFs ☐ ETCs ☐ Other ETPs

Investment Strategy	Weighting of asset classes (Min / Max)	Benchmark (Morningstar® fund category EAA Fund EUR)
	Shares	
Value	100%	Aggressive Allocation - Global

13. ~~11.~~Climate protection

General Information	Description	• This Investment Strategy is based on a strategic asset allocation, which Scalable Capital, at its due discretion, determines, reviews regularly and adjusts as appropriate. • The Investment Strategies are each named after a share quota, whereby the value on which the naming is based is merely representative of a certain range of possible share quotas. • The special consideration of climate protection is taken into account in the selection of financial instruments. Scalable Capital will give priority to investing in financial instruments where the underlying index gives special consideration to companies, or government issuers, that seek to reduce their carbon emissions in line with the Paris Climate Agreement.

Financial Instruments	☑ ETFs ☐ ETCs ☐ Other ETPs	

Investment strategy	Weighting of asset classes (Min / Max)		Benchmark (Morningstar® fund category EAA Fund EUR)
	Bonds	Shares	
Climate ~~protection~~ 60	30% / 50%	50% / 70%	Moderate Allocation – Global
Climate ~~protection~~ 80	10% / 30%	70% / 90%	Aggressive Allocation – Global
Climate ~~protection~~ 100	0% / 10%	90% / 100%	Aggressive Allocation – Global

14. ~~12.~~GDP Global

General Information	Description	• This Investment Strategy is based on a strategic asset allocation, which Scalable Capital, at its due discretion, determines, reviews regularly and adjusts as appropriate. • The weighting of the countries and regions in the Portfolio is based on the regional, real economic performance, the gross domestic product (GDP). In contrast to a weighting according to market capitalisation, the weighting according to relative GDP takes into account the real economic contribution of the individual countries.
	Financial Instruments	☑ ETFs ☐ ETCs ☐ Other ETPs

Investment Strategy	Weighting of asset classes (Min / Max)	Benchmark (Morningstar® fund category EAA Fund EUR)
	Shares	
GDP Global	100%	Aggressive Allocation - Global

15. ~~13.~~Risk-managed Investment Strategies

General Information	Description	• The Risk-managed Investment Strategies are based on a portfolio optimisation model. In addition to the return opportunities and loss risks of the individual asset classes, the interdependencies of the asset classes are also taken into account. • The risk measure used for portfolio optimisation is the so-called value at risk (VaR). The Risk-managed Investment Strategies are defined by the VaR relevant to them and are also named after it. • VaR is a statistical risk measure widely used by banks and insurance companies. VaR indicates the depreciation threshold that, with a certain probability, will not be exceeded within a given period. The VaR used by Scalable Capital quantifies the annual loss that, with a probability of 95%, will not be exceeded (VaR with a one-year time frame and a 95% confidence level). For example, a stated VaR of 12% means that there is a probability of 95% that the value of the Portfolio will not depreciate by more than 12% in one year. In other words, an annual depreciation of more than 12% can occur on average in one year out of 20 (1/20, i.e. 5% probability).
	Financial Instruments	☑ ETFs ☑ ETCs ☐ Other ETPs

Investment strategy	Maximum weighting of asset classes in the Portfolio							Benchmark (Morningstar® fund category EAA Fund EUR)
	Government bonds	Collateral bonds	Corporate bonds	Shares	Real estate	Commodities	Credit balances	
3% VaR	70%	70 %	70 %	25%	10%	10%	100 %	Cautious Allocation - Global
4% VaR	70%	70 %	70 %	30%	10%	10%	100 %	Cautious Allocation - Global
5% VaR	70%	70 %	70 %	35%	10%	10%	100 %	Cautious Allocation - Global
6% VaR	70%	70 %	70 %	40%	10%	10%	100 %	Cautious Allocation - Global

7% VaR	70%	70 %	70 %	45%	10%	10%	100 %	Cautious Allocation - Global
8% VaR	70%	70 %	70 %	50%	10%	10%	100 %	Cautious Allocation - Global
9% VaR	70%	70 %	70 %	55%	10%	10%	100 %	Cautious Allocation - Global
10% VaR	70%	70 %	70 %	60%	10%	10%	100 %	Moderate Allocation - Global
11% VaR	70%	70 %	70 %	65%	15%	15%	100 %	Moderate Allocation - Global
12% VaR	70%	70 %	70 %	70%	15%	15%	100 %	Moderate Allocation - Global
13% VaR	70%	70 %	70 %	75%	15%	15%	100 %	Moderate Allocation - Global
14% VaR	70%	70 %	70 %	80%	15%	15%	100 %	Moderate Allocation - Global
15% VaR	70%	70 %	70 %	85%	15%	15%	100 %	Moderate Allocation - Global
16% VaR	70%	70 %	70 %	90%	20%	20%	100 %	Moderate Allocation - Global
17% VaR	70%	70 %	70 %	90%	20%	20%	100 %	Moderate Allocation - Global
18% VaR	70%	70 %	70 %	90%	20%	20%	100 %	Moderate Allocation - Global
19% VaR	70%	70 %	70 %	90%	20%	20%	100 %	Moderate Allocation - Global
20% VaR	70%	70 %	70 %	90%	20%	20%	100 %	Aggressive Allocation – Global
21% VaR	70%	70 %	70 %	90%	25%	25%	100 %	Aggressive Allocation – Global
22% VaR	70%	70 %	70 %	90%	25%	25%	100 %	Aggressive Allocation – Global
23% VaR	70%	70 %	70 %	90%	25%	25%	100 %	Aggressive Allocation – Global
24% VaR	70%	70 %	70 %	90%	25%	25%	100 %	Aggressive Allocation – Global
25% VaR	70%	70 %	70 %	90%	25%	25%	100 %	Aggressive Allocation – Global

16. ~~14.~~Megatrends

General Information	**Description**	• This Investment Strategy is based on a strategic asset allocation, which Scalable Capital, at its due discretion, determines, reviews regularly and adjusts as appropriate. • The objective of the ~~investment strategy~~Investment Strategy is to invest in growth companies from various sectors that have the potential to significantly influence and shape the global economy and society in the future, so-called megatrends. • The special consideration of these megatrends is reflected in the selection of financial instruments. Scalable Capital will only invest in financial instruments where the underlying index is aligned with these megatrends.
	Financial Instruments	☑ ETFs ☐ ETCs ☐ Other ETPs

Investment Strategy	**Weighting of asset classes (Min / Max)**	**Benchmark (Morningstar® fund cateogry EAA Fund EUR)**
	Shares	
Megatrends	100%	Aggressive Allocation -

Annex 2: Execution Policy

1. Selection of the Custodian Bank

1.1. Scalable Capital cooperates with the following Custodian Banks: Baader Bank AG, Weihenstephaner Str. 4, 85716 Unterschleißheim, Germany and ING-DiBa AG, Theodor-Heuss-Allee 2, 60486 Frankfurt am Main, Germany. The client may select a Custodian Bank when initiating and entering into the contract.

1.2. The Custodian Banks were selected based on the following considerations: The Custodian Banks' competitive pricing allows Scalable Capital to offer cost-efficient Wealth Management. Furthermore, the Custodian Banks' modern technical infrastructure allows for efficient integration with Scalable Capital's technical systems. Finally, as securities specialists, the Custodian Banks have relevant experience in trading securities.

2. Best possible result, execution venues and Collective Orders

2.1. Scalable Capital takes all reasonable steps to obtain the best possible result for its clients. The best possible result for the client can be determined based on the following factors: the price of the financial instrument and all costs associated with the execution of the order (collectively "**Total Fee**"), the likelihood of execution and settlement of the size, speed, type and any other aspect relevant to the execution of the order. Scalable Capital determines the best possible result primarily based on the Total Fee, as Scalable Capital's clients are retail clients. In order to achieve the best possible Total Fee, Scalable Capital will give appropriate instructions to the relevant Custodian Bank. Scalable Capital may also take into account, as appropriate, the other execution factors set out in this paragraph in (descending) order of importance.

2.2. Orders for Securities can generally be executed by the Custodian Bank at different execution venues. Scalable Capital may either instruct the Custodian Banks to place the orders at a specific execution venue or leave the selection of the trading venue to the due discretion of the Custodian Banks within the scope of the appropriate instructions issued. Execution of orders outside of stock exchange trading venues is possible and the client expressly consents to this type of order execution. When making the selection, priority will be given to execution venues which can be expected to result in a lower Total Fee for the client. Due to the fee models of Scalable Capital and the Custodian Banks, the execution, connection and settlement costs are not decisive for the client in this context.

2.3. Both Scalable Capital and the Custodian Banks can combine orders for different clients ("**Collective Order**"). Collective Orders enable cost-effective trading in securities and are therefore in principle also advantageous for the client. However, Collective Orders can also be disadvantageous for the individual client. They can, for example, have a negative impact on market pricing or lead to a reduced allocation for the individual client due to an excessively large order volume. In the latter case, Scalable Capital has laid down principles for proper order allocation.

3. Miscellaneous

3.1. Scalable Capital may acquire or sell fractions of securities in the name and for the account of the client within the scope of its Wealth Management. The corresponding special conditions of the Custodian Bank apply.

3.2. Express instructions from a client may prevent Scalable Capital from achieving the best possible result within the meaning of this Execution Policy. However, Scalable Capital does not take instructions from clients under the rule-based investment model.

3.3. Due to system failures, market disruptions or exceptional market conditions, it may be necessary to deviate from this Execution Policy in rare circumstances. Even in these circumstances, Scalable Capital is obliged to act in the best interests of its clients.

3.4. Scalable Capital regularly reviews execution quality to ensure that the Orders for Securities executed by the Custodian Bank are executed to achieve the best possible result. Scalable Capital uses internal and external systems to review the execution quality.

3.5. This Execution Policy is reviewed by Scalable Capital at least once a year. A review will also take place if Scalable Capital becomes aware of a material change that could result in an execution with the best possible result no longer being guaranteed.

III. Special Terms and Conditions: Brokerage (for clients whose custody accounts are with Baader Bank AG)

1. General

1.1. The client wishes to use the Brokerage offered by Scalable Capital. In the context of Brokerage, Scalable Capital issues the corresponding orders for the acquisition and/or sale of financial instruments to the Custodian Bank ("**Custodian Bank**") cooperating with Scalable Capital (named in the Execution Policy) at the instigation of the client by way of contract brokerage.

1.2. Scalable Capital offers the Brokerage exclusively to natural persons. The client may use the Brokerage only for personal purposes (e.g. management of the client's own assets). Use for commercial purposes (such as commercial securities trading or the commercial management of third-party assets) or other professional activities is not permitted.

1.3. In the application section on the Platform, the client has the option to open the securities account with clearing account, which is required for the Brokerage, with the Custodian Bank via the Platform. For this purpose, Scalable Capital will transmit to the Custodian Bank the corresponding declarations of intent of the client to open a securities account with clearing account. Scalable Capital is not obliged to ensure the conclusion of the contract with the Custodian Bank. It is at the discretion of the Custodian Bank whether the contract with the client is concluded.

2. Subject matter of the contract and Power of Attorney

2.1. Scalable Capital issues the relevant orders for the acquisition and/or sale of financial instruments ("**Orders for Securities**") to the Custodian Bank at the instigation as well as in the name and for the account of the client. Scalable Capital provides the client with the Client Area of the Platform to enable the client to instruct Scalable Capital to place the Orders for Securities with the Custodian Bank. Scalable Capital is hereby authorised to issue the Orders for Securities to the Custodian Bank in the name and for the account of the client after prior instruction by the client. Scalable Capital may instruct third parties with the performance.

2.2. The client may instruct Scalable Capital to place the Orders for Securities solely via the Client Area of the Platform. The client is not entitled to expect Scalable Capital to accept instructions from the client to place Orders for Securities with the Custodian Bank in any other form. Where objective reasons exist (for example technical problems, maintenance work, updates), Scalable Capital reserves the right to refer the client to alternative forms of issuing instructions with regard to Orders for Securities (for example by email). However, under no circumstances may the client instruct Scalable Capital to place Orders for Securities by telephone.

2.3. Scalable Capital offers various models of Brokerage, each of which may have a different scope of service, provide for different fee levels and/or include different payment modalities (in each case "**Brokerage Model**"). The client is free to choose one of the Brokerage Models. The change to another Brokerage Model ("**Change of Brokerage Model**") can be initiated by the client at any time in the Client Area. However, the actual implementation of the Change of Brokerage Model may take several bank working days.

2.4. Scalable Capital may, at its reasonable discretion, set certain Minimum Order Amounts for both (individual) Orders for Securities and securities savings plans ("**Minimum Order Amount**"). The Minimum Order Amount will not exceed EUR 500.00. The applicable Minimum Order Amount will be displayed on the Website and/or in the Mobile Apps.

3. Execution-only transaction, product governance, market abuse

3.1. Brokerage is limited to the placing of Orders for Securities (initiated by the client) with the Custodian Bank (execution-only transaction without Appropriateness Assessment for non-complex financial instruments and with Appropriateness Assessment for all other financial instruments).

3.2. In the case of an execution-only transaction of non-complex financial instruments, the statutory and regulatory duties to protect the client are limited. The client is hereby expressly informed that Scalable Capital does not carry out an Appropriateness Assessment when acquiring or selling non-complex financial instruments.

3.3. Orders for Securities initiated by the client to the Custodian Bank with respect to the acquisition of complex financial instruments, on the other hand, require a prior Appropriateness Assessment. Scalable Capital assesses the appropriateness according to whether the client is able to assess the risks arising from the financial instrument on the basis of their knowledge and experience ("**Appropriateness Assessment**"). Scalable Capital reserves the right to exclude the client from placing Orders for Securities in relation to complex financial instruments (e.g. based on the outcome of the Appropriateness Assessment). Irrespective of any Appropriateness Assessment carried out, the client should inform themselves about the respective risks of the envisaged securities transaction by means of the information and risk notices provided (as well as, if applicable, on the basis of further information from the issuers (e.g. KID) or from third parties) before placing the Order for Securities.

3.4. Scalable Capital is generally obliged to assess the compatibility of the financial instruments sold by Scalable Capital in the context of Brokerage with the needs of the clients, taking into account the so-called target market (so-called product governance). For non-complex financial instruments that are sold exclusively by way of an execution-only transaction without Appropriateness Assessment, Scalable Capital determines the specific target market and matches the specific target market only with regard to the target market category "client category". For complex financial instruments that are sold exclusively by way of an execution-only transaction with an Appropriateness Assessment, Scalable Capital determines the specific target market and matches the specific target market only with regard to the target market categories "client category" and "knowledge and experience". The client is hereby informed of this limited matching in each case.

3.5. The integrity of the financial markets, the investors as well as investor confidence in these markets are protected by law against market abuse. Therefore, among other things, market manipulation and insider dealing in intentional cases constitute a criminal offence. Scalable Capital expressly draws the client's attention to the need to comply with this statutory framework when using the Brokerage. Scalable Capital takes precautions to fulfil its duties of detection and monitoring in this context.

4. Trading Universe

4.1. In the context of Brokerage, only the financial instruments displayed in the Client Area of the Platform (usable via the Website or the Mobile Apps) may be purchased or sold ("**Trading Universe**"). Against this background, the client may in principle only have the financial instruments acquired in the context of Brokerage booked into their securities account at the Custodian Bank.

4.2. Should the client arrange for other securities to be booked into the securities account or should a financial instrument acquired in the context of Brokerage no longer form part of the Trading Universe in the meantime, the client may not be able to instruct the sale of these securities in the Client Area of the Platform. In this case, the client must contact Scalable Capital to agree on how to proceed. The sale of these securities may give rise to additional costs at Scalable Capital and/or the Custodian Bank, which are to be borne by the client in accordance with the applicable List of Prices and Services of Scalable Capital or the applicable List of Prices and Services of the Custodian Bank.

4.3. In order to exercise its rights arising from securities (e.g. participation in a shareholders' meeting), Scalable Capital will post to the client's Mailbox the documents provided electronically to Scalable Capital by the Custodian Bank in this context. Scalable Capital may, in coordination with the Custodian Bank, enable the client in the Client Area to arrange for certain instructions, declarations and/or other measures to be transmitted to the Custodian Bank. It is up to the client whether and to what extent rights from securities are exercised. In this context, Scalable Capital refers to the relevant provisions of the contractual terms agreed between the Custodian Bank and the client.

5. Instruction by clients and placing of Orders for Securities

5.1. To issue instructions for Orders for Securities, the client must select a financial instrument for acquisition or sale in the Client Area of the Platform as well as the corresponding number of units (including fractions, if applicable), taking into account the Minimum Order Amount applicable in each case and the execution venue, if applicable. In principle, the execution venues (i) gettex, the trading model of the Munich Stock Exchange (Bayerische Börse AG,

Karolinenplatz 6, 80333 Munich, Germany), and (ii) Xetra®, the trading venue of the Frankfurt Stock Exchange (Deutsche Börse AG, 60485 Frankfurt am Main, Germany) are available to the client. If a financial instrument can only be traded on one of the execution venues offered, the client's instruction will always include the proviso that the Custodian Bank must place the Orders for Securities for execution via the available execution venue (see Clause 8 Execution of Orders for Securities and Execution Policy). If a financial instrument can be traded on both execution venues, the client must issue instructions as to which execution venue their Order for Securities is to be executed on. The selected execution venue may differ from the one that the Custodian Bank would choose to achieve the best possible result in accordance with its execution policy if no execution venue is specified. The client can also specify whether the Order for Securities is to be tied to a price limit (so-called limit price) and/or whether the Order for Securities is only to be placed in the market for execution when a price threshold is reached (so-called stop price). The instruction will always include the proviso that the validity of an Order for Securities issued to the Custodian Bank (i) is limited to the relevant trading day (i.e. no non-trading day of the execution venue) of the issuance without limit and stop price and (ii) is limited to 360 days after issuance with limit and/or stop price. In the case of financial instruments linked to an underlying (such as ETPs), Scalable Capital may allow the entry of quantities, limit and stop prices in terms of the underlying. The conversion into quantities and prices of the financial instrument is provided indicatively on an ongoing basis based on current quotes from an execution venue and the inventory data provided by the product manufacturer and is confirmed once the Order for Securities is instructed.

5.2. The client has the possibility and obligation to check the corresponding information after entering it. For this purpose, all details will be displayed to the client again in a separate overview in the Client Area. The client must then press the corresponding electronic button to instruct Scalable Capital to issue the corresponding Order for Securities to the Custodian Bank. The instruction to issue the corresponding Order for Securities to Scalable Capital is only binding when (i) immediately after pressing the aforementioned button, a corresponding confirmation of receipt and (ii) the corresponding Order for Securities in the transaction list are displayed to the client in the Client Area.

5.3. As a general rule, Scalable Capital does not accept instructions from the client to issue Orders for Securities (i) between 11:30 pm and 12:15 am, (ii) on weekends (Saturday, Sunday) and
(iii) on non-trading days of the execution venue. In addition, the acceptance of instructions to place Orders for Securities without limit and stop prices may be limited outside of the trading hours of the execution venue (gettex currently Monday to Friday from 8:00 am to 10:00 pm, Xetra currently Monday to Friday from 9:00 am to 5:30 pm). In addition, Scalable Capital is entitled, at its reasonable discretion, to set different, extend and/or restrict the times for receiving instructions to place Orders for Securities at any time. Scalable Capital will inform the client of such changes in advance in an appropriate manner.

5.4. In order to protect the client, prior to transmission to the Custodian Bank, Scalable Capital will apply a limit price ("**Protection Limit**") to orders for the acquisition of a financial instrument for which the client has not defined a limit price. The Protection Limit is calculated as the lesser of (i) the client's credit balance available for investment divided by the number of units to be purchased and (ii) the last purchase price of the relevant financial instrument or, in the case of stop order, the stop price multiplied by a factor of 1.05. The Protection Limit is then rounded down to 4 decimal places and adjusted in accordance with the tick sizes defined under Delegated Regulation (EU) 2017/588. The Protection Limit is displayed to the client in the Client Area. The associated Orders for Securities expires 360 days after placement. Scalable Capital explicitly points out that orders to sell a financial instrument are not subject to a Protection Limit. Clients should choose for themselves between maximum execution probability and minimum price to be achieved when selling (by choosing between market and limit order and, if applicable, a limit price).

6. Securities savings plans

6.1. For certain financial instruments marked accordingly in the Client Area of the Platform, the client may instruct Scalable Capital to place Orders for Securities with the Custodian Bank at regular recurring times and at fixed savings rates. The instruction may also provide for a regular increase in the savings rate by a specified percentage up to the applicable maximum

order volume. To instruct such a securities savings plan ("**Savings Plan**"), the client must select a financial instrument and (taking into account the applicable Minimum Order Amount) the savings rate in euros in the Client Area of the Platform, review the corresponding details again in the overview displayed in the Client Area and then press the corresponding electronic button to confirm. The Savings Plan will only be deemed to be bindingly instructed when a corresponding confirmation of receipt is displayed to the client in the Client Area immediately after the client presses the aforementioned button. The instruction always includes the proviso that the Custodian Bank must place the Savings Plan for execution via the execution venue gettex, the trading model of the Munich Stock Exchange (Bayerische Börse AG, Karolinenplatz 6, 80333 Munich, Germany) (see Clause 8. Execution of Orders for Securities and Execution Policy).

6.2. Unless the Savings Plan is to be executed on the basis of the freely available credit balance on the clearing account (belonging to the securities account), Scalable Capital will instruct the collection of the Savings Plan instalment in advance by SEPA direct debit from the reference account indicated for the corresponding securities account with clearing account. As a rule, Scalable Capital issues the corresponding Orders for Securities to the Custodian Bank at the time defined when the securities savings plan is instructed. Compliance with this point in time to the exact day cannot be guaranteed and is not promised either. The times of instruction and execution depend, among other things, on the tradability of the instrument, currently available balances of cash and custody account and the data exchange with the Custodian Bank. The client may increase, reduce (to no less than the respective Minimum Order Amount) or discontinue unit purchases at any time ("**Change to the Savings Plan**"). A Change to the Savings Plan will be taken into account immediately in each case, unless Scalable Capital has already issued the relevant instructions to the Custodian Bank. In this case, the Change to the Savings Plan applies to the subsequent savings rate.

6.3. In the event of a change in the securities identification number (*WKN – Wertpapierkennnummer*)/ISIN of a financial instrument (for example due to mergers, renaming or other circumstances), Scalable Capital may continue existing Savings Plans under new WKN/ISIN or terminate the Savings Plan. A continuation of the Savings Plan under the new WKN/ISIN cannot be guaranteed and is also not assured. Scalable Capital will inform the client about such a change of the WKN/ISIN and about the continuation or termination in the Client Area.

7. Instruction on the basis of credit balance only

7.1. The client may instruct Scalable Capital to place Orders for Securities with the Custodian Bank solely on the basis of the freely available credit balance on the clearing account (belonging to the client's securities account). The client may ensure the required credit balance on the clearing account by (i) initiating a corresponding SEPA direct debit from the reference account (indicated for the relevant securities account) in the Client Area of the Platform, (ii) transferring the corresponding amount or (iii) selling financial instruments from the portfolio. Scalable Capital may make the availability of payment methods dependent on further requirements (in particular to prevent abuse and fraud) (e.g. credit assessment).

7.2. The credit balance is freely available if it is not already required for pending transactions (for example other Orders for Securities, withdrawals, securities savings plans). Scalable Capital may determine the available credit balance at its reasonable discretion in order to avoid, to the extent possible, overdrawing the clearing account. However, Scalable Capital cannot guarantee that the clearing account will not be overdrawn. This is due, among other things, to the fact that the actual execution price level is uncertain, certain charges (e.g. taxes) to Scalable Capital may not yet be foreseeable and other relevant circumstances cannot be taken into account.

7.3. The client is obliged to settle any overdraft on the clearing account without undue delay. Scalable Capital expressly draws the client's attention to the fact that, if the clearing account is overdrawn, additional costs may be incurred which are to be borne by the client in accordance with the Terms and Conditions of the Custodian Bank (in particular the applicable List of Prices and Services). The client is further obliged, in the event of any overdrawing of the clearing account, to provide Scalable Capital with up to date details of self-employment (and, if applicable, of the industry) for transmission to the Custodian Bank.

7.4. In order to avoid double debiting of the clearing account, Scalable Capital may, prior to accepting an instruction for payment, in consultation with the Custodian Bank, require the

client to expressly authorise SEPA debit entries for the last eight (8) weeks vis-à-vis the bank where the client's reference account is held. In addition, in order to avoid unintended borrowing, Scalable Capital may, in agreement with the Custodian Bank, deduct unauthorised SEPA debit entries of the last eight (8) weeks when calculating the freely available balance.

7.5. In contrary to the principle of instructions on a credit basis only, Scalable Capital may, in alignment with the Custodian Bank, also accept instructions (purchases) on the basis of brokered but not yet value-dated SEPA direct debit transactions ("**Instant**") and issue corresponding Orders for Securities to the Custodian Bank. The value date of the SEPA direct debits in the case of Instant is regularly before or at the same time as the normal value date of the Orders for Securities for financial instruments in the Trading Universe. Due to delays in payment transactions, deviating value dates for certain classes of financial instruments and other relevant circumstances, the clearing account may be overdrawn. The above obligations to balance the clearing account, restrictions on the availability of payment methods, as well as regulations to avoid double debits and unintended borrowing shall apply.

8. Execution of Orders for Securities and Execution Policy

8.1. In the context of Brokerage, Scalable Capital's only obligation with regard to securities transaction is to receive instructions from the client and place the corresponding Orders for Securities with the Custodian Bank. The actual execution transactions are executed by the Custodian Bank on its own responsibility and in its own name for the account of a third party (principal broking service).

8.2. The terms and conditions agreed between the Custodian Bank and the client apply to the execution of the securities transactions. In this context, Scalable Capital expressly draws the client's attention to the fact that the execution transactions are also subject, among other things, to the legal provisions and terms of business (usages) applicable to securities trading at the execution venue. The actual execution prices may differ from the price data displayed in the Client Area. Execution at a certain price cannot be guaranteed.

8.3. Since Scalable Capital, as contract broker, is interested in an efficient and cost-effective execution of the Orders for Securities at attractive conditions in the interest of the client, Scalable Capital works exclusively with the Custodian Bank. For the aforementioned reasons, only the execution venue gettex, the trading model of the Munich Stock Exchange (Bayerische Börse AG, Karolinenplatz 6, 80333 Munich, Germany), is available for Savings Plans. Further details on the selection of the Custodian Bank, the placing of Orders for Securities with the Custodian Bank and the execution of Orders for Securities can be found in the Execution Policy (Annex 1). The client expressly agrees to this Execution Policy.

9. Price data and quotations

9.1. Scalable Capital expressly draws the client's attention to the fact that (i) the price data displayed in the Client Area of the Platform merely represent indicative and non-binding quotations (so-called quotes) of an execution venue and (ii) the other value information relevant for the Orders for Securities (such as estimated order volume, valuation of the securities account positions, other calculations based on the aforementioned basis) is based on these indicative and non-binding quotations. In the case of financial instruments linked to an underlying (such as ETPs), Scalable Capital may allow the entry of quantities, limit and stop prices in terms of the underlying. The conversion into quantities and prices of the financial instrument is provided indicatively on an ongoing basis based on current quotes from an execution venue and the inventory data provided by the product manufacturer.

9.2. Scalable Capital is provided with these quotations by an execution venue, which means that Scalable Capital does not assume any liability towards the client for their accuracy, completeness and up-to-dateness. The exclusion of liability does not apply in the event of a wilful or grossly negligent breach of duty by Scalable Capital.

10. Fees and expenses

10.1. The provisions of the General Terms and Conditions and the applicable List of Prices and Services apply.

10.2. The client will issue Scalable Capital a corresponding SEPA direct debit mandate for the satisfaction of the remuneration claim in the application section. In addition, Scalable Capital may also satisfy its remuneration claim from the clearing account (belonging to the relevant securities account) and is entitled to instruct the Custodian Bank to make the corresponding

payment.

10.3. In the event of a Change of Brokerage Model by the client, the fees payable in accordance with the relevant List of Prices and Services will apply from the time the newly selected Brokerage Model is displayed in the Client Area.

10.4. The fees paid by the client as advance payments (and not owed for specific Orders for Securities) prior to the Change of Brokerage Model or a termination of the Brokerage will be refunded by Scalable Capital (upon the corresponding request of the client in text form) on a *pro rata* basis for the part of the settlement period (month or year) that has not expired yet and is relevant (at the time of the Change of Brokerage Model or the termination of the Brokerage), with the calculation being based on months consisting of 30 days and the year consisting of 365 days.

11. Inducements

11.1. In connection with the provision of Brokerage (contract brokerage), Scalable Capital may receive (indirectly through the Custodian Bank, if applicable) payments from the operators of the execution venues, from the providers of securities (product providers) and/or from market makers for the acquisition of certain securities (if applicable) at certain execution venues by clients of Scalable Capital (inducements). These include transaction-, volume-, cash inflow- and/or portfolio-based sales commission and/or sales follow-up commission. The specific amount of these inducements depends in the individual case on the execution venue, product provider and/or market maker as well as on the respective underlying agreement. The amount of the inducements may be determined based on all clients and therefore cannot be attributed to an individual transaction or an individual client in every case.

11.2. The receipt of these inducements serves to provide efficient and high-quality infrastructure for the acquisition and sale of a wide range of financial instruments as well as comprehensive information at favourable prices.

11.3. In connection with the provision of Brokerage (contract brokerage), Scalable Capital may also pay to and/or receive from the Custodian Bank fees and charges without which the provision of investment services would not be possible to begin with or which are necessary for this purpose and which, by their nature, are not likely to jeopardise the fulfilment of the corresponding statutory duties. In this context, the Custodian Bank receives from Scalable Capital and/or pays to Scalable Capital in connection with the brokering, execution and/or processing of client orders a transaction-, volume- and/or portfolio-based remuneration, the amount of which depends on the execution venue and financial instrument.

11.4. In addition, Baader Bank may, depending on a customary market interest rate, receive from or pay to Scalable Capital a remuneration in connection with the investment of the credit balances on the clients' clearing accounts.

11.5. The client agrees that Scalable Capital may collect and retain these payments within the framework of the statutory prerequisites. In this respect, the client and Scalable Capital agree, in deviation from the statutory provisions of the law of agency, that the client will not have a claim against Scalable Capital for the return of these minor non-monetary inducements. Without such an agreement, Scalable Capital – assuming the applicability of the law of agency to the services of Scalable Capital under this contract – would have to surrender these minor non-monetary inducements to the client.

11.6. In the Client Area of the Platform, further information on the inducements received and/or granted by Scalable Capital will be displayed to the client when an Order for Securities is initiated. Scalable Capital will provide further details at the client's request.

Annex 1: Execution Policy

1. Scope of application

1.1. Scalable Capital applies this policy to the placing of Orders for Securities (initiated by the client) with the Custodian Bank for the purpose of acquiring or selling exchange-traded financial instruments.

1.2. The actual execution transactions are executed by the Custodian Bank on its own responsibility and in its own name for the account of a third party (principal broking services). The Custodian Bank may also commission another trading partner as an intermediate commission agent to conclude the corresponding execution transaction.

2. Selection of the Custodian Bank

2.1. In the context of Brokerage, Scalable Capital cooperates exclusively with the following Custodian Bank: Baader Bank AG, Weihenstephaner Str. 4, 85716 Unterschleißheim, Germany.

2.2. The Custodian Bank was selected based on the following considerations: The Custodian Bank's competitive pricing allows Scalable Capital to offer cost-efficient contract brokerage. The Custodian Bank's modern technical infrastructure allows for efficient integration with Scalable Capital's technical systems. Finally, as a securities specialist, the Custodian Bank has relevant experience in trading financial instruments.

3. Best possible result, execution venue and Collective Orders

3.1. Scalable Capital takes all reasonable steps to achieve the best possible result for the client: The best possible result for the client can be determined based on the following factors: the price of the financial instrument and all costs associated with the execution of the order (collectively "**Total Fee**"), the likelihood and speed of execution, the safety of settlement, the market model, liquidity, technical infrastructure and any other aspects relevant to the execution of the order. Scalable Capital determines the best possible result primarily based on the Total Fee, as the Brokerage's clients are exclusively retail clients.

3.2. Scalable Capital only accepts client orders with instructions for execution at the following execution venues: gettex (trading model of the Munich Stock Exchange), Bayerische Börse AG, Karolinenplatz 6, 80333 Munich, Germany as well as Xetra® (trading venue of the Frankfurt Stock Exchange), Deutsche Börse AG, 60485 Frankfurt am Main, Germany. The specification of an execution venue by the client constitutes an explicit instruction to the Custodian Bank and may prevent the Custodian Bank from choosing the execution venue it would choose to achieve the best possible result in accordance with its execution policy if no execution venue is specified. The execution venues were selected based on the following considerations:

3.2.1. The pricing and trading model of the execution venues enable Scalable Capital and the Custodian Bank to price the acquisition and sale of financial instruments competitively and attractively for the benefit of the client.

3.2.2. The execution venues may provide Scalable Capital with real-time price data for dissemination to the client.

3.2.3. The operators of the execution venues have specified execution rules as well as technical implementation rules which ensure proper quotation and price determination in line with the actual market situation. According to these rules, prices on suitable reference markets must be taken into account and defined price corridors must be observed.

3.2.4. This limitation to the execution venues specified is in line with the requirement to achieve the best possible result for the client. The connection exclusively to the execution venues specified allows the Custodian Bank and Scalable Capital to reduce their expenses and costs for the benefit of the client. This in turn significantly reduces the amount of the Total Fee. The other cost components (especially fees and charges of the execution venue, costs for clearing and settlement and other fees paid to third parties within the scope of the order execution), on the other hand, only have a minor effect on the amount of the Total Fee.

3.3. The presentation, sequence and, if applicable, preselection of execution venues in the order screen are primarily based on the criterion of the Total Fee.

3.4. Both Scalable Capital and the Custodian Bank can combine the Orders for Securities for different clients ("**Collective Order**"). Collective Orders enable cost-effective trading in financial instruments and are therefore in principle also advantageous for the client. However, Collective Orders can also be disadvantageous for the individual client. They can, for example, have a negative impact on market pricing or lead to a reduced allocation for the individual client due to an excessively large order volume. In the latter case, the contract broker has laid down principles for proper order allocation.

4. Miscellaneous

4.1. In the context of Brokerage, Scalable Capital may acquire or sell fractions of financial instruments in the name and for the account of the client. Fractional trading is only possible via the execution venue gettex. The corresponding special conditions of the Custodian Bank

apply.

4.2. Scalable Capital regularly reviews execution quality to ensure that the Orders for Securities executed by the Custodian Bank are executed to achieve the best possible result. Scalable Capital uses internal and external systems to review the execution quality.

4.3. This Execution Policy is reviewed by Scalable Capital at least once a year. A review will also take place if Scalable Capital becomes aware of a material change that could result in an execution with the best possible result no longer being guaranteed.

II. List of Prices and Services

LIST OF PRICES AND SERVICES

As at: ~~December 2022~~March 2023

I. Wealth Management (Note: for Brokerage see under II. Brokerage of the List of Prices and Services)

Wealth Management fee (varying depending on client assets under management)	With custody accounts at	
	Baader Bank	**IN G**
	reduced by the fees charged by the custodian bank for trade executions and **reduced by the Offsetting Amount carried forward from the previous Billing Period.**	
100,000 Euro or less	**0.75 % per year**	**0.325 % per year**
More than 100,000 Euro	**0.69 % per year**	**0.300 % per year**
More than 500,000 Euro	**0.49 % per year**	**0.210 % per year**
Minimum fee	EUR 0.00	-
Offsetting Amount carried forward	If the fee calculation (without considering the Minimum Fee) results in a negative amount, this shall be carried forward as the Offsetting Amount for the next billing period.	-
Basis	Average market value of client assets under management on valuation days.	
Billing Period	Calendar month (pro rata if applicable)	
Billing Quotient	Number of calendar days in the Billing Period divided by the number of calendar days in the calendar year.	
Due date	With the end of the respective Billing Period.	

Notes	1. Fees for the services provided by Scalable Capital and the custodian bank amount from 0.49 % to 0.75 % per year (incl. pro rata VAT), with a minimum of EUR 75 for accounts held with ING (please refer to ING's terms and conditions for further information). 2. The Wealth Management fee is calculated on a graduated basis depending on the client assets under management in the respective volume bands. The fee for the next higher volume band is only charged for the part of the client assets under management falling within this volume band.

II. Brokerage (Note: for Wealth Management see previous page)

Brokerage fees			FREE Broker (before FREEBROKER)	PRIME Broker (before PRIMEBROKER)	PRIME+ Broker (before PRIMEBROKER flex)
Flat fee	recurring		EUR 0.00	EUR 2.99 per month / EUR 35.88 per year billed annually in advance	EUR 4.99 per month billed monthly in advance
Shares, ETFs, ETCs or other ETPs	per savings plan execution	on gettex (Munich stock exchange)	EUR 0.00		
	per individual trading order	on gettex (Munich stock exchange)	EUR 0.99	EUR 0.00 for investment amounts starting at EUR 250 EUR 0.99 for investment amounts below EUR 250	
		on Xetra (Deutsche Boerse)	EUR 3.99 *Note: The custodian bank charges a trading venue fee of 0.01%, minimum of EUR 1.50. This covers all third-party costs for trading and settlement.*		
Crypto ETPs	per savings plan execution	on gettex (Munich stock exchange)	EUR 0.00 +0.99 % Spread surcharge	EUR 0.00 +0.69 % Spread surcharge	
	per individual trading order	on gettex (Munich stock exchange)	EUR 0.99 +0.99 % Spread surcharge	EUR 0.00 for investment amounts starting at EUR 250 EUR 0.99 for investment amounts below EUR 250 +0.69 % Spread surcharge	
		on Xetra (Deutsche Boerse)	EUR 3.99 +0.99 % Spread surcharge	EUR 3.99 +0.69 % Spread surcharge	
			Note: The custodian bank charges a trading venue fee of 0.01%, minimum of EUR 1.50. This covers all third-party costs for trading and settlement.		
Mutual funds (excl. ETFs)	per savings plan execution	on gettex (Munich stock exchange)	EUR 0.99 + up to 5 % Fund surcharge	EUR 0.00 + up to 5 % Fund surcharge	
	per			EUR 0.00 for investment amounts starting at EUR	

	individual trading order		EUR 0.99	250 EUR 0.99 for investment amounts below EUR 250
Derivatives	per individual trading order	on gettex (Munich stock exchange)	EUR 3.99	
Bonds	per savings plan execution	on gettex (Munich stock exchange)	EUR 0.00 + up to 5 % Spread surcharge	
	per individual trading order		EUR 0.99 + up to 5 % Spread surcharge	EUR 0.00 for amounts starting at EUR 250 EUR 0.99 for amounts below EUR 250 + up to 5 % Spread surcharge

Fee for brokered payments	**FREE Broker** (before FREEBROKER)	**PRIME Broker** (before PRIMEBROKER)	**PRIME+ Broker** (before PRIMEBROKER flex)
Instant	per SEPA direct debit	0.99 % of the deposit amount for up to EUR 5,000, each additional euro free of charge	0.69 % of the deposit amount for up to EUR 5,000, each additional euro free of charge

PRIME-Products	You can find the respective partners, products and (if applicable) further special conditions on the website and/or in the iOS and Android apps.

III. Notes and explanations

1. All fees and charges are inclusive of the applicable statutory value-added tax where applicable.

2. The provisions of the Client Documentation regarding fees and charges apply in addition to this fee schedule. With regards to promotions, discounts or any other fee reductions, separate terms and conditions (such as time limits or restrictions of the group of eligible participants) defined by Scalable Capital may apply.

3. Scalable Capital may not obtain possession or ownership of client assets. All client assets are held with the custodian bank authorised by the client which is affiliated to the compensation scheme for German banks (Entschädigungseinrichtung deutscher Banken GmbH) and if applicable to an additional voluntary deposit guarantee scheme. Please refer to the information provided by the respective custodian bank.

4. Investors who make use of investment services provided by investment services firms such as Scalable Capital are protected by investor compensation. This is the responsibility of the German Compensatory Fund of Securities Trading Companies (Entschädigungseinrichtung der Wertpapierhandelsunternehmen - EdW). For further information see under A. Pre-contractual Information, Chapter II. Distance marketing information, Clause 2 in this Client Documentation. Details on the scope and prerequisites of a claim for compensation can also be found in the statutory provisions (in particular the German Investor Compensation Act (Anlegerentschädigungsgesetz - AnlEntG)) and in the information provided by the EdW at http://www.e-d-w.de/.

III. Risks of Investing

Risks of Investing

Table of Contents

I. Introduction 2
II. General risks of investing 3
III. Functionality and risks of different asset classes 5
IV. Functioning and risks of trading securities 19
V. Functioning and risks of investment services 21

NOTE: This risk information is provided to the client prior to the conclusion of the contract. As the contents of this risk disclosure are amended from time to time, in particular to comply with legal or other regulatory requirements, the most recent version of this risk disclosure is always available on the website of Scalable Capital GmbH.

As at: ~~August 2022~~March 2023

I. Introduction

An investment is generally the use of funds in investments, tangible assets or the like for the purpose of making a profit. In the present case, the investment in question is an investment in financial instruments. Risks are part of every investment. Every investor should therefore develop a basic understanding of the characteristics, functioning and risks of an investment. The aim of this document is to provide investors with such an understanding.

1. Objective of the investment

The aim of investment in financial instruments is to preserve or increase assets. The main difference between investing in securities and forms of savings such as savings accounts, cash deposit or fixed-term deposit accounts is the deliberate assumption of risks in order to take advantage of opportunities for returns. In the case of savings products, on the other hand, the amount paid in (nominal) is guaranteed, but the return is limited to the agreed interest rate.

Traditional savings products usually increase in value over time, i.e. through regular payments and interest income. The amount saved is not subject to fluctuations. However, this supposed security may only exist in the short or medium term. The assets can be gradually devalued by inflation. If the applicable interest rate is lower than inflation, the investor has to accept a loss of purchasing power and thus a financial loss. The longer the investment period, the greater the negative impact of inflation on the assets.

Investment in securities is intended to protect against this gradual loss of wealth by generating a return above the level of inflation. However, the investor must be prepared to bear the various risks of the investment.

2. Interplay of return, security and liquidity

In order to select an investment strategy and the corresponding investment instruments, it is

important to be aware of the importance of the three basic pillars of investment, namely return, security and liquidity:

- **Return** is the measure of the economic success of an investment, measured in terms of profits or losses. This includes, among other things, positive price developments and distributions such as dividends or interest payments.
- **Security** is geared to the preservation of the invested assets. The security of an investment depends on the risks to which it is exposed.
- **Liquidity** describes the availability of the invested assets, i.e. in what period and at what cost the invested assets can be sold.

The objectives of return, security and liquidity are interrelated. An investment with high liquidity and high security does not usually offer high return. An investment with high return and relatively high security may be characterized by lower liquidity. An investment with high return and high liquidity usually has low security.

Investors must weigh these objectives against each other according to their individual preferences and financial and personal circumstances. Investors should be aware that an investment that promises to achieve all three objectives is usually "too good to be true".

3. Risk diversification

For investment purposes, it is particularly important not only to know and take into account the risks of individual securities or asset classes, but also to understand the interaction of the various individual risks in the portfolio context.

Taking into account the targeted return, the portfolio risk should be optimally reduced by a suitable combination of investment instruments. This principle, i.e. the reduction of the risk of an investment through an appropriate portfolio composition, is referred to as spreading risk or diversification. The principle of diversification follows the principle of not "putting all your eggs in one basket". Investors spreading their investment over just a few assets, may be exposed to unnecessarily high risk. Appropriate diversification can reduce the risk of a portfolio not just to the average of the individual risks of the portfolio components, but usually below that level. The degree of risk reduction depends on how the prices of the portfolio components are correlated.

The correlation expresses the degree of dependence of the price development of the individual portfolio components to each other. In order to reduce the overall risk of the portfolio, investors should allocate their funds to investments that have as low or negative a correlation to each other as possible. This can be done by spreading investments across regions, sectors and asset classes, among other things. In this way, losses on individual investments can be partially offset by gains on other investments.

II. General risks of investing

There are general risks associated with investing that are significant regardless of the particular asset class, the particular way in which securities are traded or the particular investment service provided. Some of these risks are described below.

1. Economic risk

The overall economic development of a national economy typically takes place in cycles, the phases of which can be divided into the sub-sections upswing, peak phase, downswing and trough phase. These economic cycles and the interventions by governments and central banks that are often associated with them can last for several years or decades and have a significant impact on the performance of various asset classes. Unfavourable economic phases can thus affect an investment over the long term.

2. Inflation risk

The inflation risk describes the danger of suffering a financial loss due to the devaluation of money. If inflation - i.e. the positive change in the prices of goods and services - is higher than the nominal return on an investment, this results in a loss of purchasing power equal to the difference. In this case, one speaks of negative real interest rates.

The real rate of return can serve as a benchmark for a possible loss of purchasing power. If the nominal interest rate of an investment is 4 % over a certain period of time and inflation is

2 % over this period, this results in a real interest rate of +2 % per year. In the case of inflation of 5 %, the real return would only be -1 %, which would correspond to a loss of purchasing power of 1 % per year.

3. Country risk

A state can influence the movement of capital and the transferability of its currency. If, for this reason, a debtor domiciled in such a state is unable to meet an obligation (on time) despite its own solvency, this is referred to as a country or transfer risk. An investor may suffer a financial loss as a result.

Reasons for such an influence on capital movements and the transferability of the currency can be, for example, a lack of foreign exchange, political and social events such as changes of government, strikes or foreign policy conflicts.

4. Currency risk

In the case of investments in a currency other than the investor's home currency, the return achieved does not depend exclusively on the nominal return on the investment in the foreign currency. It is also influenced by the development of the exchange rate of the foreign currency to the home currency. A financial loss may arise if the foreign currency in which the investment was made depreciates against the domestic currency. Conversely, the investor may benefit if the home currency depreciates. A currency risk exists not only in the case of cash investments in foreign currencies, but also in the case of investments in shares, bonds and other financial products which are quoted in a foreign currency or make distributions in a foreign currency.

5. Liquidity risk

Investments that can usually be bought and sold at short notice and whose buying and selling prices are close together are called liquid. For these investments, there are usually a sufficient number of buyers and sellers to ensure continuous and smooth trading. In the case of illiquid investments, on the other hand, or even during market phases in which there is insufficient liquidity, there is no guarantee that it will be possible to sell an investment at short notice and without a significant price discount. This can lead to asset losses if, for example, an investment can only be sold at a lower price.

6. Volatility

The value of an investment may fluctuate over time. This applies in particular to the prices of securities. The so-called volatility is a measure of these fluctuations within a certain period of time. The higher the volatility of an investment, the greater the fluctuations in value (both upwards and downwards). A longer-term investment in the capital market counteracts short-term fluctuations insofar as short-term fluctuations in value become less relevant over a longer period of time.

7. Cost risk

Costs are often neglected as a risk factor of investments. However, overt and hidden costs are of crucial importance for investment success. For long-term investment success, it is essential to pay close attention to the costs of an investment.

Credit institutions and other financial- or securities services providers generally pass on transaction costs for the purchase and sale of securities to their clients and may also charge a commission for the execution of orders. In addition, banks, fund providers or other financial service providers or intermediaries usually charge so-called follow-up costs, such as costs for custody account management, management fees, initial charges or pay commissions, which are not readily apparent to the client. These costs should be included in the overall economic analysis: The higher the costs, the lower the effectively achievable return for the investor.

8. Tax risks

Income generated from investments is generally subject to tax and/or duties for the investor. Changes in the tax framework for investment income may lead to a change in the tax and duty burden. In the case of investments abroad, double taxation may also occur. Taxes and duties therefore reduce the effectively achievable return for the investor. In addition, tax policy decisions can have a positive or negative impact on the performance of the capital

markets as a whole. If necessary, the investor should contact their tax authority or their tax advisor in order to clarify tax issues and reduce the associated risks.

9. Risk of credit-financed investments

Investors may be able to obtain additional funds for investment by borrowing additional funds with the aim of increasing the amount invested. This approach results in leverage of the capital invested and may lead to a significant increase in risk. In the event of a falling portfolio value, it may no longer be possible to service additional funding obligations of the loan or interest and redemption claims of the loan, which may result in the investor being forced to (partially) sell the portfolio. Private investors ~~are~~should therefore ~~generally advised against~~be especially cautious with respect to loan- financed investments and, in particular, comprehensively evaluate the risks of a loan-financed investment (e.g. additional funding obligations) as well as their own financial circumstances before making an investment decision. As a rule, private investors should only use freely disposable capital for investments that are not required for current living expenses or to cover current liabilities.

10. Risk of incorrect information

Accurate information forms the basis for successful investment decisions. Wrong decisions can be made due to missing, incomplete or incorrect information as well as incorrect or delayed information transmission. For this reason, it may be appropriate under certain circumstances not to rely on a single source of information, but to obtain further information. An example here may be the basic information sheets, key investor information and other sales documents made available by the provider of the financial instrument.

11. Risk from trading interruptions and disruptions

Trading in financial instruments may be interrupted temporarily, for example due to technical malfunctions or by the execution venue, or may be temporarily unavailable for other reasons. In the case of volatile investments in particular, investors may not be able to sell the investment as a result. In the meantime, losses may occur.

12. Risk of self-custody

The proprietary custody of securities opens up the risk of loss of the certificates. The replacement of the securities documents embodying the investor's rights can be time-

consuming and costly. Self-custodians also risk missing important deadlines and dates, so that certain rights can only be asserted with delay or not at all.

13. Risk of custody abroad

Securities acquired abroad are usually held in custody by a third party domiciled abroad selected by the custodian bank. This can lead to increased costs, longer delivery times and uncertainties with regard to foreign legal systems. In particular, in the event of insolvency proceedings or other enforcement measures against the foreign custodian, access to the securities may be restricted or even excluded.

III. Functionality and risks of different asset classes

1. Cash and fixed-term deposits

1.1. General

The acceptance of third-party funds as deposits or other unconditionally repayable funds from the public is referred to as deposit business. Legally, this is usually a loan. As a rule, a distinction is made between cash deposits and fixed-term deposits. Deposits in a cash deposit account are subject to a fixed interest rate without a fixed term. The deposit is available daily. A fixed-term deposit account, on the other hand, has a fixed term during which the investor cannot access the deposit (or can only access it at the loss of the agreed interest).

1.2. Specific risks

- Inflation **risk:** Inflation risk is the change in the purchasing power of the final repayment and/or the interest income from an investment. If, during the term of a deposit, inflation changes in such a way that it exceeds the interest rate on the deposit, the investor's

effective purchasing power falls (negative real interest).

- **Default risk:** There is a risk that the deposit-taking credit institution may default (e.g. in the event of insolvency), i.e. it may no longer be able to repay the savings deposits. This risk can be mitigated by so-called deposit guarantee schemes, in which the repayment of the savings deposit is guaranteed in part or in full by the deposit guarantee scheme. In Europe, all EU member states have agreed to create national deposit guarantee schemes in accordance with harmonised European requirements. The EEA countries that are not members of the EU (e.g. Norway) have also set up deposit guarantee schemes. These deposit guarantee schemes cover up to a certain amount (in the EU generally up to EUR 100,000) if a bank is unable to repay its clients' deposits.
- **Interest rate risk:** Cash deposits are subject to the risk of a change in the applicable interest rate by the deposit-taking credit institution.
- **Foreign currency risks:** If cash deposits or fixed-term deposits are concluded in a currency other than the investor's home currency, the development of the exchange rate of the foreign currency to the home currency also influences the success of the investment. In addition, there are country risks in the form of influence on capital movements and the transferability of currencies.

2. Shares

2.1. General

Shares are securities issued by companies to raise equity capital and certify an ownership right in the company. A shareholder is therefore not a creditor as with a bond, but a co-owner of the company. The shareholder participates in the economic success and failure of the company through profit distributions, so-called dividends, and the performance of the share price.

The extent of the participation in the company evidenced by the share is determined, in the case of par value shares, by the fixed nominal amount stated. A no-par share is denominated in a specific number of shares. The participation quota of the individual shareholder and thus the scope of their rights is derived from the ratio of the number of shares held by them to the total number of shares issued.

There are different types of shares that carry different rights. The most important types are ordinary shares, preferred shares, bearer shares and registered shares. While ordinary shares do carry voting rights, preferred shares do not. To compensate for this, preferred shareholders receive preferential treatment, e.g. in the distribution of dividends. A bearer share does not require the shareholder to be entered in a share register. Shareholders can exercise their rights even without registration. Bearer shares are therefore more easily transferable, which typically improves their tradability. In the case of a registered share, the name of the holder is entered into the company’s share register. Without registration, the rights arising from ownership of the share cannot be exercised. Registered shares with restricted transferability are shares whose transfer to a new shareholder is also subject to the company's approval. Registered shares with restricted transferability are advantageous for the issuing company in that it retains an overview of the group of shareholders. However, registered shares with restricted transferability do not occur frequently.

Participation in a stock corporation confers various rights on shareholders. Share holder rights are defined by the local stock corporation acts and the articles of association of the company concerned. These are essentially property and management rights.

With regard to property rights, the most important are the entitlement to dividends, subscription rights and entitlement to additional or bonus shares:

- A dividend is the annual distribution of profits by the company to its shareholders. It depends on the economic development of the company, in particular on the net profit. A decision on the amount of the dividend is made by the shareholders at the Annual General Meeting as part of the appropriation of profits.
- A subscription right is the right of a shareholder to participate in a capital increase in order to preserve existing voting rights and to compensate for a possible asset disadvantage. An appropriate period of time must be observed for the exercise of the subscription right (which is independently tradable for this time).

- Additional or bonus shares may be issued as part of a capital increase from company funds. In such a case, the company increases the share capital from its own reserves, without making external contributions. The value of the company does not increase as a result (in contrast to the number of shares).

With regard to administrative rights, the rights to participate in the Annual General Meeting, the right to information and the right to vote are particularly worthy of mention. These administrative rights are prescribed by law and enable shareholders to safeguard their interests. As a rule, the Annual General Meeting is held annually. At this meeting, the shareholders pass resolutions on items on the agenda. Items for resolution are those provided for by law or the articles of association (e.g. the appropriation of the balance sheet profit, amendments to the articles of association or the discharge of the management board and supervisory board). At the Annual General Meeting, shareholders have a right to information on legal and business matters. Only in exceptional cases does the management board have the right to refuse to provide information. The shareholder's right to vote is the most important administrative right. As a rule, each share is allocated one vote. Preferred shares are an exception. Holders of these have no voting rights, but are given preference in the distribution of the unappropriated profit. Voting rights can either be exercised personally by attending the Annual General Meeting or transferred to a third party by proxy.

REITs are a special type of real estate investment. These are regularly listed stock corporations whose business consists of the acquisition, construction, rental, leasing and sale of real estate. In addition to the risks inherent in an investment in shares, there are also special risks associated with real estate as an asset class. While REITs in Germany have the legal form of a stock corporation, foreign REITs can take other forms. In the case of REITs, the assets must consist mainly of real estate and, in addition, the majority of the distributable profit must be distributed to the shareholders. If certain conditions are met, REITs are tax-efficient, as income is not taxed at the level of the company but only at the level of the shareholders. If REITs are listed on the stock exchange, as is the case in Germany, the value is determined by the available supply and the demand.

2.2. Specific risks

- **Price risk:** Shares can be traded on the stock exchange as well as over the counter. The price of a share is determined by supply and demand. There is no formula for calculating the "correct" or "fair" price of a share. Models for calculating share prices are always subject to subjective assumptions. The price formation depends to a large extent on the different interpretations of the accessible information of the market participants. Numerous empirical studies show that stock prices cannot be predicted systematically. Share prices are influenced by many factors. The associated risk of a negative share price development can be roughly divided into company-specific risk and general market risk. The company- specific risk depends on the economic development of the company. If the company's economic development is worse than expected, this can lead to negative share price developments. In the worst case, namely in the event of insolvency and subsequent bankruptcy of the company, the investor may suffer a total loss of their invested capital. However, it is also possible for the price of a share to move as a result of changes in the market as a whole, without this price change being based on company-specific circumstances. Price changes that are more likely to occur due to general trends in the stock market and are independent of the economic situation of the individual company are referred to as general market risk.
- **Insolvency risk:** As shareholders are only serviced in the event of insolvency after all other creditor claims have been serviced, equities are considered to be a relatively high-risk asset class.
- **Dividend risk:** Shareholders' participation in the company's profits through monetary distributions are called dividends. Just like a company's future profits, future dividends cannot be predicted. If a company earns a lower-than-planned profit or no profit at all and has not set aside any reserves, the dividend may be reduced or suspended altogether. However, an equity investor is not entitled to a distribution even if a profit is made. If the company deems provisions necessary, e.g. due to expected future costs (lawsuits, restructuring, etc.), it may suspend the dividend despite a profit.
- **Interest rate risk:** As interest rates rise, share prices may decline because, for example,

the company's borrowing costs may increase or future profits may be discounted at a higher interest rate and thus be valued lower at the present time.

- **Liquidity risk:** Usually, buying and selling prices are quoted on an ongoing basis for shares traded on the stock exchange, especially for companies with a high enterprise value that are part of a major share index, such as the MSCI World Index. If, for various reasons, no tradable prices are available on the market, the shareholder temporarily has no possibility to sell their position, which can have a negative impact on their investment. An example of illiquid shares are the so-called penny stocks. These are characterised by a very low stock market price (usually below the equivalent of one US dollar) and are often not traded on a market regulated and supervised by state-approved bodies. There is a risk that the security can only be resold under difficult conditions and at a considerable price disadvantage (due to a very wide spread between supply and demand prices). In addition, penny stocks are also subject to an increased risk of price manipulation by market participants.

- **Psychology of market participants:** In addition to objective factors (economic data, data on the company, etc.), psychological factors also play a role when a security is traded on an organised market, e.g. a stock exchange. Expectations of market participants, who may hold irrational opinions under certain circumstances, can contribute to rising or falling prices or decisively reinforce them. In this respect, share prices also reflect investors' assumptions, moods, hopes and fears. The stock market is also a market of expectations, whereby behavioural patterns do not always have to be comprehensible.

- **Risk of loss and modification of shareholder rights:** The shareholder rights already described (in particular the property and management rights) can be changed or replaced by measures under company law. Examples include mergers, demergers and changes of legal form. In addition, major shareholders (i.e. shareholders with a corresponding majority) can also force minority shareholders to leave the company by means of a so- called "squeeze-out". Although they receive a legally prescribed compensation, they lose all shareholder rights in return and are forced to give up their investment.

- **Risk of delisting:** The listing of a share on a stock exchange increases its tradability considerably. Stock corporations can have the listing of their shares revoked by the stock exchange (taking into account legal regulations as well as the stock exchange legal provisions). The shareholders' rights (in particular the asset and management rights) are not affected by this in principle, but the liquidity of the investment suffers significantly from such a so-called "delisting".

3. Bonds

3.1. General

Bonds refer to a wide range of interest-bearing securities (also known as fixed-income securities). In addition to "classic" bonds, these also include index-linked bonds, covered bonds and structured bonds. The basic mode of operation is common to all bond types. In contrast to shares, bonds are issued by companies as well as by public institutions and governments (so-called issuers). They do not grant the holder any share rights. By issuing bonds, an issuer raises debt capital. The purchaser of the bond becomes the creditor of a monetary claim against the issuer (debtor). Bonds are usually tradable securities with a nominal amount (amount of debt), an interest rate (coupon) and a fixed term.

As with a loan, the issuer undertakes to pay the investor a corresponding interest rate. Interest payments can be made either at regular intervals during the term or cumulatively at the end of the term. At the end of the term, the investor also receives the nominal amount. The amount of the interest rate to be paid depends on various factors. The most important parameters for the level of the interest rate are usually the creditworthiness of the issuer, the term of the bond, the underlying currency and the general market interest rate level.

Depending on the method of interest payment, bonds can be divided into different groups. If the interest rate is fixed from the issuance over the entire term, we speak of "fixed rate bonds", for example. Bonds for which the interest rate is linked to a variable reference interest rate and whose interest rate can change during the term of the bond are called "floating rate bonds". A possible company-specific premium or discount on the respective

reference interest rate is usually based on the issuer's credit risk. A higher interest rate generally means a higher credit risk. Just like shares, bonds can be traded on stock exchanges or over the counter.

The returns that investors can achieve by investing in bonds result from the interest on the nominal amount of the bond and from any difference between the buying and selling price. Empirical studies show that the average return on bonds over a longer time horizon has historically been higher than that on fixed-term deposits, but lower than that on stocks (source: Siegel, J. (1992). The Equity Premium: Stock and Bond Returns Since 1802. Financial Analysts Journal, 48(1), 28-38+46).

3.2. Specific risks

- **Issuer/creditworthiness risk:** An obvious risk when investing in bonds is the issuer's default risk. If the issuer cannot meet their obligation to the investor, the investor faces a total loss. In contrast to equity investors, however, bond investors are in a better position in the event of insolvency, as they provide the issuer with debt capital and their claim can be serviced (in part, if necessary) from any insolvency assets that may arise. The creditworthiness of many issuers is assessed at regular intervals by rating agencies and divided into risk classes (so-called ratings). However, ratings are not to be understood as a recommendation for an investment decision. Rather, they can be included as information when the investor is considering an investment decision. An issuer with a low credit rating usually has to pay a higher interest rate to the buyers of the bonds as compensation for the credit risk than an issuer with an excellent credit rating. In the case of secured bonds ("covered bonds"), the credit rating depends primarily on the extent and quality of the collateralisation (cover pool) and not exclusively on the creditworthiness of the issuer. In addition, the risk of a loss also depends on the so-called rank of the bond. Subordinated bonds are subject to greater risk in this respect, as their creditors are only serviced on a subordinated basis in the event of insolvency.

- **Inflation risk:** Inflation risk is the change in the purchasing power of the final repayment and/or the interest income from an investment. If, during the life of a bond, inflation changes in such a way that it exceeds the interest rate on the bond, the investor's effective purchasing power falls (negative real interest).

- **Price risk:** The price of a bond is influenced by various factors. The price of a bond is also subject to the interplay of demand and supply. In particular, the level of key interest rates set by the central bank has a significant influence on the value of a bond. When interest rates rise, for example, the yield on a fixed-rate bond becomes relatively less attractive and the price of the bond falls. Thus, a rise in market interest rates is usually accompanied by falling bond prices. The magnitude of the response to changes in the market interest rate is not always the same. Rather, a bond's "sensitivity to interest rate changes" depends on its remaining maturity and the size of its coupon. Thus, even if an issuer pays all interest and the principal amount at maturity, a bond investor may incur a loss if, for example, it sells before maturity at a price lower than the issue or purchase price of the bond. In addition, the aforementioned credit and inflation risks may also have an adverse effect on the price of the bond.

4. Commodities

4.1. General

Investments in commodity products are counted among the alternative asset classes. Unlike shares and bonds, commodities, if traded for the purpose of investment, are usually not physically delivered but traded via derivatives (mostly futures, forwards or swaps). Derivatives are contracts in which the parties to the contract agree to buy or sell a particular commodity (underlying asset) at a specified price in the future. Depending on whether the market price of the commodity is above or below the agreed price, the value of the derivative is positive or negative. In most cases, there is no actual delivery of the commodity, but a settlement payment for the difference between the market price and the agreed price. This approach facilitates trading as challenges such as storage, transportation and insurance of the commodities can be ignored. However, this synthetic way of investing in commodities comes with some peculiarities that need to be taken into account. Commodities only provide an investor with the prospect of income through price gains and do not offer any distributions.

If the investor wishes to invest in commodities, in addition to a direct investment in the

commodity, which is generally not suitable for private investors, they can, for example, also buy shares in a commodity fund or a security that tracks the performance of commodities.

Open-ended commodity funds share the characteristics, operation and risks of the open-ended investment funds described elsewhere. In addition to these risks, there are also risks specific to the investment of commodities. Open-ended commodity funds invest primarily in commodity equities (i.e. companies associated with the mining, processing and sale of commodities) or derivatives of the relevant commodity. Open-ended commodity funds usually have an active fund management that is responsible for the purchases and sales within the fund. Ongoing fees are charged for this, which can be comparatively high. Passive investment instruments, such as ETFs, are usually cheaper as they only track a commodity index (consisting of several different commodities).

If the investor wishes to invest in only one commodity, they must buy a corresponding security that tracks the performance of that commodity (exchange-traded commodities, ETCs). Like ETFs, ETCs are traded on the stock exchange. However, there is an important difference to note: The capital invested in an ETC is not a special asset that is protected in the event of the issuer's insolvency. An ETC is in fact a debt security of the ETC issuer. Compared to an ETF, investors in an ETC are therefore exposed to counterparty risk. To minimise this risk, issuers use different methods of collateralisation. The criteria relevant for the selection of an ETF are correspondingly applicable to ETCs (cf. Section 7.5).

4.2. Specific risks

- **Price risk:** In general, investments in commodities products are exposed to the same price risks as direct investments in commodities. Special events such as, for example, natural disasters, political conflicts, government regulation or weather fluctuations can affect the availability of commodities and thereby lead to a drastic change in the price of the underlying and, under certain circumstances, also of the derivative. This can also lead to a restriction of liquidity and result in falling prices. As a production factor for industry, the demand for certain commodities such as metals and energy sources significantly depends on the general economic development.

- **Roll loss risk:** The derivative mapping of a commodity (for example via futures) within the framework of an ETF or ETC requires (depending on the methodology) the so-called rolling of futures contracts into the next time period. This is necessary because futures contracts only have a limited term and must therefore be switched to the next due contract before expiry (the contract is "rolled"). In this case, a peculiarity may arise in connection with the so-called contango. "Contango" means that futures contracts with shorter maturities trade at a discount to futures contracts with longer maturities. This can occur, for example, when there is an oversupply and a lack of demand for the commodity. Rolling the futures contract into the next time period now results in the shorter maturity futures contract having to be sold at a lower price and the longer maturity futures contract having to be bought at a higher price. Each roll can lead to a loss in this context, regardless of the general price development of the commodity on the so-called spot market.

- **Counterparty risk:** Trading in derivatives involves a risk with regard to the structure of the derivative contract. If the counterparty is unable or unwilling to meet its obligation under the derivative contract, the derivative contract may not be performed in whole or in part.

5. Foreign exchange

5.1. General

Investments in foreign currencies offer investors an opportunity to diversify their portfolios. Furthermore, investments in the aforementioned asset classes, among others, are often associated with the assumption of foreign currency risks. If, for example, a German investor invests directly or indirectly (e.g. via a fund or ETF) in American equities, their investment is subject not only to equity risks but also to the exchange rate risk between the Euro and the US dollar, which can have a positive or negative impact on the value of their investment.

5.2. Specific risks

- **Exchange rate risk:** Exchange rates of different currencies may change over time and there may be significant price fluctuations. For example, if a German investor invests in

US dollars or in a share quoted in US dollars, a depreciation of the US dollar against the Euro (i.e. appreciation of the Euro) will have an adverse effect on their investment. Under certain circumstances, even a positive share price performance may be overcompensated by the weakening of the US dollar. Country-specific risks can also have an impact on the exchange rate of a currency. For example, the currencies of oil-exporting countries can depreciate sharply in the event of strong oil price distortions.

- **Interest rate risk:** If interest rates change in the home market or in the market of the foreign currency, this can have a significant impact on the exchange rate, as changes in interest rate levels can sometimes trigger large cross-country capital movements.
- **Regulatory risks:** Central banks play a critical role in the pricing of exchange rates. In addition to money supply and interest rates, some central banks also control exchange rates. They intervene in the markets as soon as certain thresholds are reached by selling or buying their own currency, or they peg the exchange rate in whole or in part to a foreign currency. If these strategies are changed or cancelled, this can lead to considerable distortions on the corresponding currency markets. This was seen, for example, when the Swiss National Bank abandoned the setting of the minimum exchange rate of the Swiss franc (CHF) against the Euro (EUR) of 1.20 EUR/CHF in January 2015 and the exchange rate fell from 1.20 EUR/CHF to 0.97 EUR/CHF on the same day.

6. Real Estate

6.1. General

This asset class includes residential real estate (e.g. apartments and houses), commercial real estate (e.g. office buildings or retail space) and companies that invest in or manage real estate. The investment can be made either directly through the purchase of the properties or indirectly through the purchase of shares in real estate funds, real estate investment trusts (REITs) and other real estate companies.

Open-ended real estate funds share the characteristics, mode of operation and risks of the open-ended investment funds described elsewhere. The main characteristic is that the fund's

assets are predominantly invested in real estate (e.g. commercially used land, buildings, own construction projects). Special legal provisions apply to the redemption of unit certificates. Investors must hold open-ended real estate funds for at least 24 months and give 12 months' notice of redemption. Furthermore, the investment conditions of open-ended real estate funds may stipulate that the fund units can only be returned to the capital management company on certain dates (at least once a year). The Terms of Investment may also stipulate that the redemption of units may be suspended for a period of up to three years. In addition to the risks inherent in an investment in real estate, there are therefore special risks associated with restricted redemption or liquidity.

6.2. Specific risks

- **Earnings risk:** The acquisition of real estate requires a high investment at the outset, which is only amortised over time through cash flows from letting and leasing. However, the earnings potential can be relatively easily disrupted by restrictions on usability in terms of time and the physical object, so that the amortisation of the initial investment takes a longer period of time.
- **Valuation risk:** A large number of criteria play a role in the valuation of a property (location, size, environment, area used, interest rate level, etc.). In addition, the real estate market consists of geographically separate submarkets. For these reasons, property valuation is subject to numerous uncertainties that are difficult to forecast in detail.
- **Liquidity risk:** Real estate is a relatively illiquid asset class because the process of valuation, sale and transfer of ownership can take a long time due to the highly individual nature of real estate and the existence of submarkets. It is therefore usually not possible to realise the value of a property quickly. The indirect acquisition of real estate through shares in real estate companies reduces this risk.
- **Transaction costs:** The process of valuation, sale and transfer of direct real estate investments incurs relatively high costs compared to other financial investments.

- **Price risk:** When investing indirectly in real estate through the purchase of units in real estate funds or REITs, the investor is exposed to a price risk. The price may change in the course of general market fluctuations without the situation of the fund having changed.

7. Open-ended investment funds

7.1. General

Investment funds are vehicles for collective investment. In the EU they are subject to the Undertakings for Collective Investment in Transferable Securities (UCITS) Directive and the applicable national laws. Foreign investment funds may be organised in the same or similar way to UCITS funds. However, there may also be significant legal or other differences. If foreign investment funds are distributed in the EU, certain legal requirements must be met, compliance with which is checked by the national regulators.

Open-ended investment funds (unlike closed-ended investment funds) are open to an unlimited number of investors. In an open-ended investment fund, a capital management company usually pools the money of many investors in a special fund. However, special forms of investment funds are also possible (such as investment stock corporations or investment limited partnerships). The capital management company invests these funds in various assets (securities, money market instruments, bank deposits, derivative instruments, real estate) in accordance with a defined investment strategy and the principle of risk diversification and manages them professionally. As separate assets, the fund assets must be kept strictly separate from the asset manager's balance sheet for reasons of investor protection. For this reason, the assets belonging to the investment fund are held in custody by the so-called custodian.

Investors may acquire a co-entitlement to the fund assets at any time by purchasing investment unit certificates via a credit institution or the capital management company. The value of an individual investment unit certificate is calculated by dividing the value of the fund assets by the number of investment unit certificates issued. The value of the fund's assets is usually determined using a predefined valuation procedure. For exchange-traded investment funds, continuous exchange trading is also available for pricing and acquisition.

The investment units can be liquidated in two ways. Firstly, it is generally possible to return the investment unit certificates to the Investment Management Company at the official redemption price. Secondly, the investment unit certificates may be traded on a stock exchange. Third-party costs (e.g. issue premium, redemption discount, commission) may be incurred in the case of both the purchase and the liquidation of investment unit certificates.

The key investor information, the sales prospectus and the investment conditions provide information on the investment strategy, the ongoing costs (management fee, operating costs, costs of the custodian, etc.) and other key information relating to the open-ended investment fund. In addition, the semi-annual and annual reports to be published are an important source of information.

The different types of open-ended investment funds can be differentiated in particular according to the following criteria:

- **Type of management:** A distinction is made between active and passive management. The aim of active management is to ensure positive performance by continually adjusting the portfolio. In contrast, the performance of passive management is closely linked to the performance of a tracked index.
- **Composition:** Fund assets may be composed of various asset classes (e.g. equities, interest-bearing securities, commodities).
- **Geographical focus**: Open-ended investment funds can either focus on specific countries or regions or invest globally
- **Time horizon:** Open-ended investment funds may have a fixed or an unlimited duration.
- **Use of income:** Open-ended investment funds can distribute income regularly or use it to increase the fund's assets (reinvest).
- **Currency:** The prices of the investment unit certificates of open-ended investment funds may be offered in Euro or a foreign currency.

scalable .CAPITAL

scalable .CAPITAL

- **Hedging:** The capital management company or a third party can guarantee a certain performance, certain distributions or a certain preservation of value.

7.2. Specific risks

- **Fund management**: The specific investment decisions are made by the management of the capital management company. Investors cannot influence the composition of the fund assets.
- **Costs:** The professional management of the fund incurs additional costs that would not be incurred if the securities tied up in the fund assets were purchased by the investor themself. In addition, there are often one-off issue surcharges which, together with the ongoing management costs, make up the total costs of this form of investment and, depending on the holding period, can have an unfavourable impact on the return on the investment. Investors should therefore always take the total costs into account when purchasing an investment fund (in particular management costs, transaction costs, issue surcharges and redemption fees).
- **General market risk:** A broad diversification of the fund's assets according to various aspects cannot prevent a downward overall trend on one or more stock exchanges from being reflected in significant declines in unit prices.
- **Misinterpretation of performance statistics:** To the extent that so-called performance statistics are used to assess the Fund's investment performance to date, there is a special risk of misinterpretation. In particular, it should be noted that past performance cannot guarantee future performance.
- **Risk concentration:** Risk concentration increases as a fund becomes more specialised, for example in a particular region, sector or currency. However, this increased risk can also bring increased opportunities for returns.
- **Risk of suspension and liquidation:** Under certain circumstances, the capital management company may temporarily restrict, suspend or permanently discontinue the issue of fund units.
- **Risk of transfer or termination of the investment fund:** Under certain conditions, both the transfer of the investment fund to another investment fund and the termination of management by the capital management company are possible. In the event of a transfer, continued management may take place on less favourable terms. In the case of termination, there is a risk of (future) lost profits.
- **Risk arising from the use of derivatives:** Investment funds may invest in derivatives (in particular options, financial futures and swaps). These may not only be used to hedge the investment fund, but may also form part of the investment strategy. The leverage effect of derivative transactions also results in greater participation in the price movements of the underlying asset. This may result in an indeterminable risk of loss when the transaction is entered into.
- **Use of securities lending transactions:** An investment fund may enter into securities lending transactions in order to optimise returns. If a borrower cannot meet its obligation to return the securities and the collateral provided has lost value, the investment fund is at risk of losses.

7.3. Exchange Traded Funds in particular

Exchange Traded Funds ("ETFs") are exchange-traded open-ended investment funds that track the performance of an index - such as the global stock index MSCI World. They are also referred to as passive index funds. In contrast to active investment strategies, which aim to outperform a benchmark by selecting individual securities ("stock picking") and determining favourable times for entry and exit ("market timing"), a passive investment strategy does not aim to outperform a benchmark, but to replicate it at the lowest possible cost.

Like other open-ended investment funds, ETFs give investors access to a broad portfolio of stocks, bonds or other asset classes such as commodities or real estate. Unlike other open-ended mutual funds, ETFs are usually not bought or sold directly from a capital management company; instead, trading takes place on an exchange or other trading venue. Thus, an ETF

can be traded on securities exchanges just like a stock. To improve liquidity, market makers are usually appointed for ETFs to ensure sufficient liquidity by regularly providing bid and ask prices. However, there is no obligation to provide liquidity.

ETFs can replicate their underlying indices in two different ways. In the case of physical replication, the index is replicated by purchasing all index components (e.g. all the shares of the MSCI World Index) or, if applicable, a relevant subset. In the case of synthetic replication, the ETF provider concludes an agreement in the form of a swap with a bank (or several banks) in which the exact performance of the desired index is guaranteed and collateralised. Thus, a synthetic ETF generally does not hold the underlying securities.

7.4. Special risks with ETFs

ETFs are a special type of open-ended investment fund. They are therefore subject to the same risks as other types of open-ended investment funds (see above). In addition, there are ETF-specific risks:

- **Price risk:** Since ETFs passively track an underlying index and are not actively managed, they generally bear the basis risks of the underlying indices. ETFs therefore fluctuate directly in proportion to their underlying. The risk-return profile of ETFs and their underlying indices are therefore very similar. If the DAX falls by 10%, for example, the price of an ETF tracking the DAX will also fall by around 10%.
- **Exchange rate risk:** ETFs contain exchange rate risks if their underlying index is not quoted in the ETF's currency. If the index currency weakens against the ETF's currency, the ETF's performance will be negatively affected.
- **Liquidity risk:** Particularly in illiquid market phases, there is a risk that the ETF price may deviate from the intrinsic value of the fund. This can arise, for example, due to a lack of liquidity in the asset class represented by the ETF (so-called underlying) and associated inefficiencies in the so-called creation/redemption process (i.e. the issue and redemption of ETF units).
- **Replication risk:** ETFs are also subject to replication risk, i.e. there may be differences between the value of the index and the ETF ("tracking error"). This tracking error may go

  beyond the difference in performance caused by the ETF fees. Such a deviation may be caused, for example, by cash holdings, rebalancing, corporate actions, dividend payments or the tax treatment of dividends.
- **Counterparty risk:** In addition, synthetically replicating ETFs are subject to counterparty risk. Should a swap counterparty fail to meet its payment obligations, the investor may incur losses.
- **Off-exchange trading:** If ETFs and their underlying components are traded on different exchanges with different trading hours, there is a risk that trades in these ETFs will be executed outside the trading hours of the respective components. This may result in a discrepancy in performance relative to the underlying index.

7.5. Criteria for selection

When selecting ETFs, the following criteria in particular should be taken into account:

- **Low costs:** Avoiding costs is one of the most important criteria for long-term investment success. When selecting ETFs, particular attention should be paid to the total costs of index tracking ("total expense ratio", TER) as well as the even broader total costs of an investment ("total cost of ownership", TCO), which additionally take into account external trading costs such as bid-ask spreads, taxes and brokerage commissions.
- **High liquidity:** ETFs with low trading liquidity usually have wider bid-ask spreads, which increases trading costs. Preference should be given in the selection process to ETFs with large investment volumes and multiple market makers to ensure the best possible tradability and to keep trading costs low.
- **Low tracking error:** The tracking error indicates the accuracy of the index tracking. It is advisable to look for a small deviation of the ETF's performance from the underlying index in order to achieve the most accurate reflection of the intended investment market.
- **Appropriate diversification:** ETFs usually track broad indices with a large number of

individual stocks. Depending on the ETF, these may be spread across countries, currencies and sectors. This broad diversification of risk provides access to the fundamental return drivers of the asset class in question without accepting high individual risks. However, very broad-based indices may also contain a number of small companies with low liquidity and therefore higher trading costs. When selecting, attention should be paid to a balanced and favourable ratio of risk diversification and implicit trading costs of the ETFs.

- **Robust replication method:** ETFs are offered in two basic designs: with physical and synthetic replication of the underlying index. Synthetic replicating ETFs have a higher risk profile compared to physical replicating ones, as synthetic ETFs are dependent on their swap counterparties and thus face some risk of default. As a result, physical replicating ETFs are often preferred due to their somewhat more robust and reliable investment form. However, for investing in certain markets, such as commodity markets or individual emerging markets, physical replication may not be possible or economical. In these cases, synthetic ETFs offer a viable alternative way to access these markets.

In addition, so-called "ESG criteria" can also be taken into account when selecting ETFs. These are factors that characterise particular environmental, social and governance (ESG) risks. ESG criteria are used to assess the extent to which companies align their organisation and business activities with these factors. Certain indices and corresponding ETFs only track companies that operate in accordance with ESG criteria. Thus, the consideration of these criteria when selecting ETFs can also be suitable in order to mitigate certain risks and, where applicable, to lend weight to idealistic objectives in the investment of capital. However, the criteria explained above should always be taken into account when selecting an ESG-compliant ETF.

8. Cryptocurrencies

8.1. General

Cryptocurrencies, also known as virtual currencies, are defined as a digital representation of value that is not created or guaranteed by a central bank or government agency and does not need to be linked to legal tender. Similar to central bank currencies, cryptocurrencies are used as a medium of exchange and can be transferred, held or traded electronically. Examples of well-known cryptocurrencies are Bitcoin (BTC), Ether (ETH), Ripple (XRP) and Litecoin (LTC).

As exchangeable (fungible) units of value, so-called tokens, cryptocurrencies or other assets are digitally generated in a publicly visible database ("distributed ledger") distributed over a large number of network participants. The creation of new tokens is usually done through a computationally intensive, cryptographically sophisticated process ("proof of work") known as "mining". New information, such as transaction data, is communicated by so-called "nodes" within the peer-to-peer network, validated, and added to the database in blocks by "miners" in a nearly irreversible manner. Because this process resembles a chain, this decentralized database is also known as a "blockchain." The blockchain records the entire history of the database. A copy of the transaction history is stored with all network participants. Consensus between network participants about the state of the blockchain is established through adherence to rules defined in the decentralized network's protocol.

8.2. Exposure via Exchange-Traded Products (ETP)

In addition to direct investment in cryptocurrencies via the corresponding crypto platforms or exchanges, it is also possible to invest via exchange-traded products (ETPs), which track the value of an underlying, e.g. cryptocurrencies. The buyer of an ETP is (usually) entitled to payment of a certain amount of money or to delivery of the underlying against the issuer of the ETP. The terms and conditions of such a claim are usually explained in the issuer's product documentation. If the issuer becomes insolvent and/or any possible collateralisation of the product is not of value or the delivery of the underlying is partially or completely impossible, the investor may thus suffer a substantial or even total loss.

8.3. Specific risks

- **Price risk**: Cryptocurrencies are regularly subject to particularly high price fluctuations. Investors can therefore suffer significant losses within a very short period of time. The prices of cryptocurrencies are determined solely by supply and demand and are

historically significantly more volatile than traditional currencies and many other asset classes. Cryptocurrencies have no objectively quantifiable intrinsic value. Valuation models, e.g. of network effects and utility values of different cryptocurrencies, are subject to subjective assumptions. The price formation depends to a large extent on the different interpretations of the accessible information of the market participants. The value of cryptocurrencies can fluctuate significantly within a short period of time. A potential, permanent and complete loss of value of a cryptocurrency occurs when the acceptance and thus the market for a respective cryptocurrency dwindles. Cryptocurrencies are not a legally recognized means of payment. The use and acceptance of cryptocurrencies,
e.g. for the purchase of goods and services or for the storage of value, is therefore not guaranteed.

- **Liquidity risk**: Prompt tradability may not always be guaranteed. Investors may not be able to sell their positions immediately or only by realising a significant price loss. Furthermore, trading in individual cryptocurrencies may be suspended temporarily or completely without notice. When mapping via ETP, there is an additional risk due to shorter trading hours of the ETP compared to the trading hours of the respective cryptocurrencies. As a result, the investor may not be able to react immediately to market movements in the underlying.
- **Custody risk**: Cryptocurrencies are held on publicly visible blockchain addresses within a self-managed or, in the case of mapping via ETP, externally managed "wallet" by securing the associated private cryptographic keys ("private keys"). Loss or mishandling of these keys may result in the complete loss of access to the Tokens. Lost, unsecured keys cannot be recovered. Furthermore, unauthorized persons can gain access, e.g. through improper protection against spyware, and irrevocably transfer the tokens.
- **Issuer risk**: When mapping via ETP, the investor acquires shares in financial instruments that track the value of certain cryptocurrencies. These products are bearer bonds of the issuer. If the issuer becomes insolvent and/or any collateralisation of the product is not of value or the delivery of the underlying is partially or completely impossible, the investor may thus suffer a substantial or even total loss.
- **Legal and political risks**: The ownership and trading of cryptocurrencies may be restricted or banned outright by state authorities and governments. This may lead to a significant decrease in the general market acceptance of individual or all cryptocurrencies, even if regulation only affects individual countries outside Germany or Europe.
- **Cryptography and technology risk**: Cryptocurrencies are mostly based on open source software and on cryptographic algorithms. Even if the software is constantly being further developed by a diverse community, there is a risk of serious, systematic programming errors. Also, the technology of another, new cryptocurrency may be superior to the previous one. This may lead to a rapid decline in the usability, acceptance and thus the value of the cryptocurrency in question.
- **Transaction risk**: Transactions on the blockchain are irreversible. An incorrect specification of the public wallet address ("public key") during the transfer leads to the permanent loss of the transferred tokens.
- **Risk due to trading interruptions and disruptions:** The trading of cryptocurrencies may be interrupted, for example due to technical malfunctions or by the execution venue, or may be temporarily unavailable for other reasons. As a result, the investor may not be able to sell cryptocurrencies. In the meantime, losses, up to and including a total loss, may occur.
- **Network risk (51% attack)**: If more than half of the computing power of a proof-of-work blockchain is controlled by one or a group of miners, the integrity and immutability of the blockchain is no longer guaranteed. As a direct result, new blocks with valid transactions may be withheld or double spending may occur. An immediate drop in the price of the cryptocurrency is to be expected if the decentralization of the network is no longer given.
- **Hard fork risk**: Further developments of the software of cryptocurrencies due to a protocol change of the blockchain are usually carried out seamlessly on a continuous basis by a "soft fork". An update of the individually used wallet or node software is not

necessary for network participants to continue using the cryptocurrency. In a "hard fork", on the other hand, a protocol change is no longer compatible with the previous protocol. If all network participants fail to reach consensus on the new protocol, a second, alternative blockchain forks. The market decides which of the two parallel and competing blockchains is the "legitimate" cryptocurrency. The best-known "hard fork" was the Bitcoin Cash (BCH) cryptocurrency blockchain and community splitting off from Bitcoin (BTC) in 2017.

- **Market manipulation risk**: Cryptocurrencies are partly traded on unregulated markets and without state supervision. Market and price manipulation by individual market participants cannot be ruled out.

9. Certificates, leveraged products, warrants and other complex financial instruments ("derivatives")

9.1. General

Certificates, leveraged products, warrants and other complex financial instruments ("derivatives") legally are debt securities. They can securitise the investor's claim against the issuer for the repayment of a cash amount or for the delivery of financial instruments or other assets and, if applicable, also for payments during the term. The performance of a derivative depends on the performance of one or more underlyings. Underlyings can be, for example, individual shares, baskets of shares, currencies, commodities or indices.

Derivatives may have fixed terms, e.g. over several years, or may be issued without a fixed term, also known as "open ended". Depending on the structure, both the issuer may have a termination right that leads to early redemption and the investor may have a so-called exercise or redemption rights during the term or at defined times. Details of this are explained in more detail in the product terms and conditions of the respective derivative.

The performance of a derivative depends on the performance of the respective underlying and the structure of the respective product. Depending on the structure, factors such as dividend payments, interest rates, exchange rates or volatility may affect the value of the derivative.

To calculate the unit price of a derivative, the issuer uses the theoretical fair value based on financial mathematical models. Any difference between the calculated theoretical value and the actual unit price may result, for example, from the Issuer's margin, any distribution fees and the costs of structuring, pricing, settling and hedging the product. Accordingly, the buying and selling prices (bid and ask prices) set by the Issuer during the term are not directly based on supply and demand for the respective product, but rather on the Issuer's pricing models.

When issuers set prices, costs do not have to be spread evenly over the term, but can be deducted at the beginning of the term. The types of costs include, for example, management fees charged or margins included in the products.

9.2. Specific risks

- **Issuer/creditworthiness risk**: Analogous to the investment in bonds, the investment in derivatives involves the default risk of the issuer. If the issuer cannot fulfil its obligation to the investor, the investor faces a total loss. In contrast to equity investors, however, bond investors are in a better position in the event of insolvency, as they provide the issuer with debt capital and their claim can be serviced (in part, if necessary) from any insolvency assets that may arise. The creditworthiness of many issuers is assessed at regular intervals by rating agencies and divided into risk classes (so-called ratings). Ratings are not to be understood as a recommendation for an investment decision. Rather, they can be included as information when the investor is considering an investment decision.

- **Price risk**: All factors that affect the price of the underlying asset also affect the price of the derivative. In principle, the more volatile the price of the underlying, the more the derivative is subject to price fluctuations. Other aspects, too, can have an influence on the price development of a derivative. Depending on the structure of the product, these may include interest rate levels, dividend payments or exchange rates to foreign currencies.

- **Risks due to leverage and knockout**: In the case of leveraged products, the price risk can be significantly increased by the leverage effect. In the case of knock-out products, there is also the risk of a total loss in the event of interim price fluctuations that lead to the knock-out threshold being reached.

- **Currency risk**: Derivatives on underlyings that are not quoted in the investor's home currency are subject to exchange rate risk. If the foreign currency loses value against the home currency, the investor may incur losses even if the price of the underlying asset develops positively. The currency risk can be eliminated, for example, by using derivatives with a so-called quanto structure (currency-hedged).

- **Liquidity risk**: The investment in a derivative is generally for a certain duration. There is no guarantee that the derivative can be traded regularly during its term. If the investor is dependent on the capital invested, they may not be able to sell the derivative or may only be able to sell it at a high discount. The difference between the buying and selling price (spread) may be high, particularly in the case of strongly fluctuating markets. Possible illiquidity can lead to prices that are not in line with the market. In the event of an early sale, the investor may also forego payments that are not due until a later date or at the end of the term.

- **Risk of delivery of the underlying**: In the case of products that have been issued on a single underlying, for example a share, delivery of the underlying may be provided for. Depending on the design, the investor may, in certain scenarios, receive the underlying instead of a payout. The current market value of the underlying may be considerably lower than the purchase price paid for the derivative.

- **Termination and reinvestment risk**: The issuer may terminate the term of the derivative with immediate effect upon the occurrence of certain events listed in the relevant product terms and conditions or in the event of manifestly incorrect product terms and conditions, or adjust the terms and conditions. In the event of termination, investors receive a payout equal to the market price determined by the issuer or the amount specified in the product terms. The payout may be considerably lower than the purchase price paid for the

  derivative. In addition, the investor bears the risk that the timing of the termination is unfavourable for them and that they can only reinvest the payout amount on less favourable terms.

- **Costs**: Depending on their structure, derivatives may be subject to costs that have a negative impact on performance. Details of the costs are explained in more detail in the product terms and conditions of the respective derivative.

- **Risk due to trading interruptions and disruptions**: Trading in derivatives may be interrupted from time to time, for example due to technical malfunctions, by the issuer or by the execution venue, or may be temporarily unavailable for other reasons. As a result, the investor may not be able to sell the derivative. In the meantime, losses may be incurred, up to and including a total loss (e.g. in the case of knock-out products).

- **Risk due to complex structure**: Due to the extensive structuring possibilities of derivatives, the specific structures and the associated risks can be difficult for investors to understand. Before making a purchase, investors should therefore familiarise themselves with the key investor information and other product information provided by the manufacturer for the respective derivative.

9.3. Important types of derivatives

In principle, derivatives can be divided into the categories of leveraged products and investment products.

Leveraged products can participate more strongly in the performance of the underlying via so- called leverage - this also means that the associated risks (in particular price risk and risks due to leverage and knock-out) increase. Some types of leveraged products have a so-called knock-out threshold, which means that the product in question expires worthless if the threshold is touched. This means that the investor can no longer participate in the

subsequent performance of the underlying.

Warrants represent the right to purchase (call option, also known as a "call") or sell (put option, also known as a "put") the underlying at a predetermined strike price within a subscription period (American option) or at the end of a subscription period (European option) in accordance with a specified subscription ratio.

Instead of the actual purchase or sale, resulting in the delivery of the underlying, the product terms and conditions of warrants generally provide for the payment of a settlement amount. In the event of a payment, no purchase (and conversely no sale) of the underlying takes place upon exercise of the option; rather, the difference between the agreed strike price and the current market value of the underlying is calculated and paid out to the investor.

The unit price of a warrant is influenced by the performance of the underlying, the (remaining) term and volatility, among other factors. Thus, although the price is directly related to the underlying, it is usually well below it. This means that the buyer of the warrant can participate in price changes of the underlying to a greater extent in percentage terms than in the case of a direct investment in the underlying. This effect is also known as "leverage". Accordingly, price risks are greater and can lead to a total loss of the investment.

- With knock-out products, the investor also participates disproportionately in price movements of the underlying. This means that price losses of the underlying security have a correspondingly greater impact on the investor's investment than would be the case with a direct investment in the underlying security. The product therefore carries a greater risk, up to and including total loss. Similar to warrants, knock-out products also offer the opportunity to profit from rising prices of the underlying (long or bull products) or falling prices (short or bear products).

  A relevant difference to warrants is the so-called knock-out threshold. If this threshold is touched, the instrument becomes worthless and the investor suffers a total loss.

- Factor certificates offer another opportunity to participate disproportionately in the performance of the underlying. The performance of a factor certificate is determined by

  the intraday change in the value of the underlying multiplied by the respective factor. The fact that the performance of the certificate is always calculated against the respective closing price of the underlying on the previous day results in a path dependency. This entails considerable risks and losses may also be incurred on the factor certificate during sideways phases of the underlying.

Investment products can be divided into products that participate directly in the performance of the underlying and those with a predefined redemption profile.

- Discount certificates, for example, belong to the latter category. These can be purchased at a price below the current price of the underlying asset. This price reduction - also known as a "discount" - acts as a risk buffer and may still allow positive returns even if the price of the underlying asset moves sideways. In return, the investor forgoes participation in a strong price increase, as the potential return is limited by an upper threshold, the so- called "cap".

- Express certificates also follow a predefined payout profile. The performance of the underlying is monitored at certain points in time. If the underlying is quoted above the starting price, the investor receives a payout equal to the nominal value of the certificate plus a defined express amount. If the underlying is below the starting price, this analysis is repeated at the next observation date. In the event of price losses, a safety buffer may be provided to protect the investor against price setbacks up to a predetermined level. However, if the prices of the underlying fall beyond this, the investor is exposed to the same risk as with a direct investment in the underlying.

- As a classic participation certificate, index certificates are based on a stock, security, commodity or other type of index. They track the performance of the underlying index on a one-to-one basis. They are therefore particularly suitable for investors who wish to implement the investment strategy of a specific index. An alternative to index certificates are index funds, which also track an index. Index certificates usually incur lower costs than index funds, but are associated with additional risks.

If the certificate is based on a stock index, it is important to determine whether the certificate relates to a performance index or a price index. In the case of a performance index, dividend payments are included, whereas in the case of a price index they are not. In the case of indices that are not quoted in the investor's home currency, there is also a currency risk. However, this can be excluded with so-called quanto index certificates.

- Basket certificates represent a basket of shares or other investment products and are a variation of index certificates. The certificates differ in terms of the distribution of dividends, the mechanism for maintaining the basket composition and the management fee charged for this.

Another form of complex financial instruments are so-called complex ETFs. In analogy to the derivatives described above, complex ETFs may, depending on their structure, also achieve a leverage effect (e.g. leveraged ETFs) and/or an opposite participation in the performance of the underlying (e.g. short ETFs). In addition to the risks of all other complex financial instruments, as well as the special risks of synthetically replicating ETFs already mentioned, complex ETFs may also entail the special risk arising from the daily resetting of the leverage or short factor. The fact that the performance is calculated daily against the respective underlying closing price of the respective previous day results in a path dependency. Even if the underlying moved sideways over several days, the ETF may suffer losses.

IV. Functioning and risks of trading securities

1. General

Buy and sell orders shall be executed by the custodian bank in accordance with its special conditions for securities transactions and its execution policy. If the orders are placed by an asset manager, its selection or execution principles must also be observed. In addition, the respective Conflict of Interest Policies may contain relevant provisions. If necessary, the client's orders can be combined with orders from other clients when they are executed by a third party. Such so-called aggregated orders enable cost-effective trading in securities and

are therefore in principle also advantageous for the client, since without them it would be impossible to provide a cost-effective service for a large number of clients. However, in individual cases, aggregated orders can also be disadvantageous for the individual client. They may, for example, have a negative impact on market pricing or lead to a reduced allocation for the individual client due to an excessively large order volume.

2. Commission and fixed price

Dispositions of securities made for the investor by a third party can, amongst others, be carried out by means of fixed-price or commission transactions. In a fixed-price transaction, the third party (e.g. the bank) sells or buys the relevant securities directly to or from the client at an agreed price. In a commission transaction, the third party buys or sells the relevant securities for the account of the client, so that the conditions agreed with the counterparty (i.e. the buyer or seller) are economically attributed to the client.

3. Securities trading

Securities trading may be carried out on securities exchanges or over-the-counter trading venues, such as interbank trading or multilateral trading facilities:

- Securities exchanges are centralised and organised markets for trading securities and other financial instruments that are regulated and supervised by state-recognised bodies. These exchanges bring together the supply and demand of a large number of market participants. Trading takes place regularly on securities exchanges; securities admitted to trading on the exchange are traded accordingly. Trading and price fixing are regulated. The various types of stock exchanges can be differentiated according to, among other things, the density of regulation (regulated market or over-the-counter market) and the type of trading (floor trading or electronic trading system). In Germany, securities trading on the stock exchange takes place at various stock exchanges. Trading is mostly carried out via electronic trading systems. Compliance with the previously defined rules is monitored by the stock exchange supervisory authority.

- Off-exchange trading, which is also referred to as direct trading or OTC trading ("over the counter") refers to any trading that takes place outside an exchange. In this case, the investor can trade directly with the issuer or a market maker, for example.

3.1. Pricing

In floor trading, the so-called lead broker determines the corresponding price either within the framework of variable trading or according to a single price. When determining the unit price, the most-execution principle applies. This means that the price at which the largest turnover occurs with the smallest overhang is determined as the execution price. In electronic trading, the price is determined by electronic systems according to certain rules and usually also in compliance with the most-execution-principle. In order to increase the tradability of less liquid securities and thus the possibility of concluding transactions, exchanges enable issuers or third parties commissioned by them to provide additional liquidity. To this end, exchanges conclude contracts with banks, brokerage firms or securities trading houses. As so-called market makers, they undertake to submit buy and sell offers (quotes) for the securities they manage on an ongoing basis. A quote is a bid and ask price for a security. The lower bid price indicates the price at which the investor can sell the security; the higher ask price corresponds to the price at which the investor can buy the security.

3.2. Instructions

Buy and sell orders are executed by the custodian bank in accordance with its special conditions for securities transactions and its execution policy. However, instructions from the client take precedence. These instructions may specify price and time limits (limits, validity period or limit supplements). In this way, the client can "fine-tune" the respective order. In the following, particularly relevant examples of instructions will be explained:

- **Market order:** The market order refers to an order according to which a security is to be bought or sold at the next possible price. For buy orders, this is the lowest sell price and for sell orders, the highest buy price. If these buy or sell prices do not have a sufficient number of units, the remaining units are bought or sold at the respective next price until the entire number of units of the order is finally processed. However, since the investor does not specify a price limit, it is also known as an unlimited order. Market orders are usually executed comparatively quickly. However, there is a risk that an order may be executed at a price worse than the desired price.
- **Limit order:** With a limit order, a price is always set that determines the (upper or lower) limit for a purchase or sale. Execution therefore takes place at the desired price or a better price. If the price set as the limit is not reached, a limit order may not be executed within the validity period of the order.
- **Stop-loss order:** The stop-loss order is a sell order instructing the bank to sell a security automatically as soon as a price level specified by the client below the current stock exchange quotation is reached or undershot. However, the stop-loss order does not guarantee that the security will be sold at the desired price level. The order merely triggers an order when the specified price level is reached, which is then entered into trading as a market order.

Time-based instructions are also possible; here, the investor specifies in particular how long the order should be valid. Without additional instructions, market orders are generally limited to the specific trading day, while limit orders can generally be valid for up to one year if they are not cancelled by the investor in advance.

4. Specific risks

- **Transmission risk:** If the investor does not place unambiguous orders, there is a risk of errors in the execution of the order.
- **Lack of market liquidity:** In the event of a lack of market liquidity, the investor's corresponding order cannot be executed or can only be executed with a delay. For example, it may happen that no buyer can be found for the investor's shares in the event of a sale. The risk depends in particular on the type of security. Shares of DAX companies, for example, are very liquid, while shares traded in the so-called unregulated over-the- counter market may be very illiquid.

- **Price risk:** There may be a certain period of time between placing and executing an order. This may result in the stock exchange price developing adversely in the meantime.
- **Suspension of trading and other protective measures:** Exchange trading may be suspended if orderly exchange trading is temporarily jeopardized or if this appears necessary to protect investors. In addition, trading may be interrupted due to increased volatility of stock exchange prices (so-called volatility interruptions). In the event of a price suspension on the reference exchange, the client order to buy or sell the security in question is not executed and expires.
- **Aggregated orders:** Aggregated orders may have a negative impact on market pricing or result in a reduced allocation for the individual investor due to an excessive order volume. In the latter case, the order allocation principles of the custodian bank and, if applicable, of the asset manager apply, which govern the proper allocation of pooled orders and transactions, taking into account the influence of volume and price on the allocation and partial execution of orders.
- **Risks in the context of same-day transactions (so-called day trading):** The purchase and sale of a financial instrument within the same trading day is referred to as "day trading". The aim is to exploit small and short-term price fluctuations. In addition to the risk of short-term, sharp price fluctuations, there is in this case in particular the risk of increased costs. In addition to any fees, the difference between bid and ask spreads must also be taken into account for each buy/sell combination.

V. Functioning and risks of investment services

Various investment services are offered. Before investors decide on an offer, it is very important to understand the differences and associated typical risks and conflicts of interest.

1. Execution-only transactions and non-advisory business

In the case of execution-only transactions, the custodian bank merely acts at the instigation of the client in the execution of orders. No advice or assessment of appropriateness or suitability

takes place. Due to legal regulations, execution-only transactions may solely be carried out for non-complex financial instruments (e.g. shares, money market instruments, bonds, or mutual funds). The client receives a confirmation of the order execution, which contains all relevant transaction details.

A non-advisory transaction is one in which the client makes an investment decision without having previously been given an investment recommendation by a bank. The bank's duty of exploration is considerably reduced compared to investment advice or wealth management. In contrast to execution-only transactions, however, there is at least a limited duty of exploration as well as a duty to conduct an assessment of appropriateness.

2. Investment brokerage and Contract brokerage

In the case of contract brokerage, no advice is given to the client. The client is merely provided with the possibility to buy or sell a financial instrument. An assessment of the suitability of the financial instrument for the client is not required and therefore does not take place, or only to a limited extent. Advertisement of a specific financial instrument or of a group of instruments during the brokerage process may give the client the false impression that the service is investment advice.

Investment brokerage involves the acceptance and transmission of client orders relating to buying or selling financial instruments. Investment brokerage is usually concluded on the basis of verbal explanations of the investment concept, possibly with the handing over of prospectuses or other sales documents. The investment intermediary has no express power of attorney from the client and is only a messenger.

Contract brokerage, on the other hand, means buying or selling financial instruments in the name of a third party for the account of a third party. In this case, the client orders are processed via a third party (contract broker). Contract brokers therefore act as representatives with corresponding power of attorney for their clients. The contract is concluded directly between the client and the buyer or seller of the financial instruments.

3. Investment advice

Providing investment advice means the provision of personal recommendations to a client to buy or sell financial instruments, either upon client request or at the initiative of the investment advisor. The advisor is obliged to assess the suitability of the recommended investment for the client, taking into account the client's investment objectives, financial situation, risk appetite and knowledge and experience. However, the decision to implement the advisor's recommendation must be made by the client.

There are basically two remuneration models: fee-based and commission-based advice. The remuneration of both types of investment advice harbours a potential for conflict. In the case of fee-based advice, the client is usually invoiced directly for the advisory service on a time basis. This gives the advisor the incentive to bill for as many advisory hours as possible. In the case of commission-based advice, the service is not charged directly to the client because the advisor receives a sales commission from their employer or from the manufacturer of the financial instrument (e.g. from a fund manager or the issuer of a structured product). This entails the risk that the client is not offered the most suitable security for them, but the one that is most lucrative for the advisor.

4. Wealth management

Wealth management (also known as financial portfolio or asset management) differs from the investment services described above. While wealth management differs from intermediary services in that the interest of the investor (as opposed to the interest of the person seeking capital) is decisive, it can be distinguished from advisory services both on the basis of the disposition authority granted for the investor's assets and on the basis of the nature of the contract, which is intended to be of a (certain) duration. Wealth management has in common with investment advice that both the wealth manager as well as the investment advisor have to examine the suitability of the investment for the client, taking into account the client's investment objectives, financial situation, risk appetite and knowledge and experience.

The wealth manager receives from the client the authority to make investment decisions at their own discretion if they appear to them to be prudent for the management of the client's assets. In making investment decisions, the wealth manager does not have to seek

instructions from the client, but they are bound by the previously agreed investment guidelines which regulate their powers as well as the nature and scope of the service.

Wealth management is typically a service aimed at long-term asset accumulation or preservation. The client should therefore have a long-term investment horizon, as this increases the likelihood that the portfolio can recover in the event of negative performance. It is advisable to submit only such funds into wealth management that are not needed to cover short- and medium-term living expenses or to meet other liabilities.

Wealth management also involves a number of risks for the client's financial situation. Although the wealth manager is obliged to always act in the best interest of the client, wrong decisions and even misconduct may occur. Even in the absence of intent or negligence, general market developments can lead to deviations from the agreed investment guidelines. The general risks of the investment as well as the special risks of the related asset classes also do apply in the case of wealth management.

IV. Sustainability-related disclosures

SUSTAINABILITY-RELATED DISCLOSURES

In accordance with Regulation (EU) 2019/2088 and Regulation (EU) 2020/852 As at: ~~December 2022~~~~March 2023~~, Version 45

1. General explanations

Regulations (EU) 2019/2088 and (EU) 2020/852, including the respective supplements, require certain disclosures on sustainability from financial market participants. With this document, Scalable Capital GmbH ("**Scalable Capital**") as a financial market participant complies with these disclosure requirements.

Scalable Capital is an investment firm that provides, among other things, portfolio management (wealth management) to its clients. Scalable Capital offers various types of investment strategies under different brands (Scalable Capital, Oskar and Gerd Kommer Capital) as part of its portfolio management services. Where necessary, a distinction is made between these different offerings in the following.

This document is provided to interested parties as pre-contractual information in the context of contract initiation. As the contents of this document are amended from time to time, in particular to comply with legal or other regulatory requirements, the most recent version is always available in the footer under "Sustainability-related disclosures" on the ~~website~~websites of Scalable Capital, Oskar and Gerd Kommer Capital.

2. No consideration of adverse impacts of investment decisions on sustainability factors

Investment decisions may have adverse impacts on the environment (e.g. climate, water, biodiversity), on social and labour concerns and may also be detrimental to the fight against corruption and bribery. Scalable Capital strives to meet its responsibilities as an investment firm and to help avoid such adverse impacts at the corporate level.

As the relevant regulatory requirements (the subject matter of which is, inter alia, this mandatory disclosure) have not yet been published in full and in a binding manner at the date of this document, or as required reliable data sources are not available, Scalable Capital is also currently unable to make a binding statement to the effect that (and in what manner) adverse impacts of investment decisions on sustainability factors are considered.

Therefore, Scalable Capital declares not to consider adverse impacts of investment decisions on sustainability factors in a binding manner at entity level until further notice. As soon as the relevant regulatory requirements are published in a complete and binding manner and the required reliable data sources are available, Scalable Capital will review these requirements as well as re-evaluate and, if necessary, adjust its position with regard to adverse impacts of investment decisions on sustainability factors.

3. Sustainability-related disclosures in pre-contractual information and on websites

3.1. Strategies for incorporating Sustainability Risks in general

All types of investment strategies of Scalable Capital have in common that they aim at a rule-based and cost-efficient investment. However, sustainability criteria are only considered (without aiming for a sustainable investment as its objective) in the context of sustainable investment strategies mentioned in Clause 3.2. With this range of different types of investment

strategies, Scalable Capital offers its clients a choice also with regard to the consideration of environmental or social characteristics.

Environmental conditions, social upheavals and/or poor corporate governance can have a negative impact on the value of investment properties in a number of ways. These Sustainability Risks may, for example, have a direct impact on the net assets, financial position and results of operations and also on the reputation of companies (as investment objects) or indirect, longer- term effects on business models and entire economic sectors (**"Sustainability Risks"**). These Sustainability Risks generally apply to all types of investment strategies offered by Scalable Capital. ~~However~~For the non-sustainable investment strategies, Sustainability Risks are mitigated through the degree of diversification (see also section 3.4.1). For the sustainable investment strategies, Scalable Capital ~~has developed appropriate strategies for the sustainable investment~~ strategies in order to be able to limit Sustainability Risks. The sustainable investment strategies also do not aim at a sustainable investment as its objective (as would be the case for so-called dark-green products), but only consider environmental or social characteristics in the investment decision (so-called light-green products).

Scalable Capital's strategies for considering Sustainability Risks are also incorporated into the company's internal organizational guidelines. Observance of and compliance with these guidelines are a prerequisite for a positive assessment of the employees' work performance and is the basis for professional development as well as appropriate remuneration development. In this respect, Scalable Capital's remuneration policy is in line with our Sustainability Risk inclusion strategies.

3.2. Differentiation of investment strategies with regard to sustainability

Scalable Capital distinguishes between sustainable ~~investment strategies (with consideration~~ of environmental or social characteristics, "sustainable") and those strategies in which no special consideration is given to environmental or social characteristics ("non-sustainable"). In addition to this document, which, as explained in Clause 1, is always available on the website of Scalable Capital, Oskar and Gerd Kommer Capital, and the Investment Guidelines, further information can also be obtained from the websites listed in the following table:

Investment strategy (financial product)	**Brand**	**Further information**
Sustainable investment strategies		
~~Sustainable (~~World ESG~~)~~ ~~Investment Strategies~~ (optional plus Gold or Crypto)	Scalable Capital	https://de.scalable.capital/vermoegensverwaltung-esg
Climate protection	Scalable Capital	https://de.scalable.capital/vermoegensverwaltung-klimaschutz
		rwaltung-klimaschutz
Oskar 50 to 90 and Oskar VL	Oskar	https://www.oskar.de/nachhaltigkeit/
Non-sustainable investment strategies		

Sustainable investment means an investment in an economic activity that contributes to an environmental or social objective, provided that the investment does not significantly harm any environmental or social objective and that the investee companies follow good governance

Risk-managed (VaR) Strategies	Scalable Capital	https://de.scalable.capital/vermoegensverwaltung-dynamisch
Crypto	Scalable Capital	https://de.scalable.capital/vermoegensverwaltung-crypto
All-weather (optional plus Crypto)	Scalable Capital	https://de.scalable.capital/vermoegensverwaltung-allwetter
Value	Scalable Capital	https://de.scalable.capital/vermoegensverwaltung-value
GDP Global	Scalable Capital	https://de.scalable.capital/vermoegensverwaltung-bip
Megatrends	Scalable Capital	https://de.scalable.capital/vermoegensverwaltung-megatrends
World Classic	Scalable Capital	https://de.scalable.capital/vermoegensverwaltung-weltportfolio
InterestInvest	Scalable Capital	https://de.scalable.capital/vermoegensverwaltung-zinsinvest
Oskar Pro Investment Strategies Value & Dividend, Megatrends and Crypto	Oskar	https://www.oskar.de/pro/
Investment strategies under the Gerd Kommer Capital brand	Gerd Kommer Capital	https://www.gerd-kommer - capital.de/robo-advisor/

3.3. Sustainable investment strategies

3.3.1 Pre-contractual disclosure for the financial products referred to in Article 8 of Regulation (EU) 2019/2088.

Product name: Sustainable investment strategies according to Table 3.2
Legal entity identifier (LEI-Code): 391200Y3EUNL4LTXRP94

Environmental and/or social characteristics

Does this financial product have a sustainable investment objective?	
☐ **Yes**	☑ **No**
☐ It will make a minimum of **sustainable investments with an environmental objective**: _%	☐ It **promotes Environmental/Social (E/S) characteristics** and while it does not have as its objective a sustainable

☐ in economic activities that qualify as environmentally sustainable under the EU Taxonomy ☐ in economic activities that do not qualify as environmentally under the EU Taxonomy ☐ It will make a minimum of **sustainable investments with a social objective**:_%	investment, it will have a minimum proportion of_% of sustainable investments. ☐ with an environmental objective in economic activities that qualify as environmentally sustainable under the EU Taxonomy ☐ with an environmental objective in economic activities that do not qualify as environmentally sustainable under the EU Taxonomy ☐ with a social objective ☑ It promotes E/S characteristics, but **will not make any sustainable investments.**

The **EU Taxonomy** is a classification system laid down in Regulation (EU) 2020/852, establishing a list of **environmentally sustainable economic activities.** That Regulation does not lay down a list of socially sustainable economic activities. Sustainable investments with an environmental objective might be aligned with

What environmental and/or social characteristics are promoted by this financial product?

Scalable Capital invests in exchange-traded funds (ETFs) and, where applicable, exchange-traded securities that track the performance of commodities (exchange-traded commodities, ETCs) or another underlying, e.g. cryptocurrencies (exchange-traded products, ETPs). In addition to the usual selection criteria (e.g. low costs, high liquidity and broad diversification), the three aspects of sustainability (environmental, social and corporate governance) are taken into account when selecting financial instruments. Scalable Capital primarily selects ETFs, ETCs or other ETPs whose composition takes into account certain ESG standards, i.e. whose investment policy already aims to avoid or reduce Sustainability Risks using suitable and recognised methods of selection and portfolio construction. Information on the sustainability indicators taken into account can be obtained in particular from the respective issuers (see also next section).

Scalable Capital has not designated a reference benchmark for the purpose of attaining the environmental or social characteristics promoted by the financial product. However, the investment policy of the respective ETF, ETC or other ETP is usually specified by the product manufacturer through the selection of an appropriate reference index (identified by additions such as "ESG" or "SRI"). MSCI, FTSE, Solactive or S&P are usually used as index providers. Information on the investment policy, the reference index and its calculation method can be found in the documentation of the respective financial instrument. Scalable Capital points out that the reference indices chosen by the product manufacturers may, by design, only exclude companies that engage in certain business activities that are not compatible with ESG criteria if these activities exceed the limits set by the index provider. The degree of avoidance of Sustainability Risks may therefore differ from the personal ethical

assessment of the clients.

Sustainability indicators measure how the environmental or social characteristics promoted by the financial product

What sustainability indicators are used to measure the attainment of each of the environmental or social characteristics promoted by this financial product?

As described in the Section **"What environmental and/or social characteristics are promoted with this financial product?"**, Scalable Capital selects ETFs, ETCs or other ETPs whose composition takes into account certain ESG standards, i.e. whose investment policy already aims to avoid or reduce Sustainability Risks using appropriate and recognised methods of selection and portfolio construction. As a rule, the following indicators, among others, may be taken into account:

Environment (Environmental)

- exclusion of companies whose main source of income is from thermal coal based power generation; and
- exclusion of companies involved in the extraction of oil from oil sands or the mining of oil sands; and
- possible exclusion of companies with high greenhouse gas emissions.

Social (Social)

- exclusion of undertakings whose principal source of revenue is the sale or distribution of tobacco products; and
- exclusion of companies involved in business with civilian and socially controversial weapons or nuclear weapons; and
- compliance with high standards of occupational health and safety.

Corporate governance (Governance)

- compliance with the principles (including compliance with human rights) of the United Nations Global Compact; and
- compliance with board independence; and
- consideration of violations of competition rules and corruption laws.

Providers such as MSCI calculate so-called ESG ratings, which assess the extent to which companies take into account the sustainability indicators in the areas of environment, social affairs and corporate governance. These ESG ratings are in turn used by Scalable Capital in the selection of financial instruments.

***** Start of mandatory publication: statement for financial products referred to in Article 6, first paragraph, of Regulation (EU) 2020/852 *****

The EU Taxonomy sets out a "do not significant harm" principle by which Taxonomy-aligned investments should not significantly harm EU Taxonomy objectives and is accompanied by specific EU criteria.

The "do not significant harm" principle applies only to those investments underlying the financial product that take into account the EU criteria for environmentally sustainable economic activities. The investments underlying the remaining portion of this financial product do not take into account the EU criteria for environmentally sustainable economic activities.

Any other sustainable investments must also not significantly harm any

environmental or social objectives.

***** End of mandatory publication: statement for financial products referred to in Article 6, first paragraph, of Regulation (EU) 2020/852 *****

Explanation of the mandatory publication: As mentioned at the beginning, the sustainable investment strategies do neither aim at sustainable investments as its objective within the meaning of Regulation (EU) 2019/2088 and the EU criteria for environmentally sustainable economic activities nor at minimum proportion of such investments (no so-called dark-green products). This mandatory disclosure accordingly expresses that only if EU criteria for environmentally sustainable economic activities (dark-green products or minimum proportion) are considered, the principle of "do not significant harm" (i.e. exclusion of investments that negatively impact sustainability objectives) in accordance with EU law would apply.

Does this financial product consider principal adverse impacts on sustainability factors?

Principal adverse impacts are the most significant negative impacts of investment decisions on sustainability factors relating to environmental, social and employee matters, respect for human rights, anti- corruption and anti-bribery matters.

☐ Yes

☑ No. Although the principal adverse impacts on sustainability factors are considered implicitly, in particular through the relevant exclusion criteria in the selection of ETFs (additions such as ESG or SRI), this does not satisfy the requirements of the relevant EU regulations with sufficient certainty.

These industry standard exclusion criteria (see also Section **"What sustainability indicators are used to measure the attainment of each of the environmental or social characteristics promoted by this financial product?")** are partially congruent with the Principal Adverse Impact (PAI) indicators of the respective EU regulations, in particular:

- Share of non-renewable energy consumption and production
- Exposure to controversial weapons (anti-personnel mines, cluster munitions, chemical and biological weapons)
- Violations of UN Global Compact principles and Organisation for Economic Cooperation and Development (OECD) Guidelines for Multinational Enterprises

In addition, first product manufacturers explicitly state the consideration of these PAI indicators in their disclosures. Scalable Capital will monitor the further development of the industry standard, availability and resilience of these disclosures and, in the event of a corresponding positive finding, adjust the explanation of the consideration of the main adverse effects on sustainability factors accordingly, if necessary.

What investment strategy does this financial product follow?

The investment strategy guides investment decisions based on factors such as investment objectives and risk tolerance.

The sustainable investment strategies are based on a strategic asset allocation with special consideration of sustainability aspects. Maximum diversification across regions and asset classes is to be achieved through the predominant use of financial instruments that track market-wide benchmark indices. The key parameter for managing the portfolio is the share quota specified by the client.

The aspects of sustainability and thus also the inclusion of sustainability risks are taken into account in the investment strategies through the use of such financial instruments for which certain ESG standards are recognised. This is achieved by not including certain companies (as investment objects) in the selection and portfolio construction of the product manufacturers due to non-compliance with recognised ESG standards. The sustainable investment strategies therefore promote sustainability in the areas of environment, social and corporate governance, but do neither aim at a sustainable investment as its objective within the meaning of Regulation (EU) 2019/2088 and the EU criteria for environmentally sustainable economic activities, nor any minimum proportion of such investments. Scalable Capital pays attention to appropriate labelling when selecting products and reviews the investment universe on an ongoing basis. Scalable Capital also refers (in addition to the above) to the statements in its respective Investment Guidelines of the Client Documentation as well as to the information offered on sustainable investment strategies on the websites mentioned in Clause 3.2. With regard to the financial instruments used and their specific environmental or social characteristics or their sustainable investment objectives as well as the methods to assess, measure and monitor the characteristics and impacts, Scalable Capital refers to the information provided by the respective product manufacturers. Scalable Capital also refers to the information provided by the respective product manufacturers for information on the data sources, the criteria for the valuation of the underlying assets as well as the relevant sustainability indicators used to measure the environmental or social characteristics or the overall sustainability impacts.

The general risk profile of the sustainable investment strategies offered by Scalable Capital is fundamentally similar to that of conventional benchmark portfolios. This results from the construction of the benchmark indices used by the financial instruments which aim to achieve an equivalent weighting, as far as possible, in terms of the various economic sectors compared to their conventional counterparts. However, Sustainability Risks are reduced by focusing on companies with high ESG ratings and excluding controversial sectors. Anyhow, the sustainable focus also limits the type and number of investment options available to financial instruments. For this reason, sustainable investment strategies may underperform investment strategies with traditional selection criteria. A sound quantitative assessment of the different Sustainability Risks is not possible *ex-ante.*

What are the binding elements of the investment strategy used to select investments to attain each of the environmental or social characteristics promoted by this financial product?

As described in the Section **"What investment strategy does this financial product follow?"**, only ETFs that take aspects of sustainability into account are selected. These financial instruments are usually labelled by additions such as "ESG" (abbreviation for Environmental, Social and Governance) or "SRI" (abbreviation for a so-called "Socially Responsible Investment"). Through this labelling, product manufacturers demonstrate that certain ESG standards are applied.

What is the committed minimum rate to reduce the scope of the investments considered prior to the application of that investment strategy?

A minimum rate of financial instruments with certain sustainability characteristics has not been set.

What is the policy to assess good governance practices of the investee companies?

It is common for product manufacturers to include criteria relating to good

corporate governance of companies within the ETFs, ETCs or other ETPs in the ESG standards. Factors such as board independence play a role. Violations of competition rules and corruption laws can also have a negative impact here.

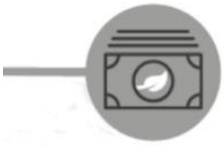

Asset allocation describes the share of investments in specific assets.

What is the asset allocation planned for this financial product?

Under these investment strategies, Scalable Capital invests exclusively in ETFs, ETCs or other ETPs. Within the scope of the investment strategies, investments can therefore only be made indirectly in the various asset classes through the acquisition of corresponding ETFs, ETCs or other ETPs. A direct investment in shares or bonds of individual companies as an investment object is not intended. Sustainability Risks are therefore only taken into account within the scope of (i) the selection of corresponding financial instruments (ETFs, ETCs or other ETPs) and (ii) the weighting of these in the portfolio. When weighting the financial instruments in the portfolio, an overweighting of asset classes, regions and/or economic sectors with lower Sustainability Risks can also reduce the Sustainability Risks at portfolio level. A minimum proportion of investments in financial instruments with certain sustainability characteristics has not yet been specified.

Scalable Capital strives to maintain a globally diversified portfolio approach across all asset classes and regions, however sustainability criteria cannot be specifically considered for all asset classes such as government bonds and commodities. Nevertheless, Scalable Capital makes sure that the financial instruments used for the asset class of bonds generally include, if possible, so-called "investment grade" bonds. These are bonds that are usually issued by governments or companies with a relatively low risk of default. The proportion of government bonds within the investment strategy results from the statistical optimisation of the respective investment strategy or the underlying selectable share quota (invested via ETFs) of the strategy: with a higher share quota, a lower proportion remains for investment in other asset classes (and, thus, also in government bonds). With products that track the performance of commodities such as gold, not all ESG standards can be taken into account, as well. When selecting products that track the performance of gold, Scalable Capital ensures that the standard of the London Bullion Market Association's (LBMA) Responsible Sourcing Programme applies wherever possible. This is considered to be the highest quality standard in the gold industry.

~~**How does the use of derivatives attain the environmental or social characteristics promoted by the financial product?**~~

~~There is no direct investment in derivatives. However, derivatives may be used within the ETFs, ETCs or other ETPs by the product providers to replicate the reference value. Information on this can be obtained directly from the issuer.~~

Taxonomy-aligned activities, expressed as a share of:
- **turnover** reflecting the share of revenue from green activities of investee companies
- **capital expenditure** (CapEx), showing the green investments made by investee companies, e.g.

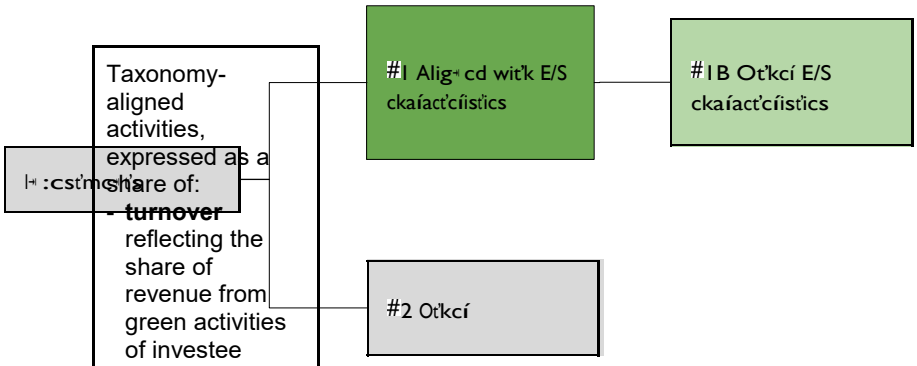

#1 Aligned with E/S characteristics includes the investments of the financial product used to attain the environmental or social characteristics promoted by the financial product.

The sub-category **#1B Other E/S characteristics** covers investments aligned with the environmental or social characteristics that do not qualify as sustainable investments.

#2 Other includes the remaining investments of the financial product that are neither aligned with the environmental or social characteristics, nor are qualified as sustainable investments.

How does the use of derivatives attain the environmental or social characteristics promoted by the financial product?

There is no direct investment in derivatives. However, derivatives may be used within the ETFs, ETCs or other ETPs by the product providers to replicate the reference value. Information on this can be obtained directly from the issuer

To comply with the EU Taxonomy, the criteria for **fossil gas** include limitations on emissions and switching to renewable power of low-carbon fuels by the end of 2035. For **nuclear energy**, the criteria include comprehensive safety and waste management rules.

To what minimum extent are sustainable investments with an environmental objective aligned with the EU Taxonomy?

Does the financial product invest in fossil gas and/or nuclear energy related activities that comply with the EU Taxonomy[1] ?

☐ Yes:

☐ in fossil gas ☐ in nuclear energy

☑ No. There is no targeted investment in environmentally sustainable economic activities and consequently no activities related to fossil gas and/or nuclear energy that comply with the EU taxonomy.

The two graphs below show in green the minimum percentage of investments that are aligned with the EU Taxonomy. As there is no appropriate methodology to determine the Taxonomy-alignment of sovereign bonds*, the first graph shows the Taxonomy-alignment in

enable other activities to make a substantial contribution to an environmental objective.

Transitional activities are activities for which low-carbon alternatives are not yet available and among others have greenhouse gas emissions levels

relation to all investments of the financial product including sovereign bonds, while the second graph shows the Taxonomy-alignment only in relation to the investments of the financial product other than sovereign bonds.

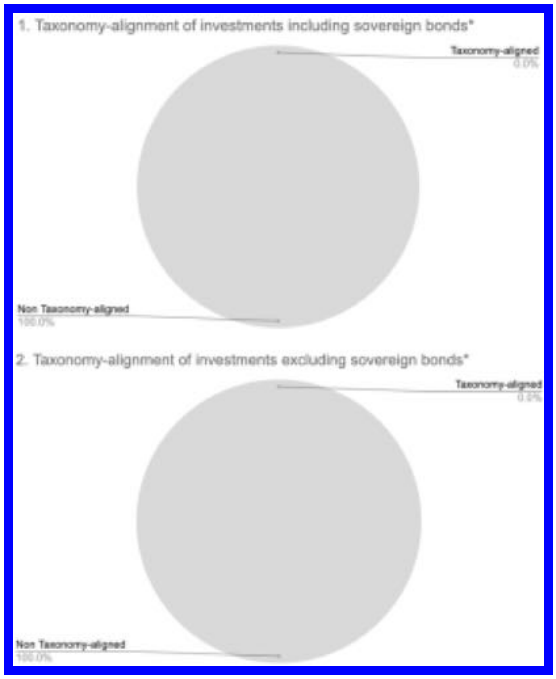

** For the purposes of these graphs, "sovereign bonds" consist of all sovereign exposures*

Note: For the sustainable investments strategies referred to in Clause 3.2, Scalable Capital selects financial instruments whose composition takes into account certain ESG standards. The sustainable investment strategies promote sustainability in the areas of environment, social and corporate governance, but do neither aim at a sustainable investment as its objective within the meaning of Regulation (EU) 2019/2088 and the EU criteria for environmentally sustainable economic activities, nor any minimum proportion of such investments. They are therefore not so-called dark green products. As a result, no targeted investment can be made with an environmental objective.

What is the minimum share of investment in transitional and enabling

activities?

A minimum proportion of investment in transitional and enabling activities has not yet been established. Furthermore, there is no targeted investment as environmentally sustainable economic activities.

are sustainable investments with an environmental objective that **do not take into account the criteria** for environmentally sustainable economic activities under the EU Taxonomy.

What is the minimum share of sustainable investments with an environmental objective that are not aligned with the EU Taxonomy?

The sustainable investment strategies do not aim for a sustainable investment as its objective as defined in Regulation (EU) 2019/2088 or minimum share of such investments.

What is the minimum share of socially sustainable investments?

The sustainable investment strategies do not aim for a sustainable investment as its objective as defined in Regulation (EU) 2019/2088 or minimum share of such investments.

What investments are included under "#2 Other", what is their purpose and are there any minimum environmental or social safeguards?

Government bonds and commodities in particular are used for diversification purposes (see Section **"What is the asset allocation planned for this financial product?"**). No minimum environmental or social safeguards have been specified to date.

Where can I find more product-specific information online?

Further product-specific information can be found on the websites listed in Table 3.2.

3.3.2 Transparency in advertising environmental or social features and sustainable investments on websites

a. Summary

In the following, we explain how Scalable Capital incorporates sustainability aspects for its sustainable investment strategies presented in Clause 3.2 without aiming for a sustainable investment as its objective. It is explained that Scalable Capital uses financial instruments that take into account the three aspects of sustainability (environmental, social and corporate governance) when selecting products. Only ETFs, ETCs or other ETPs are used to implement the investment strategies. Monitoring of the sustainable characteristics within the financial instrument is carried out by the issuer and by the provider of the reference index that is to be tracked via the respective financial instrument. Scalable Capital only monitors the selected sustainable financial instruments to determine whether they are labelled with additions such as "ESG" or "SRI" (see also Clause 3.3.2, Section f.).

b. No sustainable investment objective

This financial product promotes environmental and social characteristics, but does not aim for a sustainable investment as its objective.

c. Environmental or social characteristics of the financial product

Scalable Capital invests in exchange-traded funds (ETFs) and, where applicable, exchange-traded securities that track the performance of commodities (exchange-traded commodities, ETCs) or any other underlying asset, e.g. cryptocurrencies (exchange traded products, ETPs). In addition to the usual selection criteria (e.g. low costs, high liquidity and broad diversification), the three aspects of sustainability (environmental, social and corporate governance) are taken into account when selecting financial instruments. Scalable Capital primarily selects ETFs, ETCs or other ETPs whose composition takes into account certain ESG standards, i.e. whose investment policy already aims to avoid or reduce Sustainability Risks using suitable and recognised methods of selection and portfolio construction. Information on the sustainability indicators taken into account can be obtained from the respective issuers. As a rule, the following indicators, among others, can be taken into account:

Environment (Environmental)

- exclusion of companies whose main source of income is from thermal coal based power generation; and
- exclusion of companies involved in the extraction of oil from oil sands or the mining of oil sands; and
- possible exclusion of companies with high greenhouse gas emissions.

Social (Social)

- exclusion of undertakings whose principal source of revenue is the sale or distribution of tobacco products; and
- exclusion of companies involved in business with civilian and socially controversial weapons or nuclear weapons; and
- compliance with high standards of occupational health and safety.

Corporate governance (Governance)

- compliance with the principles (including compliance with human rights) of the United Nations Global Compact; and
- compliance with board independence; and
- consideration of violations of competition rules and corruption laws.

Providers such as MSCI calculate so-called ESG ratings, which assess the extent to which companies take into account the sustainability indicators in the areas of environment, social affairs and corporate governance. These ESG ratings are in turn used by Scalable Capital in the selection of financial instruments.

d. Investment strategy

The sustainable investment strategies are based on a strategic asset allocation with special consideration of sustainability aspects. Maximum diversification across regions and asset classes is to be achieved through the predominant use of financial instruments that track market-wide benchmark indices. The key parameter for managing the portfolio is the share quota defined by the client.

The aspects of sustainability are taken into account in the investment strategies, as set out in Section a, by the use of such financial instruments through which certain companies (as investment objects) are not included in the selection and portfolio construction of the product manufacturers due to non-compliance with recognised ESG standards. These financial instruments are usually labelled by additions such as "ESG" (abbreviation for Environmental, Social and Governance) or "SRI" (abbreviation for a so-called "Socially Responsible Investment"). With this labelling, product manufacturers demonstrate that certain ESG standards are applied. In particular, criteria relating to good corporate governance of companies within ETFs, ETCs or other ETPs are usually taken into account in the ESG standards. Factors such as board independence play a role. Violations of competition rules and corruption laws can also have a negative impact here.

Scalable Capital also refers (in addition to the foregoing) to the statements in its respective Investment Guidelines of the Client Documentation as well as to the information offered on sustainable investment strategies on the websites mentioned in Clause 3.2. With regard to the financial instruments used and their specific environmental or social characteristics or their sustainable investment objectives as well as the methods to assess, measure and monitor the characteristics and impacts, Scalable Capital refers to the information provided by the respective product manufacturers. Scalable Capital also refers to the information provided by the respective product manufacturers for information on the data sources, the criteria for the valuation of the underlying assets as well as the relevant sustainability indicators used to measure the environmental or social characteristics or the overall sustainability impacts.

e. Proportion of investments

Please refer to the Section **"What is the asset allocation planned for this financial product?"** in Clause 3.3.1 of this document. Risk positions in invested companies arise indirectly through the acquisition of corresponding ETFs, ETCs or other ETPs.

f. Monitoring of environmental or social characteristics

Scalable Capital monitors the selected sustainable financial instruments to check whether they are labelled with additions such as "ESG" or "SRI". These additions indicate that the financial instruments comply with certain ESG standards. Monitoring of the sustainable features within the financial instrument is carried out by the product manufacturer and by the provider of the reference index that is replicated by the financial instrument. If components of the index no longer meet the environmental, social and corporate governance requirements, they are regularly replaced by the provider in the reference index and subsequently in the financial instrument. See also Clause 3.3.1, Section **"What environmental and/or social characteristics are promoted by this financial product?"**.

g. Methodologies

ESG ratings are calculated by providers such as MSCI ESG Research, Sustainalytics or ISS on the basis of the three aspects of sustainability: environment, social affairs and corporate governance. These evaluate the extent to which companies take sustainability indicators for the aforementioned aspects into account. The measurement methods, processes and weightings can be obtained from the respective rating agency. The ESG ratings are in turn used by Scalable Capital in the selection of financial instruments with the aim of maximising these, under the condition that the usual selection criteria such as costs or liquidity are met. See also Section **"What investment strategy does this financial product follow?"**.

h. **Data sources and processing**

Scalable Capital considers the publicly available information of the product manufacturers such as factsheets or Key Investor Information Documents (KIID) to verify the ESG standards within the financial instruments. It also uses MSCI's publicly available offering for ESG ratings. The data is collected and processed manually through the providers' websites. As data are collected from reputable and recognised rating agencies or issuers, no further measures are taken to verify the quality of the data. Furthermore, no estimation of ESG ratings or other sustainability indicators is performed by Scalable Capital.

i. **Limitations to methodologies and data**

The methods and data can be limited by insufficient publication of ESG data by the assessed companies. In addition, there are no uniform and binding requirements as to how companies must be rated with regard to ESG criteria. This can lead to rating agencies arriving at different assessments of companies with regard to the fulfilment of sustainability criteria. As Scalable Capital, as described in Section h, uses data from reputable and recognised rating agencies and issuers, which are sometimes specialised in collecting and standardising ESG data, we believe that the aforementioned limitations are justifiable. In addition, Scalable Capital may look at ESG ratings from different providers to get a fully comprehensive picture of companies' compliance with ESG standards.

j. **Due diligence**

As described in Clause 3.3.2, paragraphs h and i, Scalable Capital uses external ESG ratings to assess the applied ESG standards by financial instruments.

Internally, decisions concerning the sustainable investment strategies are analysed in a regular investment committee consisting of employees from the relevant capital market-oriented departments of Scalable Capital, the Sustainability Officer and the management. Among other things, changes to the financial instruments used are discussed, considering compliance with sustainability criteria as well as possible effects on the risk-return ratio. Decisions are made with the involvement of the management.

k. **Engagement policies**

Scalable Capital, as wealth manager, does not have the ability to exercise voting rights. In the context of wealth management, the investment strategies offered by Scalable Capital currently do not entail direct investments in shares. Within the scope of wealth management, investments can at most be made in open-ended investment funds in the legal form of investment stock corporations (*"Investmentaktiengesellschaften"*). In the case of investment stock corporations, the investment shares issued generally do not have any voting rights, so that investors are generally unable to influence the investment policy. However, the investment stock corporations of the sustainable financial instruments selected by Scalable Capital can exercise voting rights and often rely on the expertise of voting advisors who specialise in sustainable investments (for example, the provider ISS) and, where applicable, exercise voting rights in accordance with ESG standards

3.4. Non-sustainable investment strategies

3.4.1 How Sustainability Risks are considered

Within the framework of the non-sustainable investment strategies, as mentioned in Clause

3.2, only stakes in ETFs, ETCs or other ETPs are acquired and sold. Within the framework of the investment strategies, investments can therefore only be made indirectly in the various asset classes through the acquisition of corresponding ETFs, ETCs or other ETPs. A direct investment in shares or bonds of individual companies as an investment object is not intended. Sustainability Risks, as well as other investment risks, are primarily mitigated by a fundamentally broad diversification across regions, economic sectors and asset classes. As a result, no investment is made exclusively in certain regions that may be more affected by any adverse weather conditions or whose economic development may thus be more affected by adverse physical climate events. Similarly, no investment is made exclusively in financial instruments concentrated in certain sectors of the economy, e.g., sectors or emitters with high carbon emissions or high switching costs associated with the transition to low-carbon alternatives. These may be more affected by climate-related transition risks, which can be realized as political, technological, market, or reputational risks from the shift to a low-carbon economy toward climate action. The impact of Sustainability Risks can be mitigated by broad diversification of the investment universe of non-sustainable investment strategies. Beyond this, no separate consideration is given to Sustainability Risks.

Scalable Capital has analyzed the mitigation of Sustainability Risks through the aforementioned diversification for non-sustainable investment strategies in connection with regions, economic sectors and, if applicable, commodities and/or cryptocurrencies (and repeats this analysis on an ad hoc basis, such as in the event of a significant change in the investment universe). For the non-sustainable investment strategies, the investment universe will always cover different regions.

Furthermore, the following can be stated for the asset classes used as part of the non-sustainable investment strategies:

- For the bond asset class, the investment universe is generally split across both government and corporate bonds, depending on the investment strategy.
- For the asset class equities, up to 7,000 individual securities are currently mapped worldwide. Investments are made in at least ten of eleven different sectors such as the financial industry, healthcare or energy.
- Also for the asset classes commodities and cryptocurrencies, a basket of different cryptocurrencies or commodities is always considered in the investment universe. Further diversification by economic sector or region is not possible here. In addition, when selecting products that track the performance of gold, Scalable Capital ensures that the standard of the Responsible Sourcing Program of the London Bullion Market Association (LBMA) is observed wherever possible. This is considered to be the highest proof of quality in the gold industry, which also takes sustainability criteria into account.

Regulation (EU) 2020/852 requires the following disclosure for non-sustainable investment strategies: "*The investments underlying this financial product do not take into account the EU criteria for environmentally sustainable economic activities.*"

3.4.2 Assessment of the expected impacts of Sustainability Risks on returns

The general risk profile with regard to Sustainability Risks of the non-sustainable investment

strategies mentioned by Scalable Capital in Clause 3.2 corresponds to that of conventional benchmark portfolios.

Apart from the general risk reduction through diversification across regions, economic sectors and asset classes, Sustainability risks are not addressed further. However, the number of investment opportunities is not limited by the sustainable orientation of the investment strategies, so that this specific risk of sustainable investment strategies is not relevant. A sound quantitative assessment of the different Sustainability Risks is not possible *ex-ante.*

4. Explanation of significant changes to this document

We are required to explicitly explain material changes to this disclosure and comply with this requirement in the following table:

Version	Date	Change
4	December 2022	No significant changes in terms of content, only adaptation to the requirements of Regulation (EU) 2022/1288.
5	March 2023	Clarification on the consideration of Sustainability Risks for non-sustainable investment strategies in Clause 3.4; editorial adjustments due to the corrected version of Regulation (EU) 2022/1288 of December 27, 2022; editorial adjustments due to Delegated Regulation (EU) 2023/363 of February 17, 2023.

V. Documentación del cliente (Spanish Version)

DOCUMENTACIÓN DEL CLIENTE

Índice de contenidos

A. INFORMACIÓN PRECONTRACTUAL **2**

I. Información sobre la ~~compañía~~empresa de servicios de inversión y sus servicios *2*

II. Información sobre la comercialización a distancia *6*

III. Notificación del Derecho de Desistimiento ..... *~~12~~13*

IV. Gestión de los Conflictos de Interés ..... *~~15~~16*

V. Transparencia de Costes ..... *~~17~~18*

VI. Protección de datos ..... *~~20~~21*

VII. Reclamaciones y litigios ..... *~~21~~22*

B. TÉRMINOS Y CONDICIONES ..... **~~23~~24**

I. Términos y Condiciones Generales ..... *~~23~~24*

II. Términos y Condiciones Especiales: Gestión Patrimonial ..... *~~32~~33*

III. Términos y Condiciones Especiales: Corretaje (para las y los clientes ~~o clientas~~ cuyas cuentas de custodia se encuentran en Baader Bank AG) ..... *~~52~~55*

NOTA: esta Documentación del Cliente se pone a disposición del cliente o clienta antes de la celebración del contrato. Dado que el contenido de esta Documentación del Cliente se modifica periódicamente, en particular para cumplir con las exigencias legales u otros requisitos regulatorios, la versión más reciente de la Documentación del Cliente está siempre disponible en el sitio web de Scalable Capital GmbH.

A partir de: ~~diciembre~~marzo de ~~2022~~2023

A. INFORMACIÓN PRECONTRACTUAL

Scalable Capital GmbH ("**Scalable Capital**") es una empresa de servicios de inversión cuya actividad principal (dentro de los límites de las autorizaciones regulatorias) es la prestación de servicios de inversión de todo tipo y operaciones relacionadas. Cuando resulta necesario, esta información precontractual distingue entre los diferentes servicios ofrecidos por Scalable Capital.

I. Información sobre la empresa de servicios de inversión y sus servicios

1. **Nombre:** Scalable Capital GmbH.

2. **Dirección:** Seitzstr. 8e, 80538, Múnich (Alemania).

3. **Servicios:** Scalable Capital ofrece los siguientes servicios:

   - Gestión de carteras financieras (es decir, gestión de activos individuales invertidos en instrumentos financieros para otras personas con poder de decisión) ("**Gestión Patrimonial**"); y/o
   - Contrato de corretaje (*brokerage*) (es decir, compra o venta de instrumentos financieros en nombre de un tercero por cuenta de terceros) ("**Corretaje**").

   Consulte el documento separado ~~*riesgos*~~*Riesgos de invertir* (disponible en el sitio web o a través de las aplicaciones móviles de Scalable Capital) para obtener detalles sobre la naturaleza, el funcionamiento y los riesgos de estos servicios.

4. **Tipos de instrumentos financieros:** consulte el documento separado ~~*riesgos*~~*Riesgos de invertir* (disponible en el sitio web o a través de las aplicaciones móviles de Scalable Capital) para obtener detalles sobre la naturaleza, el funcionamiento y los riesgos de los diferentes tipos de instrumentos financieros. Los instrumentos financieros utilizados en el contexto de los servicios de Scalable Capital están destinados a clientes y clientas minoristas.

5. **Estrategias de inversión propuestas:** consulte la Sección B. Términos y Condiciones de la presente Documentación del Cliente para obtener información sobre las estrategias de inversión propuestas en el marco de la Gestión Patrimonial. En este contexto, especialmente el Capítulo II. Términos y Condiciones Especiales: Gestión Patrimonial (en particular el Anexo 1: Directrices de Inversión) es de interés para el cliente o clienta.

6. **Centros de ejecución:** consulte la Sección B. Términos y Condiciones de la presente Documentación del Cliente para obtener información sobre los centros de ejecución. En este contexto, dependiendo del servicio correspondiente, especialmente el Capítulo II. Términos y Condiciones Especiales: Gestión Patrimonial (en particular el Anexo 2: Política de Ejecución) y el Capítulo III. Términos y Condiciones Especiales: Corretaje (en particular el Anexo 1: Política de Ejecución) son de interés para el cliente o clienta.

7. **Costes y gastos asociados:** consulte la Sección A. Información Precontractual, Capítulo V. Transparencia de Costes de la presente Documentación del Cliente, así como la respectiva *Lista de precios y servicios* vigente para obtener información sobre los costes y gastos asociados. El cliente o clienta puede acceder a la respectiva lista actualizada de precios y servicios a través de las aplicaciones móviles y en el sitio web de Scalable Capital. Previa solicitud, Scalable Capital enviará al cliente o clienta una lista actualizada de precios y servicios por correo electrónico. En la medida en que lo exija la ley, Scalable Capital también proporcionará al cliente o clienta una declaración anual que contenga información sobre los costes que refleje los costes reales en los que se ha incurrido durante el período de referencia.

8. **Datos de contacto necesarios para que el cliente o clienta pueda comunicarse eficazmente con la empresa:** el cliente o clienta puede ponerse en contacto con el servicio de atención al cliente de Scalable Capital en la dirección indicada anteriormente, por correo electrónico a service@scalable.capital y, en su caso, a través de una función de chat y un formulario de contacto en el sitio web y en las aplicaciones móviles de Scalable Capital. Adicionalmente, nos remitimos a nuestros otros datos de contacto, que pueden encontrarse en su versión más actualizada en https://de.scalable.capital/kontaktdaten en alemán y en https://de.scalable.capital/en/contact-details en inglés. Estos datos de contacto también podrían estar disponibles en otros idiomas cambiando la configuración del idioma del sitio

web y en función del lugar de residencia. ~~Sólo~~Solo la versión en alemán es legalmente vinculante y, para los clientes y clientas que residen fuera de Alemania y Austria, la versión en inglés es legalmente vinculante. Todas las demás versiones en otros idiomas son versiones de cortesía con carácter informativo únicamente.

9. **Idiomas en los que el cliente o clienta puede comunicarse con la empresa y recibir documentos e información:** alemán, inglés, neerlandés (solo para clientes y clientas residentes en los Países Bajos), francés (solo para clientes y clientas residentes en Francia), italiano (solo para clientes y clientas residentes en Italia), español (solo para clientes y clientas residentes en España). ~~Sólo~~Solo la versión en alemán del contrato de cliente y, para los clientes y clientas residentes fuera de Alemania y Austria, la versión en inglés del contrato de cliente, son legalmente vinculantes. Todas las demás versiones en otros idiomas son versiones de cortesía con carácter informativo únicamente.

10. **Métodos de comunicación que se utilizarán entre la empresa y el cliente o clienta, incluyendo, en su caso, los de envío y recepción de órdenes:** además de los métodos de comunicación referidos en la Cláusula 8 anterior, Scalable Capital facilita al cliente o clienta, el acceso a la plataforma digital de Scalable Capital a través de la página web o de las aplicaciones móviles. Esta plataforma digital cuenta con un área de cliente a la que se puede acceder introduciendo los datos de acceso. Dentro de esta área de cliente, el cliente o clienta puede, entre otras cosas, acceder al buzón electrónico (buzón o *mailbox*) que se les ha habilitado. En el área de cliente (y en particular en el buzón), Scalable Capital facilitará al cliente o clienta, documentos, avisos u otra información relacionada con los servicios. En el área de cliente, el cliente o clienta también puede, entre otras cosas, realizar determinados cambios en los datos del cliente o clienta, hacer declaraciones que modifiquen la situación legal y dar determinadas instrucciones en relación con los servicios. En el contexto del corretaje, esto incluye en particular la instrucción a Scalable Capital de emitir órdenes al banco depositario en nombre y por cuenta del cliente o clienta para la adquisición y/o venta de instrumentos financieros.

11. **Declaración de que la empresa está autorizada y el nombre y la dirección de contacto de la autoridad competente que la ha autorizado:** la Autoridad Federal de Supervisión Financiera Alemana (*Bundesanstalt für Finanzdienstleistungsaufsicht - BaFin*, Graurheindorfer Str. 108, 53117, Bonn (Alemania) y Marie-Curie-Str. 24-28, 60439, Fráncfort del Meno, (Alemania), ha otorgado a Scalable Capital autorización para prestar ciertos servicios de inversión. La Autoridad Federal de Supervisión Financiera Alemana y el Banco Central de Alemania (*Deutsche Bundesbank,* Wilhelm-Epstein-Str. 14, 60431, Fráncfort del Meno, (Alemania))) son las autoridades de supervisión competentes en el Estado Miembro de origen. Al amparo de la libre prestación de servicios, Scalable Capital también presta servicios de inversión en Francia, Italia, los Países Bajos, España y Austria, sin tener un lugar físico de negocio (establecimiento permanente) en estos países. En virtud del pasaporte europeo, la autoridad supervisora de Francia (*Autorité des marchés financiers - AMF*), la autoridad supervisora de Italia (*Commissione Nazionale per le Società e la Borsa - CONSOB*), la autoridad supervisora de los Países Bajos (*Autoriteit Financiële Markten*– AFM), la autoridad supervisora de España (*Comisión Nacional del Mercado de Valores - CNMV*) y la autoridad supervisora de Austria (*Finanzmarktaufsichtsbehörde - FMA*), como autoridades competentes de los Estados Miembros de acogida, han sido informadas de la notificación de servicios de inversión.

12. **Cuando la empresa actúa a través de un agente vinculado, una declaración de este hecho especificando el Estado Miembro en el que está registrado dicho agente:** Scalable Capital no actúa a través de un agente vinculado.

13. **Naturaleza, frecuencia y calendario de los informes sobre la realización de los servicios que la empresa debe proporcionar al cliente o clienta de conformidad con el artículo 25(6), de la Directiva 2014/65/UE:**

13.1. **Gestión Patrimonial:** Scalable Capital proporcionará al cliente o clienta, un estado de cuentas sobre el trimestre anterior a más tardar en las cuatro semanas siguientes después del final del trimestre, incluyendo, entre otras cosas, la composición y la valoración de la cartera, la rentabilidad en el período de referencia y, en su caso, en comparación con un índice de referencia (*benchmark*), los costes incurridos y las operaciones ejecutadas. Además, Scalable Capital informará directamente al cliente o clienta, de manera adecuada si los umbrales de depreciación acordados con el cliente o clienta, en virtud de las directrices de inversión, son superados en lo que respecta a la depreciación de los activos del cliente o

clienta.

13.2. **Corretaje:** en el contexto del Corretaje, Scalable Capital no proporcionará informes al cliente o clienta, de conformidad con el artículo 25(6) de la Directiva 2014/65/UE. Sin embargo, Scalable Capital proporcionará al cliente o clienta, documentos, avisos u otra información relacionada con el servicio en el área de cliente de la plataforma digital (y en particular en el buzón electrónico).

14. **Si la empresa tiene instrumentos financieros o fondos de sus clientes o clientas, una descripción resumida de las medidas que adopta para garantizar su protección, incluidos los detalles resumidos de cualquier sistema relevante de indemnización de inversores o de garantía de depósitos que se aplique a la empresa en virtud de sus actividades en un Estado Miembro:** Scalable Capital no está autorizada a tomar posesión o propiedad de los activos del cliente o clienta y, por lo tanto, no mantiene instrumentos financieros o fondos de sus clientes o clientas en custodia.

15. **Descripción, que puede facilitarse de forma resumida, de la política de conflictos de interés que mantiene la empresa:** la política de conflictos de interés de la empresa está establecida en la Sección A. Información Precontractual, Capítulo IV. Política de Conflictos de Interés de la presente Documentación del Cliente.

16. **Información especial sobre la Gestión Patrimonial:**

16.1. **Información sobre el método y la frecuencia de valoración de los instrumentos financieros:** los instrumentos financieros adquiridos por Scalable Capital como parte de sus actividades de Gestión Patrimonial se negocian en mercados regulados, de modo que los precios están disponibles cada día de negociación.

16.2. **Detalles de cualquier delegación de la gestión discrecional de todos o parte de los instrumentos financieros o fondos de la cartera del cliente o clienta:** no hay delegación a terceros. No obstante, en el marco de la Gestión Patrimonial, Scalable Capital invierte los activos de los clientes o clientas, entre otros, en fondos, que a su vez son gestionados por una empresa de servicios de inversión.

16.3. **Especificación del índice de referencia con el que se comparará el rendimiento de la cartera del cliente o clienta:** el valor informativo del método de un índice de referencia depende de la estrategia de inversión seguida por Scalable Capital. Scalable Capital ha asignado un índice de referencia a cada estrategia de inversión con el que se comparará la rentabilidad de la cartera del cliente o clienta. El índice de referencia correspondiente se determina cuando el cliente o clienta selecciona una estrategia de inversión propuesta por Scalable Capital (sobre la base de la información proporcionada por el cliente o clienta con respecto a sus objetivos de inversión, situación financiera, conocimientos y experiencia). Consulte la Sección B. Términos y Condiciones de la presente Documentación del Cliente. En este contexto, especialmente el Capítulo II. Términos y Condiciones Especiales: Gestión Patrimonial (en particular el Anexo 1: Directrices de Inversión) es de interés para el cliente o clienta.

16.4. **Tipos de instrumentos financieros que pueden incluirse en la cartera del cliente o clienta y tipos de operaciones que pueden realizarse con dichos instrumentos, incluyendo cualquier limitación a la discrecionalidad:** consulte la Sección B. Términos y Condiciones de la presente Documentación del Cliente. En este contexto, especialmente el Capítulo II. Términos y Condiciones Especiales: Gestión Patrimonial (en particular el Anexo 1: Directrices de Inversión) es de interés para el cliente o clienta.

16.5. **Objetivos de gestión, nivel de riesgo que debe reflejarse en el ejercicio de la discrecionalidad de la empresa y cualquier limitación específica a dicha discrecionalidad:** Scalable Capital invierte en fondos cotizados (*ETFs*) y, en su caso, en valores cotizados que siguen la evolución de las materias primas (*exchange-traded commodities, ETC*s) o cualquier otro activo subyacente, e.g. criptomonedas (*Exchange-traded products, ETPs).* Además, los objetivos de gestión y la discrecionalidad de Scalable Capital dependen de la estrategia de inversión acordada entre el cliente o clienta y Scalable Capital. Los objetivos de gestión y discrecionalidad correspondientes se determinan cuando el cliente o clienta selecciona una estrategia de inversión propuesta por Scalable Capital (basada en la información proporcionada por el cliente o clienta en relación con sus objetivos de inversión, situación financiera, conocimientos y experiencia). Consulte la Sección B. Términos y Condiciones de la presente Documentación del Cliente. En este contexto,

especialmente el Capítulo II. Términos y Condiciones Especiales: Gestión Patrimonial (en particular el Anexo 1: Directrices de Inversión) es de interés para el cliente o clienta.

II. Información sobre la comercialización a distancia

1. Identidad de la empresa y el registro público de empresas en el que está inscrita la persona jurídica y el número de registro asociado o medio de identificación equivalente: Scalable Capital GmbH está inscrita en el Registro Mercantil del Tribunal Local de Múnich con el número HRB 217778.

2. Actividad principal de la empresa y autoridad supervisora responsable de su autorización: la actividad principal (dentro de los límites de las autorizaciones regulatorias) es la prestación de servicios de inversión de todo tipo y operaciones relacionadas.

Las autoridades de supervisión responsables de la autorización en el Estado Miembro de origen son: la Autoridad Federal de Supervisión Financiera Alemana (*Bundesanstalt für Finanzdienstleistungsaufsicht - BaFin*) (Graurheindorfer Str. 108, 53117, Bonn (Alemania) y MarieCurie-Str-. 24-28, 60439, Fráncfort del Meno, (Alemania)) y el Banco Central de Alemania (*Deutsche Bundesbank,* Wilhelm-Epstein-Str. 14, 60431, Fráncfort del Meno, (Alemania)). Al amparo de la libre prestación de servicios, Scalable Capital también presta servicios de inversión en Francia, Italia, los Países Bajos, España y Austria, sin tener un lugar físico de negocio (establecimiento permanente) en estos países. En virtud del pasaporte europeo, la autoridad supervisora de Francia (*Autorité des marchés financiers - AMF*), la autoridad supervisora de Italia (*Commissione Nazionale per le Società e la Borsa - CONSOB*), la autoridad supervisora de los Países Bajos (*Autoriteit Financiële Markten*– AFM), la autoridad supervisora de España (*Comisión Nacional del Mercado de Valores - CNMV*) y la autoridad supervisora de Austria (*Finanzmarktaufsichtsbehörde - FMA*), como autoridades competentes de los Estados Miembros de acogida, fueron informadas de la notificación de servicios de inversión.

3. La identidad del representante de la empresa establecida en el Estado Miembro de residencia del consumidor, si existe tal representante, o la identidad de cualquier profesional distinto del proveedor, cuando las relaciones del consumidor son con dicha persona, y la calidad en que esta actúa frente al consumidor: los directores generales de la empresa con sede en Alemania son Erik Podzuweit, Florian Prucker, Martin Krebs, Peter Gaubatz y Dirk Urmoneit. La empresa no cuenta con ningún otro representante en ninguno de los Estados Miembro que no sea Alemania.

4. Dirección para la citación de la empresa y cualquier otra dirección pertinente para la relación comercial entre la empresa, el representante de la empresa, o cualquier otro profesional con arreglo al n.º 3 y el consumidor; en el caso de las personas jurídicas, asociaciones de personas o agrupaciones de personas, también el nombre del representante autorizado: la dirección para la citación de la empresa es Scalable Capital GmbH, Seitzstr. 8e, 80538, Múnich (Alemania). Los directores de la empresa son Erik Podzuweit, Florian Prucker, Martin Krebs, Peter Gaubatz y Dirk Urmoneit.

5. Características relevantes del servicio de inversión e información sobre cómo se celebra el contrato:

5.1. Gestión Patrimonial:

5.1.1. Scalable Capital ofrece la gestión de activos individuales invertidos en instrumentos financieros por cuenta ajena con poder de decisión (gestión de carteras financieras) en principio para clientes o clientas minoristas. En este sentido, Scalable Capital toma las decisiones de inversión con su propio criterio y sin obtener instrucciones por adelantado dentro del ámbito de la estrategia de inversión acordada, incluidas las directrices de inversión asociadas. Scalable Capital no ejecuta por sí misma las decisiones de inversión tomadas para el cliente o clienta en el ámbito del mandato de la Gestión Patrimonial, sino que emite las correspondientes órdenes de valores al banco depositario en nombre y por cuenta del cliente o clienta.

5.1.2. Antes de prestar servicios de Gestión Patrimonial, Scalable Capital debe obtener de cada cliente o clienta toda la información necesaria sobre los conocimientos y experiencia en relación con operaciones con determinados tipos de instrumentos financieros o servicios de inversión; la situación financiera (incluida la capacidad de soportar pérdidas), y los objetivos de inversión (incluida la tolerancia al riesgo) ("**Evaluación de Idoneidad**"). Dicha

información se obtiene y evalúa únicamente de forma automatizada sobre la base de un cuestionario que está disponible en línea (*online*). No obstante, el cliente o clienta puede ponerse en contacto

con el servicio de atención al cliente del gestor de activos en cualquier momento en caso de tener preguntas sobre la Evaluación de Idoneidad.

5.1.3. La obtención y valoración de la información requerida para la Evaluación de Idoneidad es necesaria para que Scalable Capital pueda actuar en el mejor interés del cliente o clienta al prestarle los servicios de Gestión Patrimonial y recomendarle una estrategia de inversión adecuada. Por lo tanto, dicha información tiene un efecto directo en la determinación de la idoneidad del cliente o clienta para el servicio de inversión ofrecido, la recomendación de una estrategia de inversión adecuada y las decisiones de inversión tomadas en nombre del cliente o clienta.

5.1.4. En este contexto, es importante que la información requerida para la Evaluación de Idoneidad esté siempre actualizada, correcta y completa. El cliente o clienta puede volver a realizar la Evaluación de Idoneidad en cualquier momento desde el área de cliente a la que se puede acceder introduciendo los datos de acceso. El cliente o clienta debe hacerlo sin demora si los objetivos de inversión, la situación financiera y/u otras circunstancias estudiadas en la Evaluación de Idoneidad cambian.

5.1.5. Consulte el documento separado ~~*riesgos*~~*Riesgos de invertir* (disponible en el sitio web o a través de las aplicaciones móviles de Scalable Capital) para obtener información detallada sobre la naturaleza, el funcionamiento y los riesgos de la Gestión Patrimonial. ~~Así mismo~~Asimismo, consulte la Sección B. Términos y Condiciones de la presente Documentación del Cliente para obtener información sobre las disposiciones contractuales pertinentes. En este contexto, especialmente el Capítulo II. Términos y Condiciones Especiales: Gestión Patrimonial (en particular el Anexo 1: Directrices de Inversión) es de interés para el cliente o clienta.

5.1.6. Después de que el cliente o clienta haya completado electrónicamente el proceso de solicitud, proporcionado la información personal requerida y realizado las declaraciones legales requeridas, el cliente o clienta puede presentar electrónicamente una declaración de intenciones dirigida a la conclusión del contrato de cliente. La efectividad de la conclusión del contrato o la aceptación de la declaración de intenciones del cliente o clienta por parte de Scalable Capital puede requerir el cumplimiento de requisitos legales (en particular la identificación conforme a las leyes de prevención de blanqueo de capitales) y/o la aceptación del cliente o clienta por parte del banco depositario. Scalable Capital no está obligada a entablar una relación contractual con el cliente o clienta.

5.2. Corretaje:

5.2.1. Scalable Capital ofrece la compra o venta de instrumentos financieros en nombre de un tercero por cuenta de terceros (contrato de corretaje) para clientes y clientas minoristas. En el contexto del Corretaje, la única obligación de Scalable Capital con respecto a la transacción de valores es recibir instrucciones del cliente o clienta y realizar la correspondiente orden de valores con el banco depositario. Las operaciones de ejecución propiamente dichas son ejecutadas por el banco depositario bajo su propia responsabilidad y en su propio nombre por cuenta de un tercero (principales servicios de corretaje). Los términos y condiciones acordados entre el banco depositario y el cliente o clienta se aplican a la ejecución de las operaciones de valores.

5.2.2. Consulte el documento separado ~~*riesgos*~~*Riesgos de invertir* (disponible en el sitio web o a través de las aplicaciones móviles de Scalable Capital) para obtener información detallada sobre la naturaleza, funcionamiento y riesgos del Corretaje. Así mismo, consulte la Sección B. Términos y Condiciones de la presente Documentación del Cliente para obtener información sobre las disposiciones contractuales pertinentes. En este contexto, especialmente el Capítulo III. Términos y Condiciones Especiales: Corretaje es de interés para el cliente o clienta.

5.2.3. Después de que el cliente o clienta haya completado electrónicamente el proceso de solicitud, proporcionado la información personal requerida y realizado las declaraciones legales requeridas, el cliente o clienta puede presentar electrónicamente una declaración de intenciones dirigida a la conclusión del contrato de cliente. La efectividad de la conclusión del contrato o la aceptación de la declaración de intenciones del cliente o clienta por parte de

Scalable Capital puede requerir el cumplimiento de requisitos legales (en particular la identificación conforme a las leyes de prevención de blanqueo de capitales) y/o la aceptación del cliente o clienta por parte del banco depositario. Scalable Capital no está obligada a entablar una relación contractual con el cliente o clienta.

6. **Precio total del servicio de inversión, incluidos todos los componentes del precio asociados al mismo, así como todos los impuestos pagados a través de la empresa o, cuando no pueda indicarse un precio exacto, la base de cálculo del precio que permita al consumidor verificarlo:** consulte la Sección A. Información Precontractual, Capítulo V. Transparencia de Costes de la presente Documentación del Cliente, así como la correspondiente lista actualizada de precios y servicios para obtener información sobre el precio total del servicio de inversión. El cliente o clienta puede acceder a la lista actualizada de precios y servicios correspondiente a través de las aplicaciones móviles y el sitio web de Scalable Capital. Previa solicitud, Scalable Capital enviará al cliente una lista actualizada de precios y servicios por correo electrónico. Scalable Capital proporcionará al cliente una declaración anual con información sobre los costes que refleje los costes reales incurridos durante el período de referencia.

7. **En su caso, costes adicionales, así como un aviso de la posibilidad de que existan otros impuestos o costes que no se paguen a través de la empresa o que sean impuestos por este:** los ingresos del capital y de los intereses pueden dar lugar a impuestos sobre las plusvalías, retenciones y/u otros impuestos. Estos impuestos corren a cargo del cliente o clienta y a veces los paga directamente el banco correspondiente. Si el cliente o clienta tiene alguna duda, debe ponerse en contacto con la autoridad fiscal competente y/o con su asesor fiscal. Los costes de la negociación de valores pueden ser cobrados por separado al cliente por el banco depositario. Cualquier servicio adicional del banco depositario utilizado por el cliente o clienta deberá ser asumido por el cliente o clienta y será facturado por el banco depositario. Cualquier coste del producto correrá a cargo del cliente o clienta. Son costes del producto los costes del instrumento financiero que ya se encuentran incluidos en el precio del instrumento financiero o se deducen de su valor y que, por lo tanto, son asumidos por el cliente o clienta únicamente de forma indirecta.

8. **En su caso, un aviso que indique que el servicio de inversión está relacionado con instrumentos financieros que implican riesgos especiales relacionados con sus características específicas o con las operaciones que se van a ejecutar, o cuyo precio depende de las fluctuaciones de los mercados financieros fuera del control de la empresa, y que el rendimiento histórico no es un indicador del rendimiento futuro:** la inversión está sujeta a riesgos especiales, en particular (en su caso) el riesgo de fluctuación y pérdida de precio, el riesgo de crédito y el riesgo de emisor, el riesgo de transferencia, el riesgo de tipo de cambio, el riesgo de tipo de interés y los riesgos legales. Consulte el documento separado ~~*riesgos*~~*Riesgos de invertir* (disponible en el sitio web o a través de las aplicaciones móviles de Scalable Capital).

9. **En su caso, una limitación del período de validez de la información proporcionada, por ejemplo, el período de validez de las ofertas limitadas, en particular en lo que respecta al precio:** la información proporcionada por Scalable Capital es generalmente válida por un período de tiempo ilimitado. Sin embargo, los suplementos, ajustes, así como otros cambios en los términos y condiciones (en particular también en la *Lista de precios y servicios*) pueden realizarse en cualquier momento de acuerdo con los términos y condiciones aplicables. Para los descuentos u otras promociones (por ejemplo, órdenes de valores o períodos libres de cargo), se aplican las condiciones de participación correspondientes. Scalable Capital notificará al cliente o clienta, a su debido tiempo, cualquier cambio sustancial en cualquier otra información contenida en el documento separado ~~*riesgos*~~*Riesgos de invertir* (disponible en el sitio web o a través de las aplicaciones móviles de Scalable Capital) que sea relevante para un servicio que Scalable Capital preste al cliente en cuestión.

10. **Detalles para el pago y prestación de servicios:**

10.1. **Gestión Patrimonial:** la comisión por los servicios de Gestión Patrimonial prestados por Scalable Capital se facturará periódicamente al cliente o clienta, de acuerdo con los términos y condiciones pertinentes y la *Lista de precios y servicios* aplicable (disponible en la página web o a través de las aplicaciones móviles de Scalable Capital) y se pagará inmediatamente al vencimiento de la cartera del cliente o clienta. En cuanto al cumplimiento de las

obligaciones de Scalable Capital, se aplican las explicaciones sobre las características esenciales de los

servicios de inversión en la Sección A. Información Precontractual, Capítulo II. Información sobre comercialización a distancia, Cláusula 5.1 de la presente Documentación del Cliente.

10.2. **Corretaje:** Scalable Capital ofrece varios modelos de corretaje, cada uno de los cuales tiene un ámbito diferente de servicio, prevé diferentes niveles de tarifas y/o incluye diferentes modalidades de pago (modelo de corretaje). Dependiendo del modelo de corretaje que el cliente o clienta haya elegido, los costes correspondientes se facturarán al cliente o clienta tras la ejecución de una orden de valores, después de la fecha de valor del pago, mensual o anualmente, de acuerdo con los términos y condiciones pertinentes, así como con la *Lista de precios y servicios* aplicable (disponible en el sitio web o a través de las aplicaciones móviles de Scalable Capital) y se cobrarán sobre la base de un mandato de débito directo SEPA emitido por el cliente o clienta. Además, Scalable Capital también podrá satisfacer su reclamación de remuneración (si la hubiera) con cargo a la cuenta de compensación (perteneciente a la cuenta de valores pertinente) y tiene derecho a dar instrucciones al banco depositario para que realice el pago correspondiente. En cuanto al cumplimiento de las obligaciones de Scalable Capital, se aplican las explicaciones sobre las características esenciales de los servicios de inversión en la Sección A. Información Precontractual, Capítulo
II. Información sobre comercialización a distancia, Cláusula 5.2 de la presente Documentación del Cliente.

11. **Cualquier coste adicional específico para el consumidor por la utilización de las vías de comunicación a distancia, si esos costes adicionales son cobrados por la empresa:** Scalable Capital no cobra ningún coste adicional a este respecto.

12. **Existencia o ausencia de un derecho de desistimiento y sus términos, detalles del ejercicio, en particular el nombre y la dirección de la persona a la que debe declararse dicho desistimiento, y las consecuencias legales del mismo, incluida la información sobre el importe que el consumidor debe pagar por el servicio prestado en caso de desistimiento, de conformidad con el art. 357b del Código Civil alemán (*Bürgerliches Gesetzbuch - BGB*) o las leyes nacionales aplicables:** al celebrar el contrato, el cliente o clienta tiene un derecho de desistimiento, respecto al cual Scalable Capital proporciona información en la Sección A. Información Precontractual, Capítulo III. Notificación del Derecho de Desistimiento en la presente Documentación del Cliente.

13. **La duración mínima del contrato, en el caso de un servicio a realizar de forma permanente o recurrente:** los contratos ofrecidos no están sujetos a una duración mínima.

14. **En su caso, las condiciones contractuales relativas a la rescisión, incluyendo cualquier penalización contractual:** el cliente o clienta podrá rescindir la totalidad de la relación comercial o las relaciones comerciales individuales en cualquier momento sin respetar un plazo de preaviso. Scalable Capital podrá rescindir toda la relación comercial o las relaciones comerciales individuales con un preaviso de dos (2) meses. El derecho de ambas partes a una rescisión extraordinaria no se verá afectado. Ambas partes deberán notificar la terminación de forma escrita. El cliente o clienta también puede notificar la rescisión en el área de cliente. En caso de rescisión, no se incurrirá en penalizaciones contractuales. Consulte las disposiciones contractuales correspondientes al plazo, la terminación y la transferencia del contrato en la Sección B. Términos y Condiciones, Capítulo I. Términos y Condiciones Generales en la presente Documentación del Cliente.

15. **Estados Miembros de la Unión Europea cuyas leyes son tomadas por la empresa como base para el establecimiento de relaciones con el consumidor antes de la celebración del contrato:** la relación jurídica precontractual entre el cliente o clienta y Scalable Capital, la celebración del contrato y la relación comercial entre el cliente o clienta y Scalable Capital se rigen por la legislación alemana. No obstante, si el cliente o clienta es un consumidor residente o domiciliado en un Estado miembro de la UE distinto de Alemania, las posibles disposiciones imperativas de la legislación aplicable que definen los derechos de los consumidores (en particular, las relativas a los contratos a distancia de servicios financieros con los consumidores) en el país de residencia o domicilio del cliente o clienta no se verán afectadas por la elección de la ley anterior.

16. **En su caso, una cláusula contractual sobre la ley aplicable al contrato o sobre el**

tribunal competente: toda la relación comercial entre el cliente o clienta y Scalable Capital se rige por el derecho alemán (con exclusión de las disposiciones de derecho internacional privado). La validez del derecho extranjero (formal o sustantivo) aplicable imperativamente no se ve afectado. En particular, si el cliente o clienta es un consumidor residente o domiciliado en un Estado Miembro de la UE distinto de Alemania, esas posibles disposiciones imperativas de la ley aplicable que definen los derechos del consumidor en el país de residencia o domicilio del cliente o clienta no se ven afectadas por la elección de la ley anterior. Se aplican los lugares de jurisdicción legal. Si, en el momento de la celebración del contrato con el cliente o clienta, este tiene un fuero general que no se encuentra en Alemania o en un estado que entre en el ámbito de aplicación del Reglamento Bruselas (Reglamento (UE) nº 1215/2012 del Parlamento Europeo y del Consejo del 12 de diciembre de 2012), el domicilio social de Scalable Capital será el fuero exclusivo para todas las disputas. Lo mismo se aplica si, después de celebrar el contrato con el cliente o clienta, este cambia su residencia o domicilio habitual a un país extranjero, siempre que el cliente o clienta tuviera su residencia o domicilio habitual en Alemania en el momento de celebrar el contrato con el cliente o clienta. La validez de las leyes aplicables imperativamente relativas a la jurisdicción no se verá afectadas. En particular, si el cliente o clienta es un consumidor residente o domiciliado en un Estado Miembro de la UE distinto de Alemania y las leyes de protección del consumidor, aplicables a la jurisdicción, en relación con la prestación de servicios financieros a distancia al consumidor en su país de residencia o domicilio se lo permiten, (i) el cliente o clienta también tiene derecho a interponer una demanda contra Scalable Capital ante los tribunales del lugar de residencia o domicilio del cliente o clienta y (ii) Scalable Capital solo está autorizada a iniciar acciones legales contra los consumidores en su lugar de residencia o domicilio.

17. **Idiomas en los que se ofrecen los términos y condiciones contractuales y la información previa a la que se refiere esta disposición, e idiomas en los que la empresa**, **con el acuerdo del consumidor, se compromete a comunicarse durante la vigencia del presente contrato:** alemán, inglés, neerlandés (solo para clientes y clientas residentes en los Países Bajos), francés (solo para clientes y clientas residentes en Francia) italiano (solo para clientes y clientas residentes en Italia), español (solo para clientes y clientas residentes en España). Solo la versión en alemán del contrato de cliente y, para los clientes y clientas residentes fuera de Alemania y Austria, la versión en inglés del contrato de cliente, son legalmente vinculantes. Todas las demás versiones lingüísticas tienen únicamente carácter informativo.

18. **Un aviso en el que se indique si el consumidor puede hacer uso de un procedimiento de reclamación extrajudicial y procedimiento de recurso al que está sujeta la empresa y, en su caso, las métodos para tener acceso al mismo:** la junta de arbitraje de la Asociación de Gestores Activos Independientes de Alemania (*Verband unabhängiger Vermögensverwalter Deutschland e.V. - VUV*) es responsable de las disputas de derecho patrimonial derivados de los contratos de servicios de inversión: VuV Oficina del Defensor del Pueblo (*VuV Ombudsman's Office)* Stresemannallee 30, 60596, Fráncfort del Meno, (Alemania), http://vuv-ombudsstelle.de/. Scalable Capital es miembro de la Asociación de Gestores de Activos Independientes de Alemania y está obligada, en virtud de los estatutos de esta última, a participar en los procedimientos de resolución de conflictos de la VuV Oficina del Defensor del Pueblo. Por lo tanto, el (potencial) cliente o clienta tiene la opción de remitir una queja, u otro conflicto, a la VuV Oficina del Defensor del Pueblo. Scalable Capital no está afiliada a ninguna otra junta privada de arbitraje de consumo acreditada. Además, los clientes y clientas pueden dirigirse al organismo de reclamaciones de la autoridad nacional de supervisión competente, que también puede prever un procedimiento de arbitraje (para conocer las autoridades nacionales de supervisión competentes, véase el apartado A. Información Precontractual, Capítulo II. Información sobre comercialización a distancia, Cláusula 2. de esta Documentación del Cliente). Independientemente de la opción de apelar frente a la VuV Oficina de Defensor del Pueblo o de dirigirse al órgano de reclamaciones de la autoridad nacional de supervisión competente, el (potencial) cliente o clienta es libre de presentar una acción civil a su discreción. Para más detalles sobre el procedimiento y los principios aplicables a la recepción, tramitación y resolución de una reclamación, consulte la Sección A. Información Precontractual, Capítulo VII. Reclamaciones y Litigios de esta Documentación del Cliente.

19. **En su caso, la existencia de fondos de garantía u otros acuerdos de compensación no contemplados en la Directiva 2014/49/UE del Parlamento Europeo y del Consejo, del**

16 de abril de 2014, relativa a los sistemas de garantía de depósitos (OJ L 173 del 12 de junio de 2014, p. 149, L 212 del 18 de julio de 2014, p. 47, L 309 del 30 de octubre de 2014, p. 37) o en la Directiva 97/9/CE del Parlamento Europeo y del Consejo, del 3 de marzo de 1997, relativa a los sistemas de indemnización de los inversores (OJ L 84 del 26 de marzo de 1997, p. 22): las y los inversores que hacen uso de los servicios de inversión prestados por empresas de servicios de inversión como Scalable Capital están protegidos por la indemnización de los inversores. Esto es responsabilidad del Fondo de Compensación Alemán de Sociedades de Valores (*Entschädigungseinrichtung der Wertpapierhandelsunternehmen* – *"EdW"*). Los

EdW concede compensaciones a las y los clientes de empresas de servicios de inversión como Scalable Capital en el caso de que una empresa de servicios de inversión asignada no pueda cumplir con sus obligaciones derivadas de operaciones de valores con las y los clientes por razones directamente relacionadas con su situación financiera y si no hay expectativas de cumplimiento posterior (caso de compensación). Un caso de compensación debe ser determinado por la Autoridad Federal de Supervisión Financiera de Alemania (BaFin) en virtud de la *Ley de Indemnización de los Inversores* de Alemania (*Anlegerentschädigungsgesetz – "AnlEntG"*). Si BaFin determina que se ha presentado una solicitud de indemnización, la institución de indemnización responsable (EdW) informa, sin que se le solicite, a todos los y las clientes afectados de la empresa de servicios de inversión. Solo existe derecho a indemnización si los fondos están denominados en la moneda de un Estado miembro de la UE o en euros. En la medida en que exista un derecho a indemnización, el alcance de la cobertura será por un importe equivalente al 90 % del importe total adeudado por la empresa de servicios de inversión, pero sin superar un total de 20 000,00 EUR (independientemente del número de cuentas de valores). Otras exclusiones están reguladas en el art. 3 de la AnlEntG.

Más detalles sobre el alcance y los prerrequisitos de una reclamación de indemnización pueden encontrarse en las disposiciones legales (en particular, en la Ley Alemana de Indemnización de los Inversores (*Anlegerentschädigungsgesetz - AnlEntG*)) y en la información facilitada por el EdW en https://www.e-d-w.de/.

20. Información sobre los contratos en el comercio electrónico

20.1. Información sobre los pasos técnicos individuales que conducen a la celebración de un contrato: después de que el cliente o clienta haya completado electrónicamente el proceso de solicitud, proporcionado la información personal requerida y realizado las declaraciones legales requeridas, el cliente o clienta puede presentar electrónicamente una declaración de intenciones dirigida a la conclusión del contrato de cliente. La efectividad de la conclusión del contrato o la aceptación de la declaración de intenciones del cliente o clienta por parte de Scalable Capital puede requerir el cumplimiento de requisitos legales (en particular la identificación conforme a las leyes de prevención de blanqueo de capitales) y/o la aceptación del cliente o clienta por parte del banco depositario. Scalable Capital no está obligada a entablar una relación contractual con el cliente o clienta.

20.2. Información sobre si el texto del contrato es almacenado por la empresa tras la celebración del contrato y si es accesible para el cliente o clienta: el cliente o clienta recibirá la información precontractual y los términos y condiciones para su descarga de Internet y/o por correo electrónico, antes de la celebración del contrato. Los correspondientes términos y condiciones actuales también están disponibles en el sitio web de Scalable Capital.

20.3. Información sobre cómo el cliente o clienta puede reconocer y corregir los errores antes de presentar la declaración contractual utilizando los medios técnicos puestos a su disposición de acuerdo con el art. 312i para. 1 frase 1 número 1 *del BGB* o las leyes nacionales aplicables: hasta que finalice el proceso de solicitud, el cliente o clienta puede comprobar la información en un resumen separado, corregir cualquier error y presentar la declaración contractual posteriormente.

20.4. Información sobre los idiomas disponibles para la celebración del contrato: alemán, inglés, neerlandés (solo para clientes y clientas residentes en los Países Bajos), francés (solo para clientes y clientas residentes en Francia), italiano (solo para clientes y clientas residentes en Italia) y español (solo para clientes y clientas residentes en España). En cuanto a la

obligatoriedad de las respectivas versiones lingüísticas, nos remitimos a la Sección A.

Información Precontractual, Capítulo II. Información sobre comercialización a distancia, Cláusula 11. de la presente información sobre comercialización a distancia.

20.5. Información sobre todos los códigos de conducta pertinentes a los que está sujeta la empresa, así como sobre la posibilidad de acceder electrónicamente a estos conjuntos de normas: Scalable Capital es miembro de la Asociación de Gestores de Activos Independientes de Alemania y, por tanto, está sujeta al Código Ético de la VuV en su versión actualmente vigente (disponible en la página web de la VuV: https://vuv.de/).

III. Notificación del Derecho de Desistimiento

- Notificación del Derecho de Desistimiento -

Parte 1: Derecho de desistimiento

Puede revocar su declaración contractual en un plazo de 14 días sin indicar los motivos mediante una declaración inequívoca. El plazo de 14 días comienza tras la celebración del contrato y después de que usted haya recibido en un soporte duradero (por ejemplo, una carta, un fax o un correo electrónico) las condiciones del contrato, incluidas las condiciones generales de contratación, así como toda la información indicada en la parte 2. Si la declaración se realiza en un soporte duradero, el plazo de desistimiento se considerará cumplido si la declaración de desistimiento se envía a tiempo. El desistimiento debe dirigirse a

Scalable Capital GmbH
Seitzstr. 8e
80538 Múnich (Alemania) correo electrónico:

service@scalable.capital (para clientes y clientas con residencia en Alemania, Austria y cualquier otro país de residencia no mencionado explícitamente aquí); o

support-fr@scalable.capital (para clientes y clientas residentes en Francia); o

support-it@scalable.capital (para clientes y clientas residentes en Italia); o

support-nl@scalable.capital (para clientes y clientas residentes en los Países Bajos); o

support-es@scalable.capital (para clientes y clientas residentes en España).

Parte 2: Información necesaria para que comience el periodo de desistimiento

La información en el sentido de la frase 2 de la parte 1 incluye los siguientes datos:

1. la identidad de la empresa; también debe indicarse el registro público de empresas en el que está inscrita la persona jurídica y el número de registro asociado o medio de identificación equivalente;

2. la actividad principal de la empresa y la autoridad de supervisión responsable de su autorización;

3. direcciones: la dirección de citación de la empresa y cualquier otra dirección relevante para la relación comercial entre la empresa y el consumidor; en el caso de personas jurídicas, asociaciones de personas o grupos de personas, también el nombre del representante autorizado;

4. las características relevantes del servicio financiero, así como información sobre cómo se celebra el contrato;

5. el precio total del servicio financiero, incluidos todos los componentes del precio asociados al mismo, así como todos los impuestos pagados a través de la empresa o, cuando no pueda indicarse un precio exacto, la base de cálculo del precio que permita al consumidor comprobarlo;

6. en su caso, los costes adicionales, así como un aviso sobre la posibilidad de que existan otros impuestos o costes que no se paguen a través de la empresa o que sean impuestos por esta;

7. un aviso en el que se indique que el servicio financiero está relacionado con instrumentos financieros que implican riesgos especiales relacionados con sus características específicas o con las operaciones que se van a ejecutar o cuyo precio depende de las fluctuaciones de los mercados financieros que están fuera del control de la empresa y que los resultados históricos no son indicadores de resultados futuros;

8. una limitación del período de validez de la información proporcionada, por ejemplo, el período de validez de las ofertas limitadas, en particular en lo que respecta al precio;

9. detalles para el pago y la ejecución;

10. la existencia o no de un derecho de desistimiento y las condiciones, los detalles del ejercicio, en particular el nombre y la dirección de la persona a la que debe declararse dicho desistimiento, y las consecuencias jurídicas del mismo, incluida la información sobre el importe que el consumidor debe pagar por el servicio en caso de desistimiento, si el consumidor está obligado a pagar una indemnización (disposición subyacente: art. 357b *BGB* o leyes nacionales aplicables);

11. las condiciones contractuales relativas a la rescisión, incluyendo cualquier penalización contractual;

12. los Estados Miembros de la Unión Europea cuya legislación sea tomada por la empresa como base para el establecimiento de relaciones con el consumidor antes de la celebración del contrato;

13. una cláusula contractual sobre la ley aplicable al contrato o sobre el tribunal competente;

14. los idiomas en los que se suministran los términos y condiciones contractuales y la información previa a la que se refiere la presente Notificación del Derecho de Desistimiento, así como los idiomas en los que la empresa, con el acuerdo del consumidor, se compromete a comunicarse durante la vigencia del presente contrato;

15. un aviso en el que se indique si el consumidor puede hacer uso de un procedimiento extrajudicial de reclamación y procedimiento de recurso al que esté sujeta la empresa y, en su caso, los métodos para tener acceso al mismo;

16. la existencia de fondos de garantía u otros acuerdos de compensación no contemplados en los sistemas de garantía de depósitos creados en virtud de la Directiva 2014/49/UE del Parlamento Europeo y del Consejo, del 16 de abril de 2014, relativa a los sistemas de garantía de depósitos (OJ L 173, de 12 de junio de 2014, p. 149; L 212, del 18 de julio de 2014, p. 47; L 309, del 30 de octubre de 2014, p. 37) o en los sistemas de indemnización de los inversores creados en virtud de la Directiva 97/9/CE del Parlamento Europeo y del Consejo, del 3 de marzo de 1997, relativa a los sistemas de indemnización de los inversores (OJ L 84, del 26 de marzo de 1997, p. 22).

La información que figura en esta parte 2 se encuentra en el II. Información sobre comercialización a distancia en la Documentación del Cliente.

Parte 3: Consecuencias del desistimiento

En caso de desistimiento efectivo, los servicios recibidos por ambas partes deberán ser devueltos. Usted está obligado a pagar una indemnización por el valor del servicio prestado hasta el momento del desistimiento si se le hizo saber esta consecuencia jurídica antes de presentar su declaración contractual y aceptó expresamente que la prestación del servicio de devolución pudiera comenzar antes de que finalizara el plazo de desistimiento. Si hay una obligación de pagar una indemnización, esto puede significar que usted debe seguir cumpliendo con sus obligaciones de pago contractuales del período hasta el desistimiento. Su Derecho de Desistimiento se extinguirá anticipadamente si ambas partes han cumplido íntegramente el contrato, a petición

expresa suya antes de que usted ejerza su derecho de desistimiento. Las obligaciones de reembolso de los pagos deben cumplirse en un plazo de 30 días. Para usted, este plazo comenzará cuando envíe su declaración de desistimiento, y para nosotros, comienza cuando recibamos dicha declaración.

Nota especial: si usted desiste de este contrato, también dejará de estar obligado por cualquier contrato relacionado con este contrato, si el contrato relacionado se refiere a un servicio prestado por nosotros o por un tercero sobre la base de un acuerdo entre nosotros y el tercero.

- Fin de la notificación del Derecho de Desistimiento -

En este contexto, el cliente o clienta, ha tomado nota del hecho de que, de conformidad con el art. 312g párr. 2 n.º. 8 BGB, el artículo L. 222-9 del *Código del Consumidor* de Francia (*Code de la consommation*), el artículo 67-duodecies, párr. 5, del Decreto Legislativo n. 206/2005 - *Código del Consumidor* de Italia *(Codice del Consumer),* sección 6:230x (4)(a) del *Código Civil* de los Países Bajos (*Burgerlijk Wetboek*), *el artículo* 10.2 (a) de la *Ley 22/2007 sobre comercialización a distancia de servicios financieros destinados a los consumidores* y el art. 18 párr. 1 n.º 2 de la *Ley de Operaciones a Distancia* de Austria (*Fern- und Auswärtsgeschäfte-Gesetz)*, no existe un derecho de desistimiento en virtud de la ley de comercialización a distancia para las operaciones de valores realizadas. Esto se debe a que el precio de estas operaciones de valores está sujeto a las fluctuaciones del mercado que pueden producirse durante el período de desistimiento y que están fuera del control de la empresa.

IV. Gestión de los Conflictos de Interés

1. Principios generales

1.1. A continuación, Scalable Capital GmbH ("**Scalable Capital**") informará al cliente o clienta sobre cómo Scalable Capital aborda los (posibles) conflictos de interés. Cuando sea necesario, estas declaraciones distinguen entre los diferentes servicios ofrecidos por Scalable Capital. A petición del cliente o clienta, Scalable Capital proporcionará más detalles sobre los conflictos de interés existentes, las medidas adoptadas por Scalable Capital, así como sobre la recepción y concesión de comisiones, honorarios y otros pagos en efectivo, así como beneficios en especie (colectivamente "**Incentivos**").

1.2. Existen conflictos de intereses cuando al menos dos partes persiguen determinados objetivos o intereses, pero solo una de ellas puede realizarlos total o parcialmente porque la realización de los intereses de una parte dificulta o incluso imposibilita la realización de los intereses de la otra.

1.3. Pueden surgir conflictos de interés entre Scalable Capital, las filiales de Scalable Capital, la dirección de Scalable Capital, los empleados de Scalable Capital, los clientes y clientas de Scalable Capital (incluso entre clientes o clientas) y otros terceros relacionados con Scalable Capital. La dirección y las funciones de control (en particular el responsable de cumplimiento (*the compliance officer*)) son responsables de la gestión de los conflictos de interés.

1.4. Para evitar una situación en la que intereses irrelevantes afecten los servicios prestados, Scalable Capital y sus empleados están comprometidos con las normas éticas y profesionales. Se espera, en todo momento, diligencia y honestidad, conducta legal, cumplimiento de las normas pertinentes del mercado y, en particular, la observancia de la condición de que el interés del cliente o clienta es decisivo. Además, Scalable Capital adopta las siguientes medidas, entre otras razones, para evitar o reducir posibles conflictos de interés:

a) aplicación de procedimientos organizativos para salvaguardar los intereses del cliente o clienta;

b) creación de áreas de confidencialidad, separación de responsabilidades y/o separación espacial;

c) no realizar operaciones por cuenta de Scalable Capital;

d) aplicación de las disposiciones que rigen la aceptación y la concesión de Incentivos, así como su divulgación al cliente o clienta;

e)mantenimiento de una lista de vigilancia y una lista negra para controlar el volumen de información sensible y evitar el abuso de información privilegiada;

e) f)la aplicación de una estructura de remuneración del personal que minimice los conflictos de interés;

f) g)la comunicación de las transacciones personales de valores por parte de los empleados al responsable de cumplimiento así como el monitoreo de dichas transacciones;

g) h)formación de los empleados de Scalable Capital;

h) i)disposiciones que rigen la aceptación y entrega de regalos por parte de, e invitaciones para los empleados; y

i) j)la divulgación de los conflictos de interés inevitables.

1.5. Sin embargo, estas cautelas adoptadas por Scalable Capital para prevenir o gestionar los conflictos de interés no siempre son suficientes para proporcionar una garantía razonable de que los intereses de un cliente o clienta no se verán afectados negativamente por los conflictos de interés. En particular, pueden surgir conflictos de interés:

a) cuando reciba o conceda Incentivos en relación con la prestación de servicios de inversión;

b) mediante la remuneración de los empleados y agentes en función de su rendimiento;

c) en el caso de cooperación con otras empresas (en particular con los bancos depositarios);

d) cuando se obtiene información que no es de dominio público (información privilegiada);

e) de las relaciones personales de los empleados o directivos de Scalable Capital o de las personas relacionadas con ellos; y

f) si dichas personas participan en consejos de supervisión o asesoramiento fuera de la empresa.

2. Incentivos y otros conflictos de interés

2.1. Gestión Patrimonial

2.1.1. Scalable Capital no acepta Incentivos monetarios ni devuelve dichos Incentivos al cliente o clienta, en el contexto de la Gestión Patrimonial. Scalable Capital aceptará Incentivos no monetarios solo si son insignificantes y se cumplen los requisitos legales en todos los demás aspectos. Consulte las disposiciones del contrato de cliente (véase la Sección B. Términos y Condiciones, Capítulo III. Términos y Condiciones Especiales: Gestión Patrimonial, Cláusula 8. Incentivos).

2.1.2. El banco depositario cobra al cliente o clienta, una comisión fija por la ejecución de las decisiones de inversión (comisiones de negociación). Scalable Capital no recibe ningún reembolso por ello. Por lo tanto, no existe ningún incentivo para las reasignaciones frecuentes (el llamado *churning*). Sin embargo, a la inversa, podría haber un incentivo para mantener el alcance de las reasignaciones en la cartera al mínimo, con el fin de evitar o reducir, las comisiones y otros costes pagables por Scalable Capital al banco depositario. Sin embargo, este posible conflicto de interés se ve contrarrestado, en primer lugar, por el hecho de que deben cumplirse las directrices de inversión acordadas y, en segundo lugar, por el hecho de que, debido a los diferenciales de compra y venta, al cliente o clienta no le interesa que las reasignaciones se realicen con la mayor frecuencia posible.

2.1.3. BlackRock, Inc. es un accionista minoritario (indirecto) de la empresa matriz de Scalable Capital. La selección de ETFs, ETCs u otros ETPs para el universo de inversión, es realizada por la dirección de Scalable Capital como una decisión operativa basada únicamente en criterios objetivos alineados con los intereses de los clientes y clientas. No existen incentivos económicos para favorecer determinados ETFs, ETCs u otros ETPs, ya sean de BlackRock, Inc. o de otro proveedor.

2.2. Corretaje

2.2.1. En el contexto del Corretaje, Scalable Capital puede recibir y/o conceder Incentivos

monetarios y no monetarios de y/o a terceros. La recepción y/o concesión de estos Incentivos sirve para proporcionar una infraestructura eficiente y de alta calidad para la adquisición y venta de una amplia gama de instrumentos financieros, así como información completa a precios favorables. Scalable Capital comunica al cliente o clienta, la recepción y/o concesión de los Incentivos en la medida en que lo exija la ley. Scalable Capital aceptará Incentivos no monetarias solo si son insignificantes y se cumplen los prerrequisitos legales en todos los demás aspectos. Además, podrán cobrarse y/o concederse comisiones y gastos sin los cuales la prestación de servicios de inversión no sería posible y que, por su naturaleza, no puedan poner en peligro el cumplimiento de las obligaciones legales.

2.2.2. Consulte las disposiciones del contrato de cliente (véase la Sección B. Términos y Condiciones, Capítulo III. Términos y Condiciones Especiales: Corretaje, Cláusula 11. Incentivos).

V. Transparencia de Costes

1.1. Gestión Patrimonial con gestión de cuenta de custodia en Baader Bank AG[1] (Nota: para el Corretaje, véase la siguiente Cláusula de este Capítulo)

Importe de la inversión en euros[5]	Costes en euros p.a. con gestión de cuenta de custodia en Baader Bank								
	Servicios de inversión y servicios auxiliares[2]			Instrumentos financieros [4]	Costes totales Reducción del rendimiento prevista	Costes divergentes para estrategias de inversión especiales			
						Megatendencias		Crypto	
	Gestión patrimonial	Negociación de valores	Subtotal	Costes de producto Fabricantes de producto		Costes de producto Fabricantes de producto	Costes totales Reducción del rendimiento prevista	Costes de producto Fabricantes de producto	Costes totales Reducción del rendimiento prevista
Hasta 100 000	**0,575 %**	**0,175 %**	**0,75 %**	~~0,19 %~~0,18 %	~~0,94 %~~0,93 %	**0,43 %**	**1,18 %**	~~0,95 %~~1,07 %	~~1,70 %~~1,82 %
1000	5,75	1,75	**7,50**	~~1,90~~1,80	~~9,40~~9,30	4,30	**11,80**	~~9,50~~10,70	~~17,00~~18,20
5000	28,75	8,75	**37,50**	~~9,50~~9,00	~~47,00~~46,50	21,50	**59,00**	~~47,50~~53,50	~~85,00~~91,00
8000	46,00	14,00	**60,00**	~~15,20~~14,40	~~75,20~~74,40	34,40	**94,40**	~~76,00~~85,60	~~136,00~~145,60
10 000	57,50	17,50	**75,00**	~~19,00~~18,00	~~94,00~~93,00	43,00	**118,00**	~~95,00~~107,00	~~170,00~~182,00
30 000	172,50	52,50	**225,00**	~~57,00~~54,00	~~282,00~~279,00	129,00	**354,00**	~~285,00~~321,00	~~510,00~~546,00
50 000	287,50	87,50	**375,00**	~~95,00~~90,00	~~470,00~~465,00	215,00	**590,00**	~~475,00~~535,00	~~850,00~~910,00
100 000	575,00	175,00	**750,00**	~~190,00~~180,00	~~940,00~~930,00	430,00	~~1 180,00~~1180,00	~~950,00~~1070,00	~~1 700,00~~1820,00
Más de 100 000	0,515 %	0,175 %	**0,69 %**	~~0,19%~~0,18 %	~~0,88%~~0,87 %	0,43 %	**1,12 %**	~~0,95%~~1,07 %	~~1,64%~~1,76 %
150 000	832,50	262,50	~~1 095,00~~1095,00	~~285,00~~270,00	~~1 380,00~~1365,00	645,00	~~1 740,00~~1740,00	~~1425,00~~1605,00	~~2 520,00~~2700,00
Más de 500 000	0,315 %	0,175 %	**0,49%**	~~0,19%~~0,18 %	~~0,68%~~0,67 %	0,43 %	**0,92 %**	~~0,95%~~1,07 %	~~1,44%~~1,56 %
550 000	2792,50	962,50	~~3 755,00~~3755,00	~~1 045,00~~990,00	~~4 800,00~~4745,00	~~2 365,00~~2365,00	~~6 120,00~~6120,00	~~5 225,00~~5885,00	~~8 980,00~~9640,00

1.2. Gestión patrimonial con gestión de cuenta de custodia en ING[1] (Nota: para el Corretaje, véase la siguiente Cláusula de este

Capítulo)

Importe de la inversión en euros[5]	Costes en euros p.a. con gestión de cuenta de custodia en ING[3]							
	Servicios de inversión y servicios auxiliares[2]			Instrumentos financieros[4]	Costes totales Reducción del rendimiento prevista		Costes divergentes para estrategias de inversión especiales	
							Megatendencias	
	Gestión patrimonial	Negociación de valores	Subtotal	Costes de producto Fabricantes de producto			Costes de producto Fabricantes de producto	Costes totales Reducción del rendimiento prevista
menos de 10 000	**0,325 %**	**0,425 % a 1,175 %**	**0,75 % a 1,50 %**	~~0,19 %~~**0,18 %**	~~0,94 % a 1,69 %~~**0,93 % a 1,68 %**		**0,43 %**	**1,18 % a 1,93 %**
5000	16,25	58,75 (1,175 %)	**75,00 (1,50 %)**	~~9,50~~9,00	~~84,50 (1,69 %)~~**84,00 (1,68 %)**		21,50	**96,50 (1,93 %)**
8000	26,00	49,00 (0,613 %)	**75,00 (0,938 %)**	~~15,20~~14,40	~~90,20 (1,128 %)~~**89,40 (1,118 %)**		34,40	**109,40 (1,368 %)**
10 000 o más	**0,325 %**	**0,425 %**	**0,75 %**	~~0,19 %~~**0,18 %**	~~0,94 %~~**0,93 %**		**0,43 %**	**1,18 %**
10 000	32,50	42,50	**75,00**	~~19,00~~18,00	~~94,00~~**93,00**		43,00	**118,00**
30 000	97,50	127,50	**225,00**	~~57,00~~54,00	~~282,00~~**279,00**		129,00	**354,00**
50 000	162,50	212,50	**375,00**	~~95,00~~90,00	~~470,00~~**465,00**		215,00	**590,00**
100 000	325,00	425,00	**750,00**	~~190,00~~180,00	~~940,00~~**930,00**		430,00	**1180,00**
Más de 100 000	**0,300 %**	**0,390 %**	**0,69 %**	~~0,19%~~**0,18 %**	~~0,88%~~**0,87 %**		**0,43 %**	**1,12 %**
150 000	475,00	620,00	**1095,00**	~~285,00~~270,00	~~1380,00~~**1365,00**		645,00	**1740,00**
Más de 500 000	**0,210 %**	**0,280 %**	**0,49 %**	~~0,19%~~**0,18 %**	~~0,68%~~**0.67 %**		**0,43 %**	**0,92 %**
550 000	1630,00	2125,00	**3755,00**	~~1045,00~~990,00	~~4800,00~~**4745,00**		2365,00	**6120,00**

Notas explicativas:

1. Los costes se estimaron sobre una base *ex-ante*. Para ello, se utilizaron los costes incurridos en el pasado como valor aproximado de los costes previstos. Los costes reales incurridos pueden desviarse de este valor. No hay costes adicionales de entrada o salida.
2. Los costes y cargos asociados de los servicios de inversión y servicios auxiliares consisten en la remuneración de Scalable Capital y la comisión fija para cubrir los costes de transacción para la negociación de valores del respectivo banco depositario.
3. Para los importes de inversión inferiores a 10 000 EUR, ING cobra 75 EUR menos el 0,325 % de los activos del cliente o clienta al año en concepto de negociación de valores, por lo que la cifra de coste porcentual varía para estos importes de inversión.
4. Los costes y los gastos asociados en relación con los instrumentos financieros cubren todas las comisiones y los costes en curso, relacionados con los ETFs, ETCs u otros ETPs (costes del producto), y ya se encuentran incluidos en los precios de mercado de los ETFs, ETCs u otros ETPs. Por lo tanto, los inversores e inversoras que negocian independientemente con ETFs, ETCs u otros ETPs tienen que asumir también estos costes. Los costes del producto corresponden a la media ponderada de los costes corrientes publicados por los proveedores de los respectivos ETFs, ETCs u otros ETPs. El peso de los respectivos ETFs, ETCs u otros ETPs se promedia en todas las estrategias de inversión. Los costes de las estrategias de inversión Megatendencias y Crypto se muestran por separado. Debido a los cambios en la ponderación, las comisiones y los costes de los instrumentos financieros, así como el cambio de estos, los costes de los productos están sujetos a fluctuaciones.
5. La comisión por Gestión Patrimonial, como componente de los costes, se calcula de forma gradual en función de los activos bajo gestión de las y los clientes en las respectivas franjas de volumen. La comisión correspondiente a la franja de volumen

superior ~~sólo~~solo se cobra por la parte de los activos bajo gestión de las y los clientes que se encuentren dentro de dicha franja de volumen.

2. Corretaje (Nota: para la Gestión Patrimonial, véase la Cláusula anterior de este Capítulo)

2.1. Para los servicios de Corretaje, se cobra una comisión fija de contratos de corretaje de 0,00 EUR al mes (FREE Broker (previamente FREEBROKER)), 2,99 EUR al mes (PRIME Broker (previamente PRIMEBROKER)) o 4,99 EUR al mes (PRIME+ Broker (previamente PRIMEBROKER flex)). Se cobra independientemente del número de órdenes de valores y, por lo tanto, no se puede especificar para una orden individual de valores.

2.2. Los costes incurridos en relación con las órdenes individuales de negociación dependen, entre otras cosas, del modelo de corretaje seleccionado, el instrumento financiero seleccionado, el centro de ejecución y, en su caso, el volumen de la orden, y se mostrarán al cliente o clienta en la sección de "información de costes" antes de enviar una instrucción a Scalable Capital.

2.3. Si se incurre en costes de producto únicos y/o continuos en relación con la adquisición, venta y/o tenencia de partes de un instrumento financiero, los costes de producto previstos de dicho instrumento financiero también se mostrarán al cliente o clienta sobre la base de la información proporcionada por el fabricante del producto en la "sección de información de costes".

2.4. Scalable Capital puede recibir Inducciones de terceros en relación con operaciones en acciones y ETFs, ETCs u otros ETPs de hasta 2,60 EUR, en otros fondos de hasta 5,00 EUR y en derivados de hasta 25,00 EUR por orden de valores. Además, Scalable Capital puede recibir Incentivos de terceros que también dependen de las adquisiciones y/o ventas de otros clientes o clientas dentro de un determinado período o se refieren al tamaño de la cartera, lo que significa que el importe no puede determinarse por adelantado. El cliente o clienta será informado del importe real de estos Incentivos una vez al año. Consulte la Sección A. Información Precontractual, Capítulo IV. Tratamiento de los Conflictos de Interés, así como la Sección B. Términos y Condiciones, Capítulo III. Términos y Condiciones Especiales, Corretaje, Cláusula 11. Incentivos de la presente Documentación del Cliente.

2.5. Para Instant se cobra una comisión de acuerdo con la *Lista de precios y servicios* correspondiente.

VI. Protección de datos

Nos remitimos a la información sobre protección de datos (política de privacidad), a la que se puede acceder en https://de.scalable.capital/datenschutz en alemán y en https://de.scalable.capital/en/privacy en inglés. Esta información sobre la protección de datos (política de privacidad) también se puede consultar en otros idiomas cambiando la configuración del idioma de la página web, según la residencia. Solo la versión en alemán, y para clientes y clientas residentes fuera de Alemania y Austria, la versión en inglés, son legalmente vinculantes. Todas las demás versiones lingüísticas son únicamente a efectos informativos.

VII. Reclamaciones y litigios

Scalable Capital GmbH (~~"~~“Scalable Capital~~"~~”) pone a disposición del cliente o clienta la siguiente información sobre el procedimiento y los principios aplicables a la recepción, tramitación y resolución de una reclamación:

1. Una reclamación es cualquier expresión de insatisfacción hecha por un cliente o clienta, o posible cliente o clienta (reclamante), a una empresa de servicios de inversión en relación con la prestación, por parte de esta, de un servicio de inversión o un servicio de inversión auxiliar. No es necesario utilizar el término ~~"~~“reclamación~~"~~”. Una reclamación no requiere una forma específica.

2. Un (potencial) cliente o clienta puede presentar una reclamación gratuita de forma oral, escrita o electrónica. Para ello, nos remitimos a los datos de contacto mencionados anteriormente, así como a nuestros otros datos de contacto, que pueden encontrarse en su versión más actualizada en https://de.scalable.capital/kontaktdaten en alemán y en https://de.scalable.capital/en/contact-details en inglés. Estos datos de contacto también

podrían estar disponibles en otros idiomas cambiando la configuración del idioma del sitio web, en función de su lugar de residencia. Solo la versión en alemán es legalmente vinculante, y para los clientes y clientas que residen fuera de Alemania y Austria, la versión en inglés es legalmente vinculante. Todas las demás versiones en otros idiomas son versiones de cortesía con carácter informativo únicamente.

3. Scalable Capital ha establecido una función de gestión de reclamaciones que se encarga de investigarlas. Se trata del departamento de cumplimiento (*compliance*). El cliente o clienta puede ponerse en contacto con él de la siguiente manera:

Scalable Capital GmbH
Departamento de cumplimiento
Seitzst. 8e, 80538, Múnich (Alemania)
Correo electrónico: compliance@scalable.capital

4. Una vez que el (potencial) cliente o clienta haya presentado la reclamación, los empleados la transferirán al sistema de gestión de la relación con el cliente o clienta (CRM). A continuación, se evaluará el contenido de la reclamación (esto puede incluir también preguntas al cliente o clienta), se determinará si la insatisfacción del cliente o clienta está justificada en cuanto al fondo y, si es necesario, se elaborará una propuesta de solución. A continuación, se consulta a un superior. Dependiendo del tipo, el contenido y el alcance de la reclamación, puede ser necesario involucrar a la función de gestión de reclamaciones en una fase temprana. Por último, se proporciona una respuesta al (potencial) cliente o clienta, en la que Scalable Capital comunica su posición respecto a la reclamación. El periodo de tramitación entre la presentación de una reclamación y la entrega de la respuesta no debería superar normalmente los cinco (5) días hábiles. Si no se puede proporcionar una respuesta dentro de este período, Scalable Capital informará al reclamante de las razones de la demora y del tiempo de procesamiento previsto.

5. La junta de arbitraje de la Asociación de Gestores de Activos Independientes de Alemania es responsable de cualquier conflicto monetario derivado de los contratos de servicios financieros o relacionado con ellos: VuV Oficina del Defensor del Pueblo, Stresemannallee 30, 60596, Fráncfort del Meno, (Alemania), http://vuv-ombudsstelle.de/. Scalable Capital es miembro de la Asociación de Gestores de Activos Independientes de Alemania y está obligada, en virtud de los estatutos de esta última, a participar en los procedimientos de resolución de conflictos de la VuV Oficina del Defensor del Pueblo. Por lo tanto, el (potencial) cliente o clienta tiene la opción de remitir una queja u otra disputa a la VuV Oficina del Defensor del Pueblo.

6. Scalable Capital no está afiliada a ninguna otra junta privada de arbitraje de consumo acreditada.

7. Además, los clientes y clientas pueden dirigirse al organismo de reclamaciones de la autoridad nacional de supervisión competente, que también puede prever un procedimiento de arbitraje (para conocer las autoridades nacionales de supervisión competentes, véase el apartado A. Información Precontractual, Capítulo II. Información sobre comercialización a distancia, Cláusula 2. ~~de esta~~De la presente Documentación del Cliente).

8. Independientemente de la opción de apelar frente a la VuV Oficina de Defensor del Pueblo o de dirigirse al órgano de reclamaciones de la autoridad nacional de supervisión competente, el (potencial) cliente o clienta es libre de presentar una acción civil a su discreción.

9. Resolución de litigios en línea: ~~La~~la Comisión Europea ofrece una plataforma de resolución de litigios en línea para los consumidores que residen en la UE (de conformidad con el artículo 14 (1) del Reglamento ODR) en http://ec.europa.eu/consumers/odr/. Scalable Capital no participa en la resolución de litigios en línea.

B. TÉRMINOS Y CONDICIONES

I. Términos y Condiciones Generales

1. General

1.1. Estos Términos y Condiciones Generales (~~"~~"**Términos y Condiciones Generales**~~"~~") se aplican a toda la relación comercial entre el cliente o clienta y Scalable Capital GmbH (~~"~~"**Scalable Capital**~~"~~"). Además, los Términos y Condiciones Especiales (~~"~~"**Términos y**

Condiciones Especiales"), que contienen disposiciones divergentes, complementarias y/o adicionales, se aplican en cada caso a las relaciones comerciales individuales (Gestión Patrimonial, Corretaje).

1.2. En caso de contradicciones entre los Términos y Condiciones Generales y los Términos y Condiciones Especiales, prevalecerán los Términos y Condiciones Especiales. Los términos definidos en los Términos y Condiciones Generales tienen el mismo significado que en los Términos y Condiciones Especiales. Los Términos y Condiciones Generales y, en su caso, los Términos y Condiciones Especiales correspondientes constituyen un único contrato entre el cliente o clienta y Scalable Capital ("**Contrato de Cliente**").

1.3. Scalable Capital no proporciona recomendaciones personales en relación con las transacciones de determinados instrumentos financieros (no hay asesoramiento de inversión). Scalable Capital no proporciona asesoramiento sobre cuestiones fiscales o jurídicas (no hay asesoramiento fiscal o jurídico). Scalable Capital no acepta fondos de otros como depósitos u otros fondos reembolsables incondicionalmente del público y no se dedica a ningún otro negocio bancario (no hay negocio bancario).

1.4. En el caso de las y los clientes residentes en Alemania, la entidad de crédito depositaria suele expedir un detalle de todos los rendimientos de las inversiones relevantes desde el punto de vista fiscal correspondientes a un ejercicio fiscal (certificado fiscal anual). Para los y las clientes residentes fuera de Alemania, las entidades de crédito depositarias alemanas no suelen expedir un certificado fiscal anual. En este contexto (y si el banco depositario no emite el certificado correspondiente), las y los clientes residentes fuera de Alemania instruyen a Scalable Capital que encargue a un proveedor de servicios adecuado la preparación de un informe conveniente que refleje los rendimientos de inversión relevantes a efectos fiscales relativos a un ejercicio fiscal, y que facilite al proveedor de servicios todos los datos e información necesarios para la preparación. Scalable Capital no cobrará ninguna remuneración adicional (además de los componentes de la remuneración según la lista de precios y servicios) por la ejecución de dicha instrucción. Scalable Capital proporcionará el informe respectivo en el buzón del o la cliente correspondiente. Scalable Capital no proporciona asesoramiento en materia fiscal y no asume ninguna responsabilidad por la exactitud del contenido del informe, sino que es únicamente responsable por la cuidadosa selección e instrucción del proveedor de servicios.

2. Confidencialidad y protección de datos

2.1. Scalable Capital está obligado a mantener la confidencialidad sobre todos los hechos y valoraciones relacionados con el cliente o clienta de los que tenga conocimiento. Scalable Capital puede revelar información sobre el cliente o clienta solo si está obligado o autorizado a hacerlo por ley o si el cliente o clienta ha dado su consentimiento o si Scalable Capital está autorizado a proporcionar información.

2.2. Scalable Capital debe tratar datos personales del cliente o clienta para poder prestar sus servicios. A este respecto, consulte la información sobre protección de datos (política de privacidad), a la que puede acceder en https://de.scalable.capital/datenschutz en alemán y en https://de.scalable.capital/en/privacy en inglés. Esta información sobre la protección de datos (política de privacidad) también se puede consultar en otros idiomas cambiando la configuración del idioma de la página web, según la residencia. Solo la versión en alemán, y para clientes y clientas residentes fuera de Alemania y Austria, la versión en inglés, son legalmente vinculantes. Todas las demás versiones lingüísticas son únicamente a efectos informativos.

3. Formación y objeto del contrato

3.1. Después de que el cliente o clienta haya completado electrónicamente el proceso de solicitud, proporcionado la información personal requerida y realizado las declaraciones legales requeridas, el cliente o clienta puede presentar electrónicamente una declaración de intenciones dirigida a la conclusión del contrato de cliente. La efectividad de la conclusión del contrato o la aceptación de la declaración de intenciones del cliente o clienta por parte de Scalable Capital puede requerir el cumplimiento de requisitos legales (en particular la identificación conforme a las leyes de prevención de blanqueo de capitales) y/o la aceptación del cliente o clienta por parte del banco depositario. Scalable Capital no está obligada a entablar una relación contractual con el cliente o clienta.

3.2. El objeto de los Términos y Condiciones Generales es la provisión de la plataforma digital de

Scalable Capital ("**Plataforma**"), a través de la cual el cliente o clienta puede hacer uso de los siguientes servicios ("**Servicios**"):

- gestión de carteras financieras (es decir, gestión de activos individuales invertidos en instrumentos financieros para otras personas con poder de decisión) ("**Gestión Patrimonial**"); y/o
- contratos de corretaje (es decir, compra o venta de instrumentos financieros en nombre de un tercero por cuenta de terceros) ("**Corretaje**").

3.3. El cliente o clienta tiene la opción, en primer lugar, de inicialmente obtener solo el acceso a la Plataforma sin hacer uso de un Servicio, o, en segundo lugar, de hacer uso directo de un Servicio. En el primer caso, se celebra inicialmente un Contrato de Cliente entre el cliente o clienta y Scalable Capital que está sujeto exclusivamente a los Términos y Condiciones Generales. En el segundo caso, se celebra un Contrato de Cliente entre el cliente o clienta y Scalable Capital que está sujeto a los Términos y Condiciones Generales y a los Términos y Condiciones Especiales correspondientes.

3.4. Como proveedor de servicios digitales (de inversión), Scalable Capital se esfuerza por proporcionar al cliente un uso cómodo, intuitivo y fácil de la Plataforma y sus funcionalidades, así como de los Servicios, exclusivamente a través de medios digitales. Además, Scalable Capital también quiere ofrecer al cliente o clienta la oportunidad de discutir cualquier duda con los empleados de Scalable Capital ("**Servicio al Cliente**"). La accesibilidad y disponibilidad del Servicio al Cliente, así como los medios de comunicación disponibles, pueden consultarse en el Sitio Web o en las aplicaciones para dispositivos móviles de Scalable Capital ("**Sitio ~~Web~~web**" o "**Aplicaciones Móviles**"). Scalable Capital podrá en cualquier momento, a su razonable discreción, variar, ampliar y/o restringir la accesibilidad, disponibilidad y medios de comunicación con respecto al Servicio al Cliente.

4. Acceso a la Plataforma, al Área de Cliente y al buzón electrónico

4.1. El cliente o clienta recibe el acceso a la Plataforma a través del Sitio Web o de las Aplicaciones Móviles de Scalable Capital. Por lo tanto, el cliente o clienta debe tener su propio dispositivo con acceso a Internet y un sistema operativo actualizado para poder acceder a la Plataforma, utilizar sus funcionalidades y hacer uso de los Servicios. Scalable Capital se esfuerza por proporcionar al cliente o clienta acceso a la Plataforma a través de una amplia variedad de dispositivos y/o sistemas operativos. Sin embargo, el cliente o clienta no tiene derecho a que la Plataforma sea compatible con determinados dispositivos y/o sistemas operativos. Scalable Capital se reserva el derecho, a su razonable discreción, de restringir y/o interrumpir el soporte para determinados dispositivos y/o sistemas operativos. Scalable Capital informará al cliente o clienta de tales cambios con la debida antelación de una manera adecuada.

4.2. La Plataforma dispone de un área de cliente ("**Área de Cliente**") a la que se accede introduciendo los datos de acceso. Dentro de esta Área de Cliente, el cliente o clienta puede, entre otras cosas, acceder al buzón electrónico ("**Buzón**") habilitado para él. El cliente o clienta se compromete a revisar el Buzón regularmente (al menos una vez al mes) para ver si hay nuevos documentos, avisos u otra información, y comprobará que los documentos, avisos u otra información del Buzón sean correctos y están completos. Las reclamaciones deben notificarse a Scalable Capital sin demora indebida, pero a más tardar seis (6) semanas después de su recepción; por razones probatorias, deben hacerse de forma escrita. Scalable Capital se reserva el derecho de notificar al cliente o clienta a través de la función *push* de las

Aplicaciones Móviles, por correo electrónico y/o por SMS que determinados documentos, avisos u otra información han sido publicados en el Buzón.

4.3. Scalable Capital garantiza que los datos del Buzón no serán modificados, siempre y cuando los datos sean almacenados o conservados dentro del Buzón. Scalable Capital no acepta ninguna responsabilidad si los documentos se almacenan, guardan o circulan de forma modificada fuera del Buzón. Los documentos estarán disponibles para el cliente o la clienta en el Buzón al menos durante toda la duración del Contrato de Cliente.

4.4. Se puede acceder al Área de Cliente de la Plataforma a través del procedimiento de acceso y autenticación vigente que publica Scalable Capital en el Sitio Web y que está disponible en las Aplicaciones Móviles. Este procedimiento de acceso y autenticación puede prever un

procedimiento denominado de autenticación de dos factores (2FA), ya sea en general o para determinados cambios en los datos del cliente o clienta, para las instrucciones de pago y otras órdenes del cliente o clienta. Scalable Capital se reserva el derecho de cambiar los procedimientos de acceso y autenticación para el acceso al Área de Cliente de la Plataforma en cualquier momento dentro de lo razonable. Scalable Capital informará al cliente o clienta de dichos cambios con antelación y de forma adecuada. El acceso al Área de Cliente será cerrado automáticamente dentro de un plazo razonable a contar desde la finalización del Contrato de Cliente. La retención de documentos y datos personales, así como cualquier otra información del cliente o clienta por parte de Scalable Capital, que sean requeridas por ley, permanecen inalteradas.

4.5. Scalable Capital tiene derecho a bloquear el acceso al Área de Cliente de la Plataforma en su totalidad o en parte cuando esté justificado por razones objetivas relacionadas con la seguridad. En particular, Scalable Capital tiene derecho a bloquear el acceso si hay sospecha o riesgo de acceso no autorizado y/o abusivo. La sospecha de acceso no autorizado y/o abusivo debe producirse, en particular, si los intentos de inicio de sesión en la Plataforma fracasan repetidamente, si la comprobación de las características de seguridad arroja repetidamente un resultado negativo y/o existen indicios plausibles del uso de programas informáticos para acceder a la Plataforma. Scalable Capital también podrá bloquear el acceso si Scalable Capital tiene derecho a rescindir el Contrato de Cliente por causa justificada, siempre que la circunstancia que da derecho a Scalable Capital a rescindir por causa justificada sea imputable al cliente o clienta. Scalable Capital notificará al cliente o clienta, sin demora indebida, el bloqueo del acceso.

4.6. Como proveedor de servicios digitales (inversión), Scalable Capital se esfuerza por garantizar una disponibilidad de la Plataforma y sus funcionalidades lo más completa posible. Sin embargo, Scalable Capital no puede garantizar siempre dicha disponibilidad integral. Cuando existan razones objetivas (por ejemplo, problemas técnicos, trabajos de mantenimiento, actualizaciones), Scalable Capital se reserva el derecho de restringir temporalmente o interrumpir completamente la disponibilidad de la Plataforma. En el caso de una restricción o interrupción programada de la disponibilidad, Scalable Capital informará al cliente o clienta con antelación de manera apropiada.

5. Formato de cumplimiento de los requisitos de información

5.1. Scalable Capital está obligada legalmente a proporcionar al cliente o clienta diversos documentos, avisos u otra información en el curso de la relación comercial. Scalable Capital se esfuerza por evitar, en la medida de lo posible, el envío de documentos en papel con el fin de mantener bajos los costes de tramitación en interés de todos los clientes y clientas, y ahorrar recursos. Scalable Capital asume que los clientes y clientas de un proveedor de servicios digitales (inversión) generalmente aceptan recibir información a través de documentos electrónicos. Adicionalmente, Scalable Capital tiene derecho a seguir enviando documentos, avisos u otra información al cliente o clienta, por correo u otros medios si así lo exige la ley o si es conveniente debido a otras circunstancias (por ejemplo, la indisponibilidad temporal del Buzón).

5.2. En la medida en que la ley exija el envío de documentos, avisos u otra información en un soporte duradero, el cliente o clienta acepta que dichos documentos, avisos u otra información se envíen al cliente o clienta en un soporte duradero distinto del papel. Dichos documentos, avisos u otra información pueden ser proporcionados enviándolos por correo electrónico a la dirección de correo electrónico (“**Correo Electrónico**”) proporcionada por el cliente o clienta, colocándolos en el Buzón (proporcionado en el Área de Cliente) y/o enviándolos en otro

soporte duradero. En la medida en que la ley permita el suministro de documentos, avisos u otra información al cliente o clienta en un sitio web, el cliente o clienta consiente expresamente esta forma de suministro.

5.3. Si el cliente o clienta desea que los documentos, las notificaciones u otra información que, según la ley, deben enviarse en un soporte duradero, se envíen en papel, la celebración del Contrato de Cliente a través del Sitio Web o de las Aplicaciones Móviles de Scalable Capital no será posible. En su lugar, el cliente o clienta deberá ponerse en contacto con Scalable Capital con antelación para celebrar el contrato de otra manera y asegurarse de que los documentos se envían en papel en el curso de la relación comercial. Además, el cliente o clienta puede optar, en una fase posterior de la relación comercial, por recibir los

documentos en papel, notificando a Scalable Capital que desea recibir en papel cualquier información que, en virtud de las disposiciones legales, deba facilitarse en papel. En este caso, Scalable Capital enviará al cliente o clienta, por correo postal, cualquier documento que, en virtud de las disposiciones legales, deba enviarse en papel. Scalable Capital llama expresamente la atención el cliente o clienta sobre el hecho de que este método de envío de información puede dificultar considerablemente, o incluso imposibilitar, el uso significativo de los Servicios por parte el cliente o clienta (por ejemplo, el Corretaje), ya que, en lo que respecta a determinadas actividades, Scalable Capital esperará en primer lugar a que el cliente o clienta acredite su recepción antes de llevar a cabo dichas actividades.

5.4. Para los documentos de información clave de los productos de inversión y seguros minoristas empaquetados (PRIIPs), así como información clave del inversor de los fondos de inversión abiertos (KID), se prevé una disposición en papel o en un soporte duradero antes de que sea establecida una obligación legal. La provisión en papel contradice el modelo de negocio de un proveedor de servicios (inversión) digitales. Por esta razón, en particular, la provisión de documentos de información clave y de información clave del inversor también forma parte del objeto de esta Cláusula 5. Scalable Capital también llama la atención del cliente o clienta sobre el hecho de que los documentos de información clave, la información clave del inversor y/u otros documentos de venta para los PRIIPs, UCITS y/u otros fondos pueden ser consultados en formato electrónico, de forma gratuita, en los sitios web de los fabricantes de producto. A petición el cliente o clienta, Scalable Capital le facilitará gratuitamente por correo electrónico la versión actual o la versión anterior de estos documentos.

6. Clientes o clientas

6.1. Scalable Capital también ofrece algunos de sus Servicios a menores de edad, conjuntamente a los cónyuges o parejas de hecho (colectivamente "**Socios**") y a las personas jurídicas o sociedades con capacidad jurídica (colectivamente "**Sociedades**"). En el caso de un menor, de los Socios o de una Sociedad, el término cliente o clienta, en el sentido del Contrato de Cliente, se refiere al menor, conjuntamente a los dos Socios o a la Sociedad. Los Términos y Condiciones Especiales pueden contener disposiciones especiales para menores, Socios y/o para Sociedades como clientes o clientas.

6.2. Si el Contrato de Cliente es celebrado por varias personas o representantes autorizados, cada uno de ellos está autorizado individualmente a celebrar todos los acuerdos relacionados con el Contrato de Cliente, a ejercer derechos y a emitir y recibir declaraciones (poder de representación individual). Cada persona o cada representante autorizado puede retirar el poder de representación individual de la otra persona o del otro representante autorizado frente a Scalable Capital en cualquier momento de forma escrita con efecto para el futuro. Dicha retirada puede suponer la limitación o incluso la imposibilidad de utilizar la Plataforma, ya que debe garantizarse que todos los acuerdos, derechos y declaraciones en relación con el Contrato de Cliente solo se suscriban, ejerzan o emitan conjuntamente. Scalable Capital clasifica generalmente a los clientes y clientas como clientes o clientas minoristas. Este grupo de clientes o clientas goza del mayor nivel de protección legal. Si es necesario, se puede acordar por separado una clasificación diferente. Dado que esto reduciría el nivel legal de protección en perjuicio del cliente o clienta, dicha clasificación diferente requiere el cumplimiento de ciertos requisitos previos de carácter formal, procedimental y sustantivo. Scalable Capital es responsable de garantizar el cumplimiento de estos requisitos previos antes de la aplicación de esta clasificación desviada.

6.3. Debido al acuerdo entre la República Federal de Alemania y los Estados Unidos de América para promover la honestidad fiscal en asuntos internacionales (*Foreign Account Tax Compliance Act* – *FATCA*), Scalable Capital debe verificar si el cliente o clienta es una de las llamadas "*U.S. Person*". Dichas *U.S. Persons* no pueden ser clientes ni clientas de Scalable Capital. Es responsabilidad de cada cliente determinar si se califica como *U.S. Person*. Si, en el curso de la relación comercial, se hace evidente que un cliente es o se convertirá en *U.S. Person*, el cliente o clienta debe informar a Scalable Capital de ello sin demora. Si el cliente o clienta ~~es~~Es una *U.S. Person*, Scalable Capital tiene derecho a rescindir el presente Contrato de Cliente sin previo aviso. El cliente o clienta deberá reembolsar a Scalable Capital cualquier gasto y daño en que incurra Scalable Capital como consecuencia de la calificación del cliente o clienta como *U.S. Person*.

7. Duración, rescisión y cesión del contrato

7.1. El Contrato de Cliente se celebra por tiempo indefinido. El cliente o clienta puede rescindir toda la relación comercial o las relaciones comerciales individuales (Gestión Patrimonial, Corretaje) en cualquier momento sin respetar un plazo de preaviso. Scalable Capital podrá rescindir toda la relación comercial o las relaciones comerciales individuales (Gestión Patrimonial, Corretaje) con un preaviso de dos (2) meses. La notificación de terminación debe ser dada de forma escrita por ambas partes. Además, el cliente o clienta puede notificar la rescisión en el Área de Cliente de la Plataforma. El derecho de ambas partes a la rescisión extraordinaria no se ve afectado.

7.2. Si solo se rescinde una relación comercial individual (Gestión Patrimonial, Corretaje), el Contrato de Cliente sigue en vigor según los Términos y Condiciones Generales.

7.3. Scalable Capital tiene derecho a transferir la relación comercial entre el cliente o clienta y Scalable Capital a otra empresa adecuada, en su totalidad o en parte; dicha transferencia no requiere el consentimiento previo del cliente o clienta. Scalable Capital notificará al cliente o clienta con la debida antelación antes de la transferencia prevista. A este respecto, el cliente o clienta tiene derecho a rescindir la relación comercial con Scalable Capital sin previo aviso en caso de que se produzca dicha transferencia,

8. Comisiones ~~y~~, gastos, anulación y rectificación

8.1. El importe de las comisiones de los servicios habituales prestados por Scalable Capital, incluido el importe de los pagos que exceden las comisiones acordadas para el servicio principal, se establece en la ~~"~~"Lista de Precios y Servicios~~"~~", cuya respectiva versión actual está disponible en cualquier momento en el Sitio Web y en las Aplicaciones Móviles de Scalable Capital (~~"~~"**Lista de precios y Servicios**~~"~~"). Previa solicitud, Scalable Capital proporcionará al cliente o clienta, una versión actual de la Lista de Precios y Servicios por correo electrónico de forma gratuita.

8.2. Las disposiciones legales se aplican a la remuneración de los servicios principales que no figuran en la Lista de Precios y Servicios si estos servicios principales se prestan en nombre el cliente o clienta o en su presunto interés y su realización solo se espera a cambio de una remuneración. Sin embargo, los acuerdos divergentes entre Scalable Capital y el cliente o clienta tienen prioridad.

8.3. Scalable Capital no cobrará ninguna comisión por un servicio que Scalable Capital esté obligado a prestar por ley o en virtud de una obligación contractual secundaria o que realice en su propio interés, a menos que esté permitido por la ley y se cobre de acuerdo con las disposiciones legales.

8.4. Cualquier reclamación que pueda tener Scalable Capital para el reembolso de los gastos se rige por las disposiciones legales.

8.5. Scalable Capital tiene derecho a instruir al banco depositario que efectúe una anulación de los abonos efectuados erróneamente en las cuentas de compensación o de referencia mediante el denominado asiento de adeudo (en caso de un asiento antes del siguiente extracto de cuenta, como asiento de anulación y, después, como asiento de rectificación) o mediante un pago por adeudo directo SEPA, en la medida en que Scalable Capital tenga derecho a reclamar un reembolso a la o el cliente. La o el cliente no podrá oponerse a un asiento de anulación alegando que ya ha dispuesto del importe del asiento de abono. Si la o el cliente se opone a un asiento de rectificación *vis a vis* Scalable Capital o del banco depositario, y el importe se abona nuevamente a la o el cliente, Scalable Capital hará valer su derecho de reembolso por separado. La o el cliente no podrá oponerse a la ejecución de un pago por adeudo directo SEPA alegando que ya ha dispuesto del importe del asiento de abono. Si una o un cliente se opone a un pago por adeudo directo SEPA y el importe se abona de nuevo al o la cliente, Scalable Capital hará valer su derecho de reembolso por separado. Scalable Capital informará a la o el cliente, sin demora indebida, sobre las instrucciones de los asientos de adeudo y/o los pagos mediante adeudo directo SEPA correspondientes.

9. Responsabilidad

9.1. En el cumplimiento de sus obligaciones, Scalable Capital es responsable de cualquier negligencia por parte de sus empleados y de las personas a las que recurre para el cumplimiento de sus obligaciones. Cuando los Términos y Condiciones Especiales para las relaciones comerciales individuales u otros acuerdos estipulen disposiciones divergentes,

estas disposiciones tendrán prioridad. Si el cliente o clienta ha contribuido a que se produzca un daño mediante una conducta culpable (por ejemplo, mediante el incumplimiento de los deberes de cooperación especificados en el Contrato de Cliente), los principios de negligencia concurrente determinarán la medida en que Scalable Capital y el cliente o clienta deben soportar el daño.

9.2. Si, basándose en su contenido, una orden se ejecuta típicamente de forma que Scalable Capital confía a un tercero su ejecución posterior, Scalable Capital cumplirá la orden reenviándola al tercero (orden reenviada). En estos casos, la responsabilidad de Scalable Capital se limita a la cuidadosa selección e instrucción del tercero.

9.3. Scalable Capital no es responsable de los daños causados por fuerza mayor, disturbios, acontecimientos bélicos y/o actos de la naturaleza. Además, Scalable Capital no es responsable si las circunstancias que dan lugar a una reclamación se deben a un acontecimiento inusual e imprevisible sobre el que Scalable Capital no tiene ningún control y cuyas consecuencias no podrían haberse evitado a pesar del ejercicio de la debida diligencia por parte de Scalable Capital. En particular, los problemas técnicos causados por los sistemas informáticos de terceros y/o el hardware o software el cliente o clienta pueden constituir tales circunstancias.

9.4. Sin perjuicio de lo anterior, nada de lo dispuesto en esta cláusula limitará o excluirá la responsabilidad de Scalable Capital ante el cliente o clienta:

a) por muerte o daños personales causados por la negligencia de Scalable Capital;

b) por conducta dolosa y negligencia grave de Scalable Capital; o

c) por cualquier otra responsabilidad que, según la legislación aplicable, no pueda ser limitada o excluida.

10. Sucesión hereditaria y derecho de disposición

10.1. El Contrato de Cliente no se extingue con el fallecimiento del cliente o clienta, sino que permanece en vigor para los herederos del cliente o clienta. Tras el fallecimiento del cliente o clienta, la persona que reclame la sucesión legal del cliente o clienta frente al banco deberá proporcionar a Scalable Capital la prueba adecuada de su derecho a la herencia de acuerdo con el derecho sucesorio. Si se facilita a Scalable Capital una copia o una copia certificada de la disposición testamentaria (testamento, pacto sucesorio) junto con el registro de apertura correspondiente, Scalable Capital podrá considerar como beneficiario a la persona designada en el mismo como heredero o albacea, permitir a dicha persona disponer de los bienes y, en particular, realizar pagos a dicha persona con efecto liberatorio. Esto no se aplica si Scalable Capital tiene conocimiento de que la persona designada en el mismo no tiene derecho a disponer de los bienes (por ejemplo, tras la anulación o debido a la invalidez del testamento) o si no ha tenido conocimiento de ello por negligencia.

10.2. Si hay varios herederos o albaceas, deberán nombrar un representante autorizado al que Scalable Capital deberá proporcionar todos los informes, declaraciones o estados de cuenta necesarios para la ejecución del Contrato de Cliente.

11. Obligaciones de cooperación el cliente o clienta

11.1. Scalable Capital puede confiar en la exactitud de la información proporcionada por el cliente o clienta. El cliente o clienta está obligado a notificar a Scalable Capital sin demora indebida cualquier cambio en las circunstancias en las que se basa la información proporcionada por el cliente o clienta. Scalable Capital puede verificar la autenticidad, exactitud e integridad de

la información proporcionada y de las declaraciones realizadas por el cliente o clienta solo de forma limitada. Scalable Capital solo puede verificar si existe una falsificación claramente reconocible, si se ha proporcionado información obviamente incorrecta y/o si falta información obviamente esencial.

11.2. Scalable Capital está obligada por ley a cumplir con diversas obligaciones de diligencia debida en virtud de la Ley Alemana sobre el Blanqueo de Capitales (*Geldwäschegesetz – GwG*), tanto antes de establecer una relación comercial como en el curso de la misma. En este contexto, el cliente o clienta está sujeto a obligaciones legales de cooperación. Scalable Capital señala expresamente que la relación comercial con Scalable Capital solo puede establecerse en nombre propio y por cuenta propia del cliente o clienta o, en el caso de menores de edad o de Sociedades como clientes, en nombre y por cuenta del menor o de la

Sociedad. Por ello, la cuenta de referencia para los cobros y cobranza de las domiciliaciones de adeudos directos SEPA deberá ser una cuenta corriente a nombre del cliente o clienta.

11.3. El cliente o clienta debe comprobar sin demora indebida la exactitud e integridad de los extractos de la cuenta, los extractos de los valores, los extractos de la cuenta de custodia y de ingresos y otros extractos, y plantear cualquier objeción sin demora indebida. El cliente o clienta debe notificar a Scalable Capital sin demora indebida si no recibe la información que podría haber esperado que se le proporcionara.

11.4. El contenido de las órdenes debe ser identificable sin lugar a duda. Las órdenes que no estén claramente formuladas pueden dar lugar a consultas que pueden provocar retrasos. Sobre todo, el cliente o clienta debe garantizar la exactitud y la integridad de la información proporcionada en las órdenes. Los cambios, confirmaciones o repeticiones de órdenes deben marcarse debidamente. Si el cliente o clienta considera que la ejecución de una orden es especialmente urgente, deberá notificarlo a Scalable Capital por separado. Si una orden se realiza a través de un formulario, dicha notificación deberá realizarse fuera del formulario.

11.5. Scalable Capital también verifica la dirección de correo electrónico proporcionada por el cliente o clienta durante el proceso de aceptación del cliente o clienta y, si es necesario, en caso de un cambio posterior de la dirección de correo electrónico. Esto garantiza que Scalable Capital pueda ponerse en contacto con el cliente o clienta en cualquier momento a través de un canal de comunicación electrónico distinto de la Plataforma. El cliente o clienta debe proporcionar una dirección de correo electrónico en la Plataforma a la que el cliente o clienta tenga acceso único y regular, debido a la información continua que Scalable Capital le proporciona al cliente o clienta en el curso de la relación comercial.

11.6. El cliente o clienta está obligado a garantizar que terceros no tengan acceso al Área de Cliente de la Plataforma. Para ello, deberá garantizar, en particular, que los elementos de seguridad requeridos por el cliente o clienta para el acceso al Área de Cliente de la Plataforma o para la autorización de órdenes se mantengan confidenciales, que el acceso a los dispositivos utilizados esté adecuadamente protegido y que el sistema operativo del dispositivo utilizado esté protegido por la última actualización (de seguridad). El cliente o clienta está obligado a informar a Scalable Capital sin demora indebida si existe riesgo de acceso no autorizado al Área de Cliente en la Plataforma o si dicho acceso ya se ha producido. El cliente o clienta también debe informar a la policía, sin demora indebida, de cualquier acceso no autorizado si esta justificada la sospecha grave de un delito penal.

12. Modificaciones, derecho de compensación, prohibición de cesión y varios

12.1. Las siguientes disposiciones se aplican a cualquier modificación del Contrato de Cliente (incluidas las disposiciones que regulan las comisiones y gastos):

a) Las modificaciones del Contrato de Cliente se ofrecerán al cliente o clienta, a más tardar dos meses antes de la fecha prevista de entrada en vigor. Scalable Capital podrá ofrecer dichas modificaciones al cliente o clienta, enviándolas por correo electrónico o publicándolas en el Buzón del Área de Cliente y/o de cualquier otra forma cumpliendo con la forma escrita.

b) Las modificaciones ofrecidas por Scalable Capital solo entrarán en vigor si el cliente o clienta las acepta, potencialmente por medio de una homologación.

c) El silencio del cliente o clienta se considerará como una aceptación de la oferta de modificación (homologación) solo si

aa. Scalable Capital realiza la oferta de modificación para cumplir con nuevas decisiones judiciales no recurribles, órdenes de autoridades u otros requisitos legales (incluidas las declaraciones oficiales de las autoridades nacionales e internacionales competentes), o

bb. como resultado de la aceptación de la oferta de modificación, se introducen nuevas funcionalidades para los Servicios existentes (sin establecer ninguna obligación de pago adicional) o se añaden nuevos Servicios a la oferta de servicios existente (a menos que la aceptación de la oferta de modificación suponga en cualquier caso que el cliente o clienta esté obligado a pagar por el uso de esos nuevos Servicios) y las modificaciones de las obligaciones contractuales no sean significativamente desventajosas para el cliente o clienta,

y el cliente o clienta no rechazó la oferta de modificación de Scalable Capital antes de

la fecha prevista de entrada en vigor de la modificación. En la oferta de modificación, Scalable Capital llamará la atención del cliente o clienta sobre las consecuencias de guardar silencio.

d) No se aplica la homologación

aa. a las modificaciones relativas a las obligaciones de las prestaciones principales del Contrato y a los honorarios de las prestaciones principales, o

bb. a cualquier modificación de los honorarios que se refiera a un pago por parte del consumidor más allá de los honorarios acordados para las prestaciones principales, o

cc. a las modificaciones que equivalen a la celebración de un nuevo contrato, o

dd. a cualquier modificación que suponga un cambio significativo de la relación previamente acordada entre prestación y contraprestación a favor de Scalable Capital.

e) Si Scalable Capital hace uso de la homologación, el cliente o clienta tiene derecho a rescindir el contrato afectado por la modificación sin incurrir en ningún coste y sin previo aviso antes de la fecha prevista de entrada en vigor de las modificaciones. En la oferta de modificación, Scalable Capital llamará específicamente la atención del cliente o clienta sobre este derecho de rescisión.

12.2. El cliente o clienta puede compensar las reclamaciones de Scalable Capital solo si las reclamaciones del cliente o clienta no son discutidas o legalmente válidas. Esta restricción de la compensación no se aplica a las reclamaciones del cliente o clienta derivadas del ejercicio del derecho de desistimiento en los contratos de consumidores. El cliente o clienta no podrá ceder, pignorar o transferir de otro modo a terceros los créditos del cliente o clienta frente a Scalable Capital derivados de la relación comercial.

12.3. Scalable Capital pondrá a disposición el Contrato de Cliente en alemán, inglés, neerlandés (solo para clientes y clientas residentes en los Países Bajos), francés (solo para clientes y clientas residentes en Francia), italiano (solo para clientes y clientas residentes en Italia), español (solo para clientes y clientas residentes en España). Solo la versión en alemán del Contrato de Cliente y, para los clientes y clientas residentes fuera de Alemania y Austria, la versión en inglés del Contrato de Cliente es legalmente vinculante. Todas las demás versiones lingüísticas tienen únicamente carácter informativo.

12.4. Toda la relación comercial entre el cliente o clienta y Scalable Capital se rige por el derecho alemán (con exclusión de las disposiciones del derecho internacional privado). La validez del derecho extranjero imperativo (formal o sustantivo) no se ve afectado. En particular, si el cliente o clienta es un consumidor residente o domiciliado en un Estado Miembro de la UE distinto de Alemania, las posibles disposiciones imperativas de la ley aplicable que definen los derechos del consumidor en el país de residencia o domicilio del cliente o clienta, no se ven afectadas por la elección de la ley anterior. Se aplican los lugares de jurisdicción legal. Si, en el momento de la celebración del Contrato de Cliente, el cliente o clienta tiene un lugar de jurisdicción general que no está en Alemania o en un estado que entra en el ámbito de aplicación del Reglamento Bruselas Ia (Reglamento (UE) nº 1215/2012 del Parlamento Europeo y del Consejo del 12 de diciembre de 2012), el domicilio social de Scalable Capital será el lugar de jurisdicción exclusivo para todas las disputas. Lo mismo se aplica si, después de celebrar el Contrato de cliente, el cliente o clienta cambia su residencia o domicilio habitual a un país extranjero, siempre que el cliente o clienta tuviera su residencia o domicilio habitual

en Alemania en el momento de celebrar el Contrato de Cliente. La validez de las leyes estatutarias de aplicación imperativa relativas a la jurisdicción no se verá afectada. En particular, si el cliente o clienta es un consumidor residente o domiciliado en un Estado Miembro de la UE distinto de Alemania y las leyes de protección del consumidor aplicables a la jurisdicción en relación con la prestación de servicios financieros a distancia al consumidor en su país de residencia o domicilio se lo permiten, (i) el cliente o clienta también tiene derecho a iniciar un procedimiento contra Scalable Capital ante los tribunales de su lugar de residencia o domicilio y (ii) Scalable Capital solo puede iniciar un procedimiento judicial contra consumidores en el lugar de residencia o domicilio de los consumidores.

12.5. Por la presente, llamamos expresamente la atención del cliente o clienta sobre el hecho de que la junta de arbitraje de la Asociación de Gestores de Activos Independientes de

Alemania es responsable de los litigios de derecho patrimonial derivados de los contratos de servicios de inversión: VuV Oficina del Defensor del Pueblo, Stresemannallee 30, 60596 Frankfurt del Meno, (Alemania), http://vuv-ombudsstelle.de/. Scalable Capital es miembro de la Asociación de Gestores de Activos Independientes de Alemania y está obligada, en virtud de los estatutos de esta última, a participar en los procedimientos de resolución de conflictos de la VuV Oficina del Defensor del Pueblo. Por lo tanto, el (potencial) cliente o clienta tiene la opción de remitir una queja u otro conflicto a la VuV Oficina del Defensor del Pueblo. Scalable Capital no está afiliada a ninguna otra junta privada de arbitraje de consumo acreditada. Además, los clientes y clientas pueden dirigirse al organismo de reclamaciones de la autoridad nacional de supervisión competente, que también puede prever un procedimiento de arbitraje (para conocer las autoridades nacionales de supervisión competentes, véase el apartado A. Información Precontractual, Capítulo II. Información sobre comercialización a distancia, Cláusula 2. ~~de~~De esta Documentación del Cliente). Independientemente de la opción de apelar frente a la VuV Oficina de Defensor del Pueblo o de dirigirse al órgano de reclamaciones de la autoridad nacional de supervisión competente, el (potencial) cliente o clienta es libre de presentar una acción civil a su discreción.

12.6. En caso de que una disposición del Contrato de Cliente sea nula o inaplicable en su totalidad o en parte, la validez de las disposiciones restantes no se verá afectada por ello. La disposición inválida o inaplicable será sustituida por una disposición válida o aplicable que se acerque lo más posible al significado económico y a la finalidad de la disposición inválida. Lo mismo se aplica a las posibles lagunas del contrato. No se han realizado acuerdos paralelos verbales.

II. Términos y Condiciones Especiales: Gestión Patrimonial

1. General

1.1. El cliente o clienta desea hacer uso de la Gestión Patrimonial que ofrece Scalable Capital, es decir, la gestión de activos individuales invertidos en instrumentos financieros para otras personas con poder de decisión (gestión de carteras financieras).

1.2. En la sección de solicitud en la Plataforma, el cliente o clienta puede tener la opción de abrir la cuenta de valores con cuenta de compensación (*clearing account*), que se requiere para la Gestión Patrimonial, con el ~~Banco Depositario~~banco depositario a través de la Plataforma. En este caso, Scalable Capital transmitirá al ~~Banco Depositario~~banco depositario las correspondientes declaraciones de intención del cliente o clienta de abrir una cuenta de valores con cuenta de compensación. Scalable Capital no está obligada a asegurar la celebración del contrato con el ~~Banco Depositario~~banco depositario. La conclusión del contrato con el cliente o clienta queda a discreción del ~~Banco Depositario~~banco depositario.

1.3. Si el cliente o clienta confía a Scalable Capital la gestión de varias Carteras, se establece una relación contractual jurídicamente independiente entre el cliente o clienta y Scalable Capital para cada Cartera, que es jurídicamente independiente de las demás relaciones contractuales en lo que respecta a su existencia, efecto de los hechos e interrupción. El cliente o clienta puede proporcionar información separada para cada Cartera; además, cualquier otra información proporcionada por el cliente o clienta es válida para todas las Carteras.

2. Objeto del contrato y del Poder

2.1. El cliente o clienta encarga a Scalable Capital que gestione los activos registrados en la cuenta de valores y la cuenta de compensación mantenidas por el banco depositario ("**Banco Depositario**") (colectivamente la "**Cartera**" que consiste en saldos de crédito e instrumentos financieros) (colectivamente "**Activos del Cliente"**) a su entera discreción y sin solicitar instrucciones por adelantado. Scalable Capital podrá, a su razonable discreción, establecer un determinado Importe Mínimo de Inversión ("**Importe Mínimo de Inversión"**). El Importe Mínimo de Inversión no superará los 10 000 EUR. El Importe Mínimo de Inversión aplicable se mostrará en el Sitio Web y/o en las Aplicaciones Móviles.

2.2. La Gestión Patrimonial incluye, en particular, (i) la adquisición, la venta o la enajenación de instrumentos financieros en el sentido del apartado 5 del artículo 2 de la Ley de Instituciones de Valores (*Wertpapierinstitutsgesetz –WpIG*) ("**Activos"**), (ii) el ejercicio de los derechos derivados de estos Activos (derechos de voto, de suscripción y otros derechos) a su propia

discreción y (iii) la realización de todas las demás acciones, así como la realización y recepción de declaraciones que sean convenientes en el contexto de la Gestión Patrimonial.

2.3. Scalable Capital está autorizada a representar al cliente o clienta en relación con el Banco Depositario y otros terceros en el contexto de la Gestión Patrimonial y, por tanto, a actuar en nombre el cliente o clienta y por su cuenta y riesgo (colectivamente "**Poder**").

3. Estrategia de Inversión, Directrices de Inversión e Índice de Referencia

3.1. Sobre la base de la información proporcionada por el cliente o clienta en relación con sus objetivos de inversión, su situación financiera, así como sus conocimientos y experiencia, Scalable Capital ha ofrecido estrategias de inversión adecuadas (conjuntamente, "**Evaluación de Idoneidad**"). El cliente o clienta ha seleccionado una estrategia de inversión ("**Estrategia de inversión Seleccionada"**). A la Estrategia de Inversión Seleccionada por el cliente o clienta se le aplican las Directrices de Inversión establecidas en el Anexo 1 (Directrices de Inversión) ("**Directrices de Inversión"**). Si los objetivos de inversión del cliente o clienta, su situación financiera y/u otras circunstancias contempladas en la Evaluación de Idoneidad cambian, el cliente o clienta deberá notificar a Scalable Capital estos cambios sin demora. En caso necesario, Scalable Capital propondrá al cliente una nueva estrategia de inversión adecuada.

3.2. La discreción de Scalable Capital está vinculada a las Directrices de Inversión. Sin embargo, las Directrices de Inversión no se consideran violadas si el incumplimiento es solo insignificante o temporal. Si se producen desviaciones significativas de las Directrices de Inversión como resultado de las fluctuaciones del mercado, a través de disposiciones por

parte del cliente o clienta, a través de la transferencia de saldos de crédito y/o instrumentos financieros a la cuenta de compensación o cuenta de valores y/o de cualquier otra manera, Scalable Capital tomará las medidas apropiadas a su propia discreción para (inicialmente) establecer o restaurar el cumplimiento de las Directrices de Inversión dentro de un período de tiempo razonable.

3.3. El Índice de Referencia especificado en el Anexo 1 (Directrices de Inversión) para la Estrategia de Inversión Seleccionada se define como el Índice de Referencia ("**Índice de Referencia**" (*benchmark*)). El Índice de Referencia tiene un carácter meramente informativo para el cliente o clienta y no constituye ninguna obligación legal, compromiso o garantía con respecto a un rendimiento correspondiente al Índice de Referencia. Scalable Capital está autorizada a modificar el Índice de Referencia en el transcurso de la Gestión Patrimonial y a determinar otro método de comparación adecuado y significativo. El cliente o clienta será informado del cambio.

3.4. El cliente o clienta puede iniciar un cambio de estrategia de inversión en el Área de Cliente de la Plataforma. Para ello, es posible que el cliente o clienta tenga que volver a completar la Evaluación de Idoneidad. Si el cliente o clienta confirma entonces el cambio de estrategia de inversión, Scalable Capital realizará los ajustes correspondientes en la Cartera en el curso de la actividad. Dado que las órdenes de valores necesarias para este fin se combinan con órdenes de valores para otros clientes o clientas (las denominadas Órdenes Colectivas), luego se transmiten al Banco Depositario como parte del intercambio de datos regular y finalmente son ejecutadas por el Banco Depositario, la implementación del cambio puede llevar varios días de negociación.

4. Ejecución y Política de Ejecución

4.1. Scalable Capital no ejecuta por sí mismo las decisiones de inversión tomadas para el cliente o clienta en el ámbito del mandato de la Gestión Patrimonial, sino que emite las correspondientes órdenes de valores al Banco Depositario en nombre y por cuenta el cliente o clienta. El Banco Depositario puede, a su vez, utilizar otro socio comercial como intermediario si es necesario.

4.2. Si Scalable Capital no da instrucciones al Banco Depositario sobre la ejecución de las órdenes, se aplicará la política de ejecución del Banco Depositario. No obstante, Scalable Capital podrá dar instrucciones al Banco Depositario para la ejecución de órdenes a las que se aplique la política establecida en el Anexo 2 (Política de Ejecución). Dado que Scalable Capital solo utiliza productos cotizados en el contexto de la Gestión Patrimonial, la Política de Ejecución está limitada a esta clase de instrumentos. El cliente o clienta acepta expresamente esta Política de Ejecución.

5. Depósitos y retiradas

5.1. El cliente o clienta puede realizar ingresos en la cuenta de compensación (perteneciente a la cuenta de valores correspondiente) en el Área de Cliente de la Plataforma mediante una domiciliación de adeudo directo SEPA en la respectiva cuenta de referencia facilitada por el cliente o clienta (o mediante transferencia bancaria SEPA). Una vez abonado el importe en la cuenta de compensación, el saldo de crédito correspondiente se invierte de acuerdo con la estrategia de inversión acordada. Para ello, Scalable Capital transmite las correspondientes órdenes de valores al Banco Depositario. Dado que estas órdenes de valores pueden combinarse con órdenes de valores de otros clientes y clientas (las llamadas Órdenes Colectivas) antes de ser transmitidas al Banco Depositario como parte del intercambio regular de datos y finalmente ejecutadas por el Banco Depositario, la entrada de los instrumentos financieros correspondientes en la cuenta de valores el cliente o clienta puede tardar varios días de negociación.

5.2. El cliente o clienta puede iniciar retiradas de la Cartera en el Área de Cliente de la Plataforma solo a la cuenta de referencia indicada por el cliente o clienta para la correspondiente cuenta de valores con cuenta de compensación. Todo el proceso de retirada hasta la fecha valor en la cuenta de referencia puede tardar varios días hábiles bancarios, ya que Scalable Capital normalmente tiene que asegurarse primero de que haya el correspondiente saldo de crédito en la cuenta de compensación mediante las correspondientes ventas de instrumentos financieros de la cuenta de valores y solo puede instruir la retirada posteriormente en el Banco Depositario. Las órdenes de valores para la venta de los instrumentos financieros pueden

combinarse con órdenes de valores para otros clientes y clientas (las llamadas Órdenes Colectivas) antes de ser transmitidas al Banco Depositario como parte del intercambio regular de datos y finalmente ejecutadas por el Banco Depositario.

6. Informes

6.1. Scalable Capital proporcionará al cliente un informe de Gestión Patrimonial a más tardar en las cuatro semanas siguientes al final de cada trimestre ("**Informes Periódicos**"). Scalable Capital también informará al cliente sobre las pérdidas sufridas en la Cartera cuando se alcance el umbral de depreciación especificado en el Anexo 1 (Directrices de inversión) para la Estrategia de Inversión Seleccionada ("**Informe Especial**").

6.2. Si el cliente o clienta ordena una transferencia de Activos a la cuenta de custodia ("**Transferencia a la Cuenta de Custodia**"), esto constituye una intervención material en la Estrategia de Inversión Seleccionada. Por lo tanto, Scalable Capital podrá no tener en cuenta en sus informes la rentabilidad desde el momento de la transferencia hasta el establecimiento o el restablecimiento (inicial) del cumplimiento de las Directrices de Inversión (dentro de un periodo de tiempo razonable).

7. Comisiones y gastos

7.1. Se aplican las disposiciones de los Términos y Condiciones Generales y de la Lista de Precios y Servicios aplicables.

7.2. Scalable Capital satisfará su derecho a la remuneración de la Cartera inmediatamente después del vencimiento. Scalable Capital podrá proporcionar el correspondiente saldo de crédito en la cuenta de compensación mediante las correspondientes ventas de instrumentos financieros de la cuenta de valores. Scalable Capital está facultada y autorizada a dar instrucciones al Banco Depositario para que realice el correspondiente pago. Las eventuales cargas reductoras de valor de la Cartera (Préstamo Avalado o Lombardo, línea de crédito, descubiertos, etc.) no se tienen en cuenta para el cálculo de la remuneración.

8. Incentivos

8.1. Es posible que Scalable Capital reciba comisiones, honorarios y otros pagos en efectivo, así como beneficios en especie (colectivamente "**Incentivos**") de las compañías de fondos, casas emisoras de valores y otros terceros en el contexto de sus actividades de Gestión Patrimonial. A este respecto, se aplica lo siguiente:

a) Scalable Capital no aceptará Incentivos monetarios ni transferirá dichos Incentivos en la cuenta de compensación del cliente o clienta.

b) Scalable Capital aceptará Incentivos no monetarios solo si son insignificantes y se cumplen los prerrequisitos legales en todos los demás aspectos. Como regla, estos Incentivos serán información sobre productos y servicios, material de marketing en relación con nuevas emisiones, participación en eventos especializados y de formación, servicios de hospitalidad en el rango *de minimis* y otras mejoras de calidad, beneficios no monetarios menores.

El cliente o clienta acepta que Scalable Capital retenga estos Incentivos no monetarios menores (que se aceptan de acuerdo con el Contrato de Cliente y las disposiciones legales). A este respecto, el cliente o clienta y Scalable Capital acuerdan, apartándose de las disposiciones legales de la ley de agencia, que el cliente o clienta no tendrá derecho a reclamar a Scalable Capital la devolución de estos Incentivos no monetarios menores. Sin este acuerdo, Scalable Capital -asumiendo que la ley de agencia sea aplicable a los servicios de Scalable ~~Capital~~capital en virtud de este contrato- también tendría que entregar estos Incentivos no monetarios menores al cliente o clienta.

8.2. En principio, Scalable Capital no concede ningún tipo de Incentivo. Sin embargo, Scalable Capital puede, en determinadas circunstancias, asumir los costes de los informes fiscales del Banco Depositario y pagar las comisiones de todos los clientes y clientas en una suma global al Banco Depositario, si se superan o no se alcanzan determinados umbrales económicos acordados (por ejemplo, el volumen de operaciones o los Activos del Cliente). En su caso, Scalable Capital podrá realizar pagos a los agentes (en particular, a los denominados agentes vinculados) por proporcionar pruebas de la oportunidad de celebrar, o por intermediar, un Contrato de Cliente, cuyo importe se calcula sobre la base del valor de los activos invertidos

por el cliente o clienta intermediado. El cliente o clienta no incurrirá en ningún coste adicional, ya que estos pagos no se efectuarán con cargo a los Activos del Cliente. Scalable Capital revelará más detalles si se solicita.

9. Plazo y rescisión

9.1. El cliente o clienta podrá rescindir la Gestión Patrimonial en cualquier momento sin previo aviso. Scalable Capital podrá rescindir la Gestión Patrimonial con un preaviso de dos (2) meses. El derecho de ambas partes a la rescisión extraordinaria no se verá afectado.

9.2. Existe una buena causa que da derecho a Scalable Capital a una rescisión extraordinaria, en particular

a) si el cliente o clienta pone en peligro la aplicación de la Estrategia de Inversión Seleccionada dando instrucciones para adquirir o vender instrumentos financieros. Scalable Capital dará al cliente la oportunidad de retirar la instrucción antes de ejercer el derecho de rescisión;

b) si no se paga el Importe Mínimo de Inversión acordado en un plazo razonable de tiempo; o

c) si, como resultado de retiradas (parciales) de la Cartera iniciadas por el cliente o clienta, el importe de la inversión contenida en la Cartera cae o cayera por debajo del Importe Mínimo de Inversión acordado. Scalable Capital dará al cliente la oportunidad de restablecer el *status quo* acordado contractualmente antes de ejercer el derecho de rescisión.

9.3. Después de la entrada en vigor de la rescisión, retirada u otro tipo de interrupción de este contrato (colectivamente "**Interrupción**"), Scalable Capital liquidará cualquier transacción pendiente, instruirá al Banco Depositario para que venda los instrumentos financieros pertinentes y, a continuación, abonará el saldo de la cuenta de compensación en la cuenta de referencia mantenida para la Cartera. Las órdenes de valores para la venta de los instrumentos financieros pueden combinarse con órdenes de valores para otros clientes y clientas (las denominadas Órdenes Colectivas) antes de ser transmitidas al Banco Depositario como parte del intercambio regular de datos y finalmente ejecutadas por el Banco Depositario. Debido a estos diversos pasos que deben ejecutarse, la anotación del correspondiente saldo de crédito en la cuenta de referencia del cliente o clienta puede tardar varios días hábiles bancarios.

Anexo 1: Directrices de Inversión

1. General

1.1. Scalable Capital invertirá los Activos del Cliente en la Cartera de acuerdo con la estrategia de inversión aplicable, revisará periódicamente estos activos para garantizar el cumplimiento de los requisitos de la estrategia de inversión aplicable y realizará las reasignaciones oportunas.

1.2. El objetivo de las estrategias de inversión es maximizar el rendimiento potencial, teniendo en cuenta las especificaciones de la estrategia de inversión aplicable.

1.3. No están permitidas las operaciones financiadas con créditos y la negociación de instrumentos financieros con efecto de apalancamiento, así como las ventas en corto, las operaciones de financiación de valores u otras operaciones que impliquen requisitos de margen u obligaciones de depósito de garantías.

1.4. Scalable Capital podrá, en su caso, tener en cuenta las preocupaciones y/o circunstancias fiscales (periodo de operaciones de venta privada, indemnización del ahorrador, botes de pérdidas, órdenes de exención) en el contexto de las estrategias de inversión.

2. Instrumentos financieros, clases de activos y riesgos monetarios

2.1. Los instrumentos financieros que pueden adquirirse y venderse de acuerdo con la estrategia de inversión aplicable se muestran en la tabla de la estrategia de inversión respectiva. Las siglas «ETF» refieren al instrumento financiero «fondo cotizado en bolsa» (*exchanged-traded fund* en inglés). Los ETCs son valores cotizados que siguen la evolución de las materias primas ("*Exchange- traded Commodities*"). Otros ETPs son fondos cotizados que siguen otros activos subyacentes, por ejemplo, criptomonedas ("*Exchange-traded Products*").

2.2. Las clases de activos en las que se puede invertir indirectamente, de acuerdo con la estrategia de inversión aplicable, mediante la adquisición de los correspondientes ETFs, ETCs u otros ETPs, se especifican en la tabla de la estrategia de inversión respectiva, incluyendo las especificaciones de ponderación. Las especificaciones de ponderación se refieren a los Activos del Cliente invertidos en esas clases de activos. Scalable Capital puede asignar, en cualquier momento, parte de los Activos del Cliente a saldos de crédito en la cuenta de compensación a su razonable discreción. En lugar de saldos de crédito, también es posible invertir en ETFs ~~de~~que tienen como objetivo seguir los índices del mercado monetario, o ETFs sobre bonos que tienen como objetivo seguir índices formados por bonos con un corto plazo residual de deudores con grado de inversión con el fin de reducir los riesgos de concentración ~~y/~~o para lograr una rentabilidad adecuada. ~~Los~~ El tipo de activos "bonos ~~pueden~~" puede incluir, pero no se encuentran limitados a, entre otros, bonos corporativos, bonos del Estado, bonos garantizados ~~y~~, bonos ligados a la inflación~~. La renta variable~~ e instrumentos del mercado monetario. El tipo de activos "acciones" también incluye ~~los~~acciones de empresas de bienes inmuebles, como REITs (*Real Estate Investment Trusts*), a menos que se especifique por separado. Las materias primas pueden incluir una amplia cesta de materias primas, pero también metales preciosos individuales, como el oro. Las criptomonedas pueden incluir una cesta amplia de criptomonedas, pero también criptomonedas individuales, como el Bitcoin.

2.3. Si los activos subyacentes de un ETF y/o ETC se negocian en una moneda distinta del euro, existen riesgos de tipo de cambio. Por ejemplo, los activos subyacentes pueden ganar valor en su moneda de negociación, pero el ETF o ETC en euros puede, sin embargo, perder valor si la moneda de negociación de los activos subyacentes se deprecia frente al euro. Estos riesgos monetarios pueden asumirse en el contexto de la Gestión Patrimonial.

3. Índice de Referencia y umbral de depreciación

3.1. Se define como Índice de Referencia una categoría de fondos Morningstar® significativa o una inversión en valores representativos correspondiente a la respectiva exposición al riesgo. El Índice de Referencia pertinente se define en la columna "Índice de referencia" de la Estrategia de Inversión Seleccionada en el cuadro correspondiente.

Aviso legal: © ~~2022~~2023 Morningstar. Todos los derechos reservados. La información, datos, análisis y opiniones ("Información") contenidos en este documento (1) incluyen información de propiedad de Morningstar y de sus proveedores de contenidos; (2) no pueden ser copiados o redistribuidos, salvo autorización expresa; (3) no constituyen asesoramiento en materia de inversión; (4) se facilitan únicamente con fines informativos; (5) no se garantiza que sean completos, precisos u oportunos; y (6) pueden extraerse de datos publicados en diversas fechas. Morningstar no se hace

responsable de ninguna decisión comercial, daños u otras pérdidas relacionadas con la Información o su uso. Verifique toda la Información antes de utilizarla y no tome ninguna decisión de inversión si no es con el asesoramiento de un asesor financiero profesional. Las rentabilidades pasadas no son garantía de resultados futuros. El valor y los ingresos derivados de las inversiones pueden bajar o subir.

3.2. La rentabilidad del Índice de Referencia, en el caso de una inversión en valores representativos, se calcula de la siguiente manera: en un primer paso, se determina la rentabilidad total (ganancias de precio y distribuciones) de cada uno de los 36 / 60 valores definidos como Índice de Referencia. A continuación, se deducen los costes a tanto alzado de la gestión de la cuenta de custodia y los costes de transacción por un importe del 1 % anual.

3.3. El umbral de depreciación es del 10 % para todas las estrategias de inversión. Se considera que se viola el umbral de depreciación si cualquier depreciación en la Cartera (total) alcanza el umbral de depreciación. No se tienen en cuenta los pagos de entrada y salida de la Cartera ni los impuestos ni devoluciones de impuestos. El momento de referencia es el comienzo del período de información respectivo (es decir, el trimestre natural).

4. ~~Estrategias de Inversión Sostenible~~Global Clásica

Información General	**Descripción**	• Estas Estrategias de Inversión se basan en una asignación estratégica de activos, que Scalable Capital, discrecionalmente, determina, revisa periódicamente y ajusta según proceda. • La consideración especial de aspectos de sostenibilidad se incorpora a la selección de ETF y ETC. Scalable Capital tendrá en cuenta criterios medioambientales, sociales y de gobernanza (ASG) además de los criterios de selección habituales (por ejemplo, bajos costes, alta liquidez y amplia diversificación). Por lo tanto, Scalable Capital dará prioridad a la inversión en aquellos ETFs o ETCs cuya composición tenga en cuenta determinados estándares ASG. • Cada Estrategia de Inversión lleva el nombre de una cuota de participación, por lo que el valor en el que se basa la denominación es meramente representativo de una determinada gama de posibles cuotas de participación.
	Instrumento Financiero	• ETFs • ETCs • Otros ETPs

Estrategia de inversión	**Ponderación de las clases de activos (Min / Max)**			**Índice de referencia (Morningstar® categoría de fondo EAA Fondo EUR)**
	Bonos	**Acciones**	**Materias primas (*Commodities*)**	
World Classic 30	60 % / 80 %	20 % / 40 %	0 % / 20 %	Asignación prudente - Global
World Classic 40	50 % / 70 %	30 % / 50 %	0 % / 20 %	Asignación moderada - Global
World Classic 50	40 % / 60 %	40 % / 60 %	0 % / 20 %	Asignación moderada - Global
World Classic 60	30 % / 50 %	50 % / 70 %	0 % / 20 %	Asignación moderada - Global
World Classic 70	20 % / 40 %	60 % / 80 %	0 % / 20 %	Asignación agresiva – Global
World Classic 80	10 % / 30 %	70 % / 90 %	0 % / 20 %	Asignación agresiva – Global
World Classic 90	0 % / 20 %	80 % / 100 %	0 % / 20 %	Asignación agresiva – Global
World Classic 100	0 % /10 %	90 % / 100 %	0 % / 10 %	Asignación agresiva – Global

5. Global ASG

Información General	**Descripción**	• Estas ~~estrategias~~Estrategias de ~~inversión~~Inversión se basan en una asignación estratégica de activos, que Scalable Capital, discrecionalmente, determina, revisa periódicamente y ajusta según proceda. • La consideración especial de aspectos de sostenibilidad se incorpora a la selección de ETF y ETC. Scalable Capital tendrá en cuenta criterios medioambientales, sociales y de gobernanza (~~ESG~~ASG) además de los criterios de selección habituales (por ejemplo, bajos costes, alta liquidez y amplia diversificación). Por lo tanto, Scalable Capital dará prioridad a la inversión en aquellos ETFs o ETCs cuya composición tenga en cuenta determinados estándares ~~ESG~~ASG. • Cada ~~estrategia~~Estrategia de ~~inversión~~Inversión lleva el nombre de una cuota de participación, por lo que el valor en el que se basa la denominación es meramente representativo de una determinada gama de posibles cuotas de participación.
	Instrumento Financiero	☑ ETFs ☑ ETCs ☐ ~~Otros~~Other ETPs

Estrategia de ~~inversión~~ Inversión	**Ponderación de las clases de activos (Min / Max)**			**Índice de referencia (Morningstar® categoría de fondo EAA Fondo EUR)**
	Bonos	**Acciones**	**Materias primas (*Commodities*)**	
World ESG 0	90 % / 100 %	0 % / 10 %	0 % / 10 %	Asignación prudente - Global
World ESG 10	80 % / 100 %	0 % / 20 %	0 % / 10 %	Asignación prudente - Global
World ESG 20	70 % / 90 %	10 % / 30 %	0 % / 10 %	Asignación prudente - Global
World ESG 30	60 % / 80 %	20 % / 40 %	0 % / 10 %	Asignación prudente - Global
World ESG 40	50 % / 70 %	30 % / 50 %	0 % / 10 %	Asignación moderada - Global
World ESG 50	40 % / 60 %	40 % / 60 %	0 % / 10 %	Asignación moderada - Global
World ESG 60	30 % / 50 %	50 % / 70 %	0 % / 10 %	Asignación moderada - Global
World ESG 70	20 % / 40 %	60 % / 80 %	0 % / 10 %	Asignación agresiva – Global
World ESG 80	10 % / 30 %	70 % / 90 %	0 % / 10 %	Asignación agresiva – Global
World ESG 90	0 % / 20 %	80 % / 100 %	0 % / 10 %	Asignación agresiva – Global
World ESG 100	0 % / 10 %	90 % / 100 %	0 % / 10 %	Asignación agresiva – Global

6. ~~5.Estrategias de Inversión Sostenible~~Global ASG más Oro (*plus Gold*)

Información General	**Descripción**	• Estas ~~estrategias~~Estrategias de ~~inversión~~Inversión se basan en una asignación estratégica de activos, que Scalable Capital, discrecionalmente, determina, revisa periódicamente y ajusta según proceda. • La consideración especial de aspectos de sostenibilidad se incorpora a la selección de ETF y ETC. Scalable Capital tendrá en cuenta criterios medioambientales, sociales y de gobernanza (~~ESG~~ASG) además de los criterios de selección habituales (por ejemplo, bajos costes, alta liquidez y amplia diversificación). Por lo tanto, Scalable Capital dará prioridad a la inversión en aquellos ETFs o ETCs cuya composición tenga en cuenta determinados estándares ~~ESG~~ASG. • Las ~~estrategias~~Estrategias de ~~inversión~~Inversión incluyen siempre también una asignación a materias primas (en particular al oro). • Cada ~~estrategia~~Estrategia de ~~inversión~~Inversión lleva el nombre de una cuota de participación, por lo que el valor en el que se basa la denominación es meramente representativo de una determinada gama de posibles cuotas de participación.
	Instrumento Financiero	☑ ETFs ☑ ETCs ☐ Otros ETPs

Estrategia de ~~inversión~~ Inversión	**Ponderación de las clases de activos (Min / Max)**			**Índice de referencia (Morningstar® categoría de fondo EAA Fondo EUR)**
	Bonos	**Acciones**	**Materias primas (*Commodities*)**	

World ESG ~~0~~ Gold 0	75 % / 100 %	0 % / 10 %	0 % / 20 %	Asignación prudente - Global
World ESG ~~10~~ Gold 10	65 % / 90 %	0 % / 20 %	0 % / 25 %	Asignación prudente - Global
World ESG ~~20~~ Gold 20	55 % / 80 %	10 % / 30 %	0 % / 25 %	Asignación prudente - Global
World ESG ~~30~~ Gold 30	45 % / 70 %	20 % / 40 %	0 % / 25 %	Asignación prudente - Global
World ESG ~~40~~ Gold 40	35 % / 60 %	30 % / 50 %	0 % / 25 %	Asignación moderada - Global
World ESG ~~50~~ Gold 50	25 % / 50 %	40 % / 60 %	0 % / 25 %	Asignación moderada - Global
World ESG ~~60~~ Gold 60	15 % / 40 %	50 % / 70 %	0 % / 25 %	Asignación moderada - Global
World ESG ~~70~~ Gold 70	5 % / 30 %	60 % / 80 %	0 % / 25 %	Asignación agresiva – Global
World ESG ~~80~~ Gold 80	0 % / 20 %	70 % / 90 %	0 % / 25 %	Asignación agresiva – Global
World ESG ~~90~~ Gold 90	0 % / 10 %	80 % / 100 %	0 % / 25 %	Asignación agresiva – Global

7. ~~6.Estrategias de Inversión Sostenible~~Global ASG más criptomoneda (*plus Crypto*)

Información General	**Descripción**	• Estas ~~estrategias~~Estrategias de ~~inversión~~Inversión se basan en una asignación estratégica de activos, que Scalable Capital, discrecionalmente, determina, revisa periódicamente y ajusta según proceda.~~•~~ • Las ~~estrategias~~Estrategias de ~~inversión~~Inversión incluyen siempre también una asignación a criptomonedas. La ponderación dentro de la clase de activos de criptomonedas y, en su caso, en relación con la Cartera global, tiene en cuenta, entre otras cosas, el volumen de negociación y la capitalización de mercado por criptomoneda. • Fuera de la clase de activos de criptomonedas, Scalable Capital invertirá principalmente en instrumentos financieros cuya composición tenga en cuenta determinadas normas ~~ESG~~ASG (medioambientales, sociales y de gobernanza). • Cada ~~estrategia~~Estrategia de ~~inversión~~Inversión lleva el nombre de una cuota de participación, por lo que el valor en el que se basa la denominación es meramente representativo de una determinada gama de posibles cuotas de participación.
	Instrumento Financiero	☑ ETFs ☑ ETCs ☑ Otros ETPs

Estrategia de ~~inversión~~ Inversión	Ponderación de las clases de activos (Min / Max)				Índice de referencia (Morningstar® categoría de fondo EAA Fondo EUR)
	Bonos	Acciones	Materias primas (*Commodities*)	Criptomonedas	
World ESG ~~0~~ Crypto 0	75 % / 100 %	0 % / 10 %	0 % / 20 %	0 % / 20 %	Asignación prudente - Global
World ESG ~~10~~ Crypto 10	65 % / 90 %	0 % / 20 %	0 % / 25 %	0 % / 20 %	Asignación prudente - Global
World ESG ~~20~~ Crypto 20	55 % / 80 %	10 % / 30 %	0 % / 25 %	0 % / 20 %	Asignación prudente - Global
World ESG ~~30~~ Crypto 30	45 % / 70 %	20 % / 40 %	0 % / 25 %	0 % / 20 %	Asignación prudente - Global
World ESG ~~40~~ Crypto	35 % / 60 %	30 % / 50 %	0 % / 25 %	0 % / 20 %	Asignación moderada - Global

40					
World ESG ~~50~~ Crypto 50	25 % / 50 %	40 % / 60 %	0 % / 25 %	0 % / 20 %	Asignación moderada - Global
World ESG ~~60~~ Crypto 60	15 % / 40 %	50 % / 70 %	0 % / 25 %	0 % / 20 %	Asignación moderada - Global
World ESG ~~70~~ Crypto 70	5 % / 30 %	60 % / 80 %	0 % / 25 %	0 % / 20 %	Asignación agresiva – Global
World ESG ~~80~~ Crypto 80	0 % / 20 %	70 % / 90 %	0 % / 25 %	0 % / 20 %	Asignación agresiva – Global
World ESG ~~90~~ Crypto 90	0 % / 10 %	80 % / 100 %	0 % / 20 %	0 % / 20 %	Asignación agresiva – Global

8. InterestInvest

Información General	Descripción	• Esta Estrategia de Inversión se basa en una asignación estratégica de activos, que Scalable Capital, discrecionalmente, determina, revisa periódicamente y ajusta según proceda. • La Estrategia de Inversión tiene como objetivo una inversión en bonos. Se centra principalmente en bonos denominados en euros a corto y mediano plazo emitidos por prestatarios con calificaciones crediticias de grado de inversión.	
	Instrumentos Financieros	☐ ETFs ☐ ETCs ☐ Other ETPs	
Estrategia de Inversión	Ponderación de las clases de activos (Min / Max)		Índice de referencia
	Bonos		
InterestInvest	100 %		Asignación prudente - Global

9. ~~7.~~Criptomonedas (*Crypto*)

Información General	Descripción	• Esta ~~estrategia~~Estrategia de ~~inversión~~Inversión se basa en una asignación estratégica de activos, que Scalable Capital, discrecionalmente, determina, revisa periódicamente y ajusta según proceda. • La ~~estrategia~~Estrategia de ~~inversión~~Inversión prevé exclusivamente una asignación a criptomonedas. • La ponderación dentro de la clase de activos de criptomonedas y, en su caso, en relación con la Cartera global tiene en cuenta, entre otras cosas, el volumen de negociación y la capitalización bursátil por criptodivisa.	
	Instrumentos Financieros	☐ ETFs ☐ ETCs ☑ Otros ETPs	
Estrategia de ~~inversión~~ Inversión	Ponderación de las clases de activos (Min / Max)		Índice de referencia
	Criptomonedas		
Crypto	100 %		WisdomTree Crypto Market ETP (ISIN: GB00BMTP1626)

10. ~~8.~~Allweather más criptomoneda (*plus Crypto*)

		• Esta ~~estrategia~~Estrategia de ~~inversión~~Inversión se basa en una asignación estratégica de activos, que Scalable Capital, discrecionalmente, determina, revisa periódicamente y ajusta según proceda. • La ~~estrategia~~Estrategia de ~~inversión~~Inversión busca una amplia

Información General	Descripción	diversificación en todas las clases de activos con el objetivo de mitigar las fluctuaciones de la Cartera global a través de partes de la Cartera en tantos escenarios de mercado como sea posible. ● La ~~estrategia~~Estrategia de ~~inversión~~Inversión prevé también una asignación a criptomonedas. La ponderación dentro de la clase de activos de criptomonedas y, en su caso, en relación con la Cartera global, tiene en cuenta, entre otras cosas, el volumen de negociación y la capitalización de mercado por criptomoneda.
	Instrumentos Financieros	☑ ETFs ☑ ETCs ☑ Otros ETPs

Estrategia de ~~inversión~~ Inversión	Ponderación de las clases de activos (Min / Max)				Índice de referencia (Morningstar® categoría de fondo EAA Fondo EUR)
	Bonos	Acciones	Materias primas (*Commodities*)	Criptomonedas	
Allweather Crypto	30 % / 50 %	30 % / 50 %	0 % / 30 %	0 % / 25 %	Asignación moderada - Global

11. ~~9.~~Allweather

Información General	Descripción	● Esta ~~estrategia~~Estrategia de ~~inversión~~Inversión se basa en una asignación estratégica de activos, que Scalable Capital, discrecionalmente, determina, revisa periódicamente y ajusta según proceda. ● La ~~estrategia~~Estrategia de ~~inversión~~Inversión busca una amplia diversificación en todas las clases de activos con el objetivo de mitigar las fluctuaciones de la Cartera global a través de partes de la Cartera en tantos escenarios de mercado como sea posible.
	Instrumentos Financieros	☑ ETFs ☑ ETCs ☐ Otros ETPs

Estrategia de ~~inversión~~ Inversión	Ponderación de las clases de activos (Min / Max)			Índice de referencia (Morningstar® categoría de fondo EAA Fondo EUR)
	Bonos	Acciones	Materias primas (*Commodities*)	
Allweather	30 % / 50 %	30 % / 50 %	10 % / 30 %	Asignación moderada - Global

12. ~~10.~~Valor (*Value*)

Información General	Descripción	● Esta ~~estrategia~~Estrategia de ~~inversión~~Inversión se basa en una asignación estratégica de activos, que Scalable Capital, discrecionalmente, determina, revisa periódicamente y ajusta según proceda. ● En el contexto de la inversión basada en factores, se tienen en cuenta las características cuantitativas de las empresas (factores). El factor Value representa a las empresas que tienen una valoración más favorable en el mercado de capitales, medida por criterios de valoración fundamental, que otras empresas de la misma región, sector o clase de activos en general. ● La especial consideración del factor Value se refleja en la selección de los instrumentos financieros. Scalable Capital solo invertirá en instrumentos financieros cuyo índice subyacente esté alineado con el factor Value del mercado de capitales.
	Instrumentos Financieros	☑ ETFs ☐ ETCs ☐ Otros ETPs

Estrategia de ~~inversión~~ Inversión	Ponderación de las clases de activos (Min / Max)	Índice de referencia (Morningstar® categoría de fondo EAA Fondo EUR)
	Acciones	
~~Valor~~Value	100 %	Asignación agresiva - Global

13. ~~11.~~Protección del clima

Información General	Descripción	• Esta ~~estrategia~~Estrategia de ~~inversión~~Inversión se basa en una asignación estratégica de activos, que Scalable Capital, discrecionalmente, determina, revisa periódicamente y ajusta según proceda. • Cada ~~estrategia~~Estrategia de ~~inversión~~Inversión lleva el nombre de una cuota de participación, por lo que el valor en el que se basa la denominación es meramente representativo de una determinada gama de posibles cuotas de participación. • La consideración especial de la protección del clima se tiene en cuenta en la selección de los instrumentos financieros. Scalable Capital dará prioridad a la inversión en instrumentos financieros cuyo índice subyacente otorgue una consideración especial a las empresas, o a los emisores gubernamentales, que traten de reducir sus emisiones de carbono en consonancia con el Acuerdo Climático de París.
	Instrumentos Financieros	☑ ETFs ☐ ETCs ☐ Otros ETPs

Estrategia de ~~inversión~~Inversión	Ponderación de las clases de activos (Min / Max)		Índice de referencia (Morningstar® categoría de fondo EAA Fondo EUR)
	Bonos	Acciones	
~~Protección del clima 60~~Climate 60	30 % / 50 %	50 % / 70 %	Asignación moderada – Global
~~Protección del clima 80~~Climate 80	10 % / 30 %	70 % / 90 %	Asignación agresiva – Global
~~Protección del clima~~Climate 100	0 % /10 %	90 % / 100 %	Asignación agresiva – Global

14. ~~12.PBI~~PIB Global

Información General	Descripción	• Esta ~~estrategia~~Estrategia de ~~inversión~~Inversión se basa en una asignación estratégica de activos, que Scalable Capital, discrecionalmente, determina, revisa periódicamente y ajusta según proceda. • La ponderación de los países y regiones de la Cartera se basa en los resultados económicos reales de la región, el producto interior bruto (PIB). A diferencia de la ponderación según la capitalización bursátil, la ponderación según el PIB relativo tiene en cuenta la contribución económica real de los distintos países.
	Instrumentos Financieros	☑ ETFs ☐ ETCs ☐ Otros ETPs

Estrategia de ~~inversión~~Inversión	Ponderación de las clases de activos (Min / Max)	Índice de referencia (Morningstar® categoría de fondo EAA Fondo EUR)
	Acciones	
~~PBI~~GDP Global	100 %	Asignación agresiva - Global

15. ~~13.~~Estrategias de inversión con gestión del Riesgo

		• Las ~~estrategias~~Estrategias de ~~inversión~~Inversión con gestión del Riesgo se basan en un modelo de optimización de la Cartera. Además de las oportunidades de rendimiento y los riesgos de pérdida de las clases de activos individuales, también se tienen en cuenta las interdependencias de las clases de activos. • La medida de riesgo utilizada para la optimización de la Cartera es el llamado valor en riesgo (VaR). Las Estrategias de Inversión con gestión del Riesgo se definen por el VaR relevante para

Información General	**Descripción**	ellas y también reciben su nombre. • El VaR es una medida de riesgo estadística muy utilizada por los bancos y las compañías de seguros. El VaR indica el umbral de depreciación que, con cierta probabilidad, no se superará en un periodo determinado. El VaR utilizado por Scalable Capital cuantifica la pérdida anual que, con una probabilidad del 95 %, no se superará (VaR con un plazo de un año y un nivel de confianza del 95 %). Por ejemplo, un VaR declarado del 12 % significa que existe una probabilidad del 95 % de que el valor de la Cartera no se deprecie más del 12 % en un año. En otras palabras, una depreciación anual superior al 12 % puede producirse de media en un año de cada 20 (1/20, es decir, un 5 % de probabilidad).
	Instrumentos Financieros	**ETFs** **ETCs** □ **Otros ETPs**

Estrategia de inversión	**Ponderación máxima de las clases de activos en la cartera**							**Índice de referencia (Morningstar ® categoría de fondo EAA Fondo EUR)**
	Bonos del Estado	**Bonos garantizados**	**Bonos de empresa**	**Acciones**	**Inmuebles**	**Materias primas (*Commodities*)**	**Saldos de crédito**	
3 % VaR	70 %	70 %	70 %	25 %	10 %	10 %	100 %	Asignación prudente - Global
4 % VaR	70 %	70 %	70 %	30 %	10 %	10 %	100 %	Asignación prudente - Global
5 % VaR	70 %	70 %	70 %	35 %	10 %	10 %	100 %	Asignación prudente - Global
6 % VaR	70 %	70 %	70 %	40 %	10 %	10 %	100 %	Asignación prudente - Global
7 % VaR	70 %	70 %	70 %	45 %	10 %	10 %	100 %	Asignación prudente - Global
8 % VaR	70 %	70 %	70 %	50 %	10 %	10 %	100 %	Asignación prudente - Global
9 % VaR	70 %	70 %	70 %	55 %	10 %	10 %	100 %	Asignación prudente - Global
10 % VaR	70 %	70 %	70 %	60 %	10 %	10 %	100 %	Asignación moderada - Global
11 % VaR	70 %	70 %	70 %	65 %	15 %	15 %	100 %	Asignación moderada - Global
12 % VaR	70 %	70 %	70 %	70 %	15 %	15 %	100 %	Asignación moderada - Global
13 % VaR	70 %	70 %	70 %	75 %	15 %	15 %	100 %	Asignación moderada - Global
14 % VaR	70 %	70 %	70 %	80 %	15 %	15 %	100 %	Asignación moderada - Global
15 % VaR	70 %	70 %	70 %	85 %	15 %	15 %	100 %	Asignación moderada - Global
16 % VaR	70 %	70 %	70 %	90 %	20 %	20 %	100 %	Asignación moderada - Global
17 % VaR	70 %	70 %	70 %	90 %	20 %	20 %	100 %	Asignación moderada - Global
18 % VaR	70 %	70 %	70 %	90 %	20 %	20 %	100 %	Asignación moderada - Global
19 % VaR	70 %	70 %	70 %	90 %	20 %	20 %	100 %	Asignación moderada - Global
20 % VaR	70 %	70 %	70 %	90 %	20 %	20 %	100 %	Asignación agresiva -

								Global
21 % VaR	70 %	70 %	70 %	90 %	25 %	25 %	100 %	Asignación agresiva - Global
22 % VaR	70 %	70 %	70 %	90 %	25 %	25 %	100 %	Asignación agresiva - Global
23 % VaR	70 %	70 %	70 %	90 %	25 %	25 %	100 %	Asignación agresiva - Global
24 % VaR	70 %	70 %	70 %	90 %	25 %	25 %	100 %	Asignación agresiva - Global
25 % VaR	70 %	70 %	70 %	90 %	25 %	25 %	100 %	Asignación agresiva - Global

16. ~~14.~~Megatendencias (*Megatrends*)

Información General	**Descripción**	• Esta ~~estrategia~~Estrategia de ~~inversión~~Inversión se basa en una asignación estratégica de activos, que Scalable Capital, discrecionalmente, determina, revisa periódicamente y ajusta según proceda. • El objetivo de la ~~estrategia~~Estrategia de ~~inversión~~Inversión es invertir en empresas de crecimiento de diversos sectores que tienen el potencial de influir y conformar significativamente la economía y la sociedad mundial en el futuro, las llamadas megatendencias (*Megatrends*). • La especial consideración de estas megatendencias (*Megatrends*) se refleja en la selección de los ~~instrumentos~~instruanmentos financieros. Scalable Capital solo invertirá en instrumentos financieros cuyo índice subyacente esté alineado con estas megatendencias (Megatrends).
	Instrumentos Financieros	☑ ETFs ☐ ETCs ☐ Otros ETPs

Estrategia de ~~inversión~~Inversión	**Ponderación de las clases de activos (Min / Max)**	**Índice de referencia (Morningstar® categoría de fondo EAA Fondo EUR)**
	Acciones	
~~Megatendencias~~Megatrends	100 %	Asignación agresiva - Global

Anexo 2: Política de Ejecución

1. Selección del Banco Depositario

1.1. Scalable Capital colabora con los siguientes Bancos Depositarios Baader Bank AG, Weihenstephaner Str. 4, 85716, Unterschleißheim (Alemania) e ING-DiBa AG, TheodorHeuss-Allee -2, 60486, Fráncfort del Meno, (Alemania). El cliente o clienta puede seleccionar un Banco Depositario al iniciar y suscribir el contrato.

1.2. Los Bancos Depositarios fueron seleccionados en base a las siguientes consideraciones: Los precios competitivos de los Bancos Depositarios permiten a Scalable Capital ofrecer una Gestión Patrimonial rentable. Además, la moderna infraestructura técnica de los Bancos Depositarios permite una integración eficiente con los sistemas técnicos de Scalable Capital. Por último, como especialistas en valores, los Bancos Depositarios tienen experiencia relevante en la negociación de valores.

2. Mejor resultado posible, lugares de ejecución y Órdenes Colectivas

2.1. Scalable Capital toma todas las medidas razonables para obtener el mejor resultado posible para sus clientes y clientas. El mejor resultado posible para el cliente o clienta puede determinarse en función de los siguientes factores: el precio del instrumento financiero y todos los costes asociados a la ejecución de la orden (colectivamente "**Comisión Total**"), la probabilidad de ejecución y liquidación del tamaño, velocidad, tipo y cualquier otro aspecto relevante para la ejecución de la orden. Scalable Capital determina el mejor resultado posible basándose principalmente en la Comisión Total, ya que los clientes y clientas de

Scalable Capital son clientes o clientas minoristas. Para conseguir la mejor Comisión Total posible, Scalable Capital dará las instrucciones adecuadas al Banco Depositario correspondiente. Scalable Capital también podrá tener en cuenta, según proceda, los demás factores de ejecución expuestos en este apartado en orden (descendente) de importancia.

2.2. Las órdenes de valores pueden ser generalmente ejecutadas por el Banco Depositario en diferentes centros de ejecución. Scalable Capital puede instruir a los Bancos Depositarios para que coloquen las órdenes en un centro de ejecución específico o dejar la selección del centro de negociación a la debida discreción de los Bancos Depositarios dentro del ámbito de las correspondientes instrucciones emitidas. La ejecución de órdenes fuera de los centros de negociación bursátil es posible y el cliente o clienta consiente expresamente este tipo de ejecución de órdenes. A la hora de realizar la selección, se dará prioridad a los centros de ejecución de los que se pueda esperar una menor Comisión Total para el cliente o clienta. Debido a los modelos de comisiones de Scalable Capital y de los Bancos Depositarios, los costes de ejecución, conexión y liquidación no son determinantes para el cliente o clienta en este contexto.

2.3. Tanto Scalable Capital como los Bancos Depositarios pueden combinar órdenes para diferentes clientes y clientas ("**Orden Colectiva**"). Las Órdenes Colectivas permiten una negociación de valores rentable y, por lo tanto, en principio también son ventajosas para el cliente o clienta. Sin embargo, las Órdenes Colectivas también pueden ser desventajosas para el cliente o clienta individual. Pueden, por ejemplo, tener un impacto negativo en el precio del mercado o conducir a una asignación reducida para el cliente o clienta individual debido a un volumen de órdenes excesivamente grande. En este último caso, Scalable Capital ha establecido unos principios para la correcta asignación de órdenes.

3. Varios

3.1. Scalable Capital podrá adquirir o vender fracciones de valores en nombre y por cuenta del cliente o clienta en el ámbito de su Gestión Patrimonial. Se aplicarán las correspondientes condiciones especiales del Banco Depositario.

3.2. Las instrucciones expresas de un cliente o clienta pueden impedir que Scalable Capital logre el mejor resultado posible en el sentido de esta Política de Ejecución. Sin embargo, Scalable Capital no acepta instrucciones de los clientes o clientas bajo el modelo de inversión basado en reglas.

3.3. Debido a fallos del sistema, interrupciones del mercado o condiciones de mercado excepcionales, puede ser necesario desviarse de esta Política de Ejecución en circunstancias raras. Incluso en estas circunstancias, Scalable Capital está obligada a actuar en el mejor interés de sus clientes y clientas.

3.4. Scalable Capital revisa periódicamente la calidad de la ejecución para garantizar que las órdenes de valores ejecutadas por el Banco Depositario son ejecutadas para conseguir el mejor resultado posible. Scalable Capital utiliza sistemas internos y externos para revisar la calidad de la ejecución.

3.5. Esta Política de Ejecución es revisada por Scalable Capital al menos una vez al año. También se llevará a cabo una revisión si Scalable Capital tiene conocimiento de un cambio material que podría dar lugar a una ejecución en la que el mejor resultado posible ya no estaría garantizado.

III. Términos y Condiciones Especiales: Corretaje (para las y los clientes ~~o clientas~~ cuyas cuentas de custodia se encuentran en Baader Bank AG)

1. General

1.1. El cliente o clienta desea utilizar el Corretaje ofrecido por Scalable Capital. En el marco del Corretaje, Scalable Capital emite las órdenes correspondientes para la adquisición y/o venta de instrumentos financieros al banco depositario ("**Banco Depositario**") que coopera con Scalable Capital (nombrado en la Política de Ejecución) a instancias del cliente o clienta a modo de contrato de corretaje.

1.2. Scalable Capital ofrece el Corretaje exclusivamente a personas físicas. El cliente o clienta puede utilizar el Corretaje solo para fines personales (por ejemplo, la gestión de sus propios

activos). El uso para fines comerciales (como la negociación comercial de valores o la gestión comercial de activos de terceros) u otras actividades profesionales no está permitido.

1.3. En la sección de solicitud de la Plataforma, el cliente o clienta tiene la opción de abrir la cuenta de valores con cuenta de compensación, que es requerida para el Corretaje, con el Banco Depositario a través de la Plataforma. Para ello, Scalable Capital transmitirá al Banco Depositario las correspondientes declaraciones de voluntad el cliente o clienta para abrir una cuenta de valores con cuenta de compensación. Scalable Capital no está obligada a asegurar la celebración del contrato con el Banco Depositario. Queda a la discreción del Banco Depositario la celebración del contrato con el cliente o clienta.

2. Objeto del contrato y Poder

2.1. Scalable Capital emite las correspondientes órdenes de adquisición y/o venta de instrumentos financieros ("**Órdenes de Valores**") al Banco Depositario a instancias, así como en nombre y por cuenta del cliente o clienta. Scalable Capital pone a disposición del cliente o clienta el Área de Cliente de la Plataforma para que pueda dar instrucciones a Scalable Capital para que coloque las órdenes de valores con el Banco Depositario. Scalable Capital está autorizada a emitir las órdenes de valores al Banco Depositario en nombre y por cuenta del cliente o clienta, previa instrucción del cliente o clienta. Scalable Capital podrá instruir a terceros la realización.

2.2. El cliente o clienta puede instruir a Scalable Capital para que coloque las órdenes de valores únicamente a través del Área de Cliente de la Plataforma. El cliente o clienta no tiene derecho a esperar que Scalable Capital acepte instrucciones del cliente o clienta para colocar órdenes de valores con el Banco Depositario de ninguna otra forma. Cuando existan razones objetivas (por ejemplo, problemas técnicos, trabajos de mantenimiento, actualizaciones), Scalable Capital se reserva el derecho de remitir al cliente o clienta, formas alternativas de emitir instrucciones con respecto a las órdenes de valores (por ejemplo, por correo electrónico). No obstante, el cliente o clienta no podrá en ningún caso dar instrucciones a Scalable Capital para que emita órdenes de valores por teléfono.

2.3. Scalable Capital ofrece varios modelos de Corretaje, cada uno de los cuales puede tener un alcance de servicio diferente, prever distintos niveles de comisiones y/o incluir distintas modalidades de pago (en cada caso "**Modelo de Corretaje**"). El cliente o clienta es libre de elegir uno de los Modelos de Corretaje. El cambio a otro Modelo de Corretaje ("**Cambio de Modelo de Corretaje")** puede ser iniciado por el cliente o clienta en cualquier momento en el Área de Cliente. Sin embargo, la aplicación efectiva del Cambio de Modelo de Corretaje puede tardar varios días hábiles bancarios.

2.4. Scalable Capital podrá, a su razonable discreción, establecer determinados Importes Mínimos de Orden tanto para las órdenes de valores (individuales) como para los planes de ahorro de valores ("**Importe Mínimo de Orden**"). El Importe Mínimo de Orden no superará los 500 EUR. El Importe Mínimo de Orden aplicable se mostrará en el Sitio Web y/o en las Aplicaciones Móviles.

3. Operación solo de ejecución, gobernanza de producto, abuso de mercado

3.1. El Corretaje se limita a la colocación de órdenes de valores (iniciadas por el cliente o clienta) con el Banco Depositario (operación solo de ejecución sin Evaluación de Idoneidad para los instrumentos financieros no complejos y con Evaluación de Idoneidad para todos los demás instrumentos financieros).

3.2. En el caso de una operación solo de ejecución de instrumentos financieros no complejos, las obligaciones legales y regulatorias de protección del cliente o clienta son limitadas. El cliente o clienta queda expresamente informado de que Scalable Capital no realiza una Evaluación de Idoneidad cuando adquiere o vende instrumentos financieros no complejos.

3.3. Las órdenes de valores iniciadas por el cliente o clienta al Banco Depositario con respecto a la adquisición de instrumentos financieros complejos, por otra parte, requieren una Evaluación de Idoneidad previa. Scalable Capital evalúa la idoneidad en función de si el cliente o clienta es capaz de evaluar los riesgos derivados del instrumento financiero sobre la base de sus conocimientos y experiencia ("**Evaluación de Idoneidad**"). Scalable Capital se reserva el derecho de excluir al cliente de la colocación de órdenes de valores en relación con instrumentos financieros complejos (por ejemplo, en función del resultado de la

Evaluación de Idoneidad). Independientemente de la Evaluación de Idoneidad realizada, el cliente o clienta debe informarse sobre los riesgos respectivos de la operación de valores prevista mediante la información y los avisos del riesgo proporcionados (así como, si procede, sobre la base de información adicional de los emisores (por ejemplo, KID) o de terceros) antes de colocar la orden de valores.

3.4. Scalable Capital está obligada, generalmente, a evaluar la compatibilidad de los instrumentos financieros vendidos por Scalable Capital en el contexto del Corretaje con las necesidades de los clientes o clientas, teniendo en cuenta el llamado mercado objetivo (la llamada gobernanza de producto). En el caso de los instrumentos financieros no complejos que se venden exclusivamente mediante una operación solo de ejecución sin Evaluación de Idoneidad, Scalable Capital determina el mercado objetivo específico y hace coincidir el mercado objetivo específico solo en relación con la categoría de mercado objetivo "categoría de cliente". En el caso de los instrumentos financieros complejos que se venden exclusivamente mediante una operación solo de ejecución con una Evaluación de Idoneidad, Scalable Capital determina el mercado objetivo específico y hace coincidir al mercado objetivo específico solo en relación con las categorías del mercado objetivo "categoría de clientes" y "conocimientos y experiencia". Se informa al cliente o clienta de esta coincidencia limitada en cada caso.

3.5. La integridad de los mercados financieros, los inversores y la confianza de los inversores en estos mercados están protegidos por ley contra el abuso de mercado. Por lo tanto, entre otras cosas, la manipulación del mercado y las operaciones con información privilegiada en casos intencionados constituyen un delito. Scalable Capital llama expresamente la atención del cliente o clienta sobre la necesidad de cumplir con este marco legal al utilizar el Corretaje. Scalable Capital toma precauciones para cumplir con sus deberes de detección y vigilancia en este contexto.

4. Universo de Negociación

4.1. En el contexto del Corretaje, solo pueden comprarse o venderse los instrumentos financieros expuestos en el Área de Cliente de la Plataforma (utilizable a través del Sitio Web o de las Aplicaciones Móviles) ("**Universo de Negociación**"). En este contexto, el cliente o clienta puede, en principio, solo tener los instrumentos financieros adquiridos en el contexto del Corretaje anotados en su cuenta de valores en el Banco Depositario.

4.2. Si el cliente o clienta dispone de otros valores para ser anotados en la cuenta de valores o si un instrumento financiero adquirido en el contexto del Corretaje deja de formar parte del Universo de Negociación mientras tanto, es posible que el cliente o clienta no pueda instruir la venta de estos valores en el Área de Cliente de la Plataforma. En este caso, el cliente o clienta deberá ponerse en contacto con Scalable Capital para acordar la forma de proceder. La venta de estos valores puede dar lugar a costes adicionales en Scalable Capital y/o el Banco Depositario, que deben ser asumidos por el cliente o clienta de acuerdo con la Lista de Precios y Servicios aplicable de Scalable Capital o la Lista de Precios y Servicios aplicable del Banco Depositario.

4.3. A los efectos de ejercer sus derechos derivados de los valores (por ejemplo, participación en la junta general de accionistas), Scalable Capital colocará en el Buzón los documentos facilitados electrónicamente a Scalable Capital por el Banco Depositario en este contexto.

Scalable Capital podrá, en coordinación con el Banco Depositario, permitir al cliente o clienta, en el Área de Cliente, coordinar determinadas instrucciones, declaraciones y/u otras medidas para que sean transmitidas al Banco Depositario. Dependerá del cliente o clienta si, y en ~~que~~qué medida, los derechos de los valores son ejercidos. En este contexto, Scalable Capital hace referencia a las disposiciones pertinentes de las condiciones contractuales acordadas entre el Banco Depositario y el cliente o clienta.

5. Instrucciones de los clientes y clientas y colocación de órdenes de valores

5.1. Para emitir instrucciones de Orden de Valores, el cliente o clienta debe seleccionar un instrumento financiero para su adquisición o venta en el Área de Cliente de la Plataforma, así como el correspondiente número de unidades (incluidas las fracciones, si procede), teniendo en cuenta el Importe Mínimo de Orden aplicable en cada caso y el centro de ejecución, si procede. En principio, están disponibles para el cliente o clienta los centros de ejecución (i) gettex, el modelo de negociación de la Bolsa de Múnich (Bayerische Börse AG, Karolinenplatz 6, 80333, Múnich, (Alemania)), y (ii) Xetra®, el centro de negociación de la

Bolsa de Frankfurt (Deutsche Börse AG, 60485, Fráncfort del Meno, (Alemania)). Si un instrumento financiero solo puede negociarse en uno de los centros de ejecución ofrecidos, la instrucción del cliente o clienta siempre incluirá la condición de que el Banco Depositario debe colocar las órdenes de valores para su ejecución a través del centro de ejecución disponible (véase la cláusula 8 Ejecución de Órdenes de Valores y Política de Ejecución). Si un instrumento financiero puede negociarse en ambos centros de ejecución, el cliente o clienta debe dar instrucciones sobre el centro de ejecución en el que debe ejecutarse su orden de valores. El centro de ejecución seleccionado podrá diferir del centro de ejecución que el Banco Depositario elegiría a los efectos de obtener el mejor resultado posible de acuerdo con su política de ejecución en caso de que no se especifique centro de ejecución alguno. El cliente o clienta también puede especificar si la orden de valores debe estar vinculada a un límite de precio (el llamado precio límite (*limit price*)) y/o si la orden de valores solo debe colocarse en el mercado para su ejecución cuando se alcance un umbral de precio (el llamado precio de parada (*stop price*)). La instrucción siempre incluirá la condición de que la validez de una orden de valores emitida al Banco Depositario (i) se limita al día de negociación correspondiente (es decir, ningún día de no negociación del centro de ejecución) de la emisión sin precio límite y de parada y (ii) se limita a 360 días después de la emisión con precio límite y/o de parada. En el caso de instrumentos financieros vinculados a un activo subyacente (como ser ETPs), Scalable Capital puede permitir la introducción de cantidades, precios limite y precios de parada en función del activo subyacente. La conversión en cantidades y precios del instrumento financiero se proporciona de forma indicativa y de forma continuada en función de las cotizaciones actuales de un centro de ejecución y de los datos de inventario facilitados por el fabricante del producto y se confirma una vez que la orden de valores se instruye.

5.2. El cliente o clienta tiene la posibilidad y la obligación de comprobar la información correspondiente después de introducirla. Para ello, todos los detalles se mostrarán de nuevo al cliente o clienta en un resumen separado en el Área de Cliente. A continuación, el cliente o clienta deberá pulsar el botón electrónico correspondiente para ordenar a Scalable Capital que emita la correspondiente orden de valores al Banco Depositario. La instrucción de emitir la correspondiente orden de valores a Scalable Capital solo será vinculante cuando (i) inmediatamente después de pulsar el botón mencionado, la correspondiente confirmación de recepción y (ii) la correspondiente orden de valores en la lista de operaciones, se muestren al cliente en el Área de Cliente.

5.3. Como regla general, Scalable Capital no acepta instrucciones del cliente o clienta para emitir órdenes de valores (i) entre las 11:30 pm y las 12:15 am, (ii) en los fines de semana (sábado y domingo) y (iii) en los días de no negociación del centro de ejecución. Adicionalmente, la aceptación de instrucciones para colocar órdenes de valores sin precios límite y de parada podrán ser limitadas cuando se den fuera del horario de negociación del centro de ejecución (gettex actualmente de lunes a viernes de 8:00 am a 10:00 pm, Xetra actualmente de lunes a viernes de 9:00 am a 5:30 pm). Además, Scalable Capital tiene derecho, a su discreción razonable, a establecer diferentes, ampliar y/o restringir los horarios de recepción de instrucciones para colocar órdenes de valores en cualquier momento. Scalable Capital informará al cliente o clienta de tales cambios con antelación y de forma adecuada.

5.4. Para proteger al cliente o clienta, antes de la transmisión al Banco Depositario, Scalable Capital aplicará un precio límite ("**Límite de Protección**") a las órdenes de adquisición de un instrumento financiero para el que el cliente o clienta no haya definido un precio límite. El Límite de Protección se calcula como el menor de los siguientes valores: (i) el saldo de crédito del cliente o clienta disponible para la inversión, dividido por el número de unidades a comprar, y (ii) el último precio de compra del instrumento financiero o, en el caso de orden de parada ("*stop order*"), el precio de parada correspondiente, multiplicado por un factor de 1,05. A continuación, el Límite de Protección se redondea a 4 decimales y se ajusta de acuerdo con los tamaños de *tick* definidos en el Reglamento Delegado (UE) 2017/588. El Límite de Protección se muestra al cliente en el Área de Cliente. Las órdenes de valores asociadas expiran 360 días después de su colocación. Scalable Capital señala explícitamente que las órdenes de venta de un instrumento financiero no están sujetas a un Límite de Protección. Los clientes y clientas deben elegir por sí mismos entre la máxima probabilidad de ejecución y el precio mínimo a alcanzar al vender (eligiendo entre la orden de mercado y la orden limitada y, en su caso, un precio límite).

6. Planes de ahorro de valores

6.1. Para determinados instrumentos financieros marcados como tales en el Área de Cliente de la Plataforma, el cliente o clienta puede instruir a Scalable Capital para que coloque órdenes de valores con el Banco Depositario en momentos periódicos y con tasas fijas de ahorro. La instrucción también puede prever un aumento periódico de la tasa de ahorro en un porcentaje determinado hasta el volumen máximo de orden aplicable. Para instruir dicho plan de ahorro de valores ("**Plan de Ahorro**" o "**Plan de Inversión**" indistintamente), el cliente o clienta debe seleccionar un instrumento financiero y (teniendo en cuenta el Importe Mínimo de Orden aplicable) la tasa de ahorro en euros en el Área de Cliente de la Plataforma, revisar de nuevo los detalles correspondientes en la visión general mostrada en el Área de Cliente y, a continuación, pulsar el botón electrónico correspondiente para confirmar. El Plan de Ahorro solo se considerará instruido de forma vinculante cuando se muestre al cliente la correspondiente confirmación de recepción en el Área de Cliente inmediatamente después de que el cliente o clienta pulse el mencionado botón. La instrucción incluye siempre la condición de que el Banco Depositario debe colocar el Plan de Ahorro para su ejecución a través del centro de ejecución gettex, el modelo de negociación de la Bolsa de Múnich (Bayerische Börse AG, Karolinenplatz 6, 80333, ~~Munich~~Múnich (Alemania)) (véase la Cláusula 8. Ejecución de Órdenes de Valores y Política de Ejecución).

6.2. Salvo que el Plan de Ahorro se ejecute sobre la base del saldo de crédito libremente disponible en la cuenta de compensación (perteneciente a la cuenta de valores), Scalable Capital ordenará el cobro de la cuota del Plan de Ahorro por adelantado mediante domiciliación de adeudo directo SEPA en la cuenta de referencia indicada para la correspondiente cuenta de valores con cuenta de compensación. Como regla, Scalable Capital emite las correspondientes órdenes de valores al Banco Depositario en el momento definido cuando el ~~plan~~Plan de ~~ahorro~~Ahorro de valores es instruido. El cumplimiento de este momento en el día exacto no se puede garantizar ni prometer. Los tiempos de instrucción y ejecución dependen, entre otras cosas, de la negociabilidad del instrumento, el balance disponible de dinero y cuenta de custodia y del intercambio de datos con el Banco Depositario. El cliente o clienta puede aumentar, reducir (a no menos del correspondiente Importe Mínimo de Orden) o interrumpir la compra de unidades en cualquier momento ("**Cambio del Plan de Ahorro**"). El Cambio del Plan de Ahorro se tendrá en cuenta inmediatamente en cada caso, a menos que Scalable Capital ya haya dado las instrucciones pertinentes al Banco Depositario. En este caso, el Cambio del Plan de Ahorro se aplica a la tasa de ahorro subsiguiente.

6.3. En el caso de un cambio en el número de identificación de los valores (*WKN - Wertpapierkennnummer*)/ISIN de un instrumento financiero (por ejemplo, debido a fusiones, cambio de denominación u otras circunstancias), Scalable Capital podrá continuar los Planes de Ahorro existentes bajo un nuevo WKN/ISIN o cancelar el Plan de Ahorro. Una continuación del Plan de Ahorro bajo un nuevo WKN/ISIN no puede ser garantizado ni se encuentra asegurado. Scalable Capital informará al cliente o clienta sobre dicho cambio de WKN/ISIN y sobre la continuación o cancelación en el Área de Cliente.

7. Instrucción solamente sobre la base del saldo de crédito

7.1. El cliente o clienta puede ordenar a Scalable Capital que coloque órdenes de valores en el Banco Depositario únicamente sobre la base del saldo de crédito libremente disponible en la cuenta de compensación (perteneciente a la cuenta de valores el cliente o clienta). El cliente ~~o~~

o clienta podrá asegurar el saldo de crédito requerido en la cuenta de compensación (i) iniciando la correspondiente domiciliación de adeudo directo SEPA de la cuenta de referencia (indicada para la cuenta de valores pertinente) en el Área de Cliente de la Plataforma, (ii) transfiriendo el importe correspondiente o (iii) vendiendo instrumentos financieros de la cartera. Scalable Capital puede hacer que la disponibilidad de los métodos de pago dependa de otros requisitos (en particular para evitar el abuso y el fraude) (por ejemplo, la evaluación del crédito).

7.2. El saldo de crédito es de libre disposición si no se requiere para operaciones pendientes (por ejemplo, otras órdenes de valores, retiradas, planes de ahorro de valores). Scalable Capital puede determinar el saldo de crédito disponible a su razonable discreción para evitar, en la medida de lo posible, el descubierto de la cuenta de compensación. Sin embargo, Scalable Capital no puede garantizar que la cuenta de compensación no quede en descubierto. Esto se debe, entre otras cosas, a que el nivel real de precio de ejecución es incierto, a que

ciertos cargos (e.g. impuestos) a Scalable Capital pueden no ser todavía previsibles y a que no se pueden tener en cuenta otras circunstancias relevantes.

7.3. El cliente o clienta está obligado a liquidar cualquier descubierto en la cuenta de compensación sin demora injustificada. Scalable Capital llama expresamente la atención del cliente o clienta sobre el hecho de que, en caso de descubierto de la cuenta de compensación, pueden producirse costes adicionales que deberán ser asumidos por el cliente o clienta de acuerdo con los Términos y Condiciones del Banco Depositario (en particular la Lista de Precios y Servicios aplicable). Además, el cliente o clienta está obligado, en caso de que se produzca un descubierto en la cuenta de compensación, a proporcionar a Scalable Capital los datos actualizados del trabajo por cuenta propia (y, en su caso, del sector) para su transmisión al Banco Depositario.

7.4. Para evitar el doble débito de la cuenta de compensación, Scalable Capital puede, antes de aceptar una instrucción de pago, en consulta con el Banco Depositario, requerir al cliente o clienta que autorice expresamente las entradas de débito SEPA de las últimas ocho (8) semanas frente al banco donde se mantiene la cuenta de referencia del cliente o clienta. Además, con el fin de evitar préstamos involuntarios, Scalable Capital podrá, de acuerdo con el Banco Depositario, deducir las entradas de débito SEPA no autorizadas de las últimas ocho
(8) semanas al calcular el saldo libremente disponible.

7.5. Al contrario del principio de instrucciones basado únicamente en crédito, Scalable Capital puede también, conjuntamente con el Banco Depositario, aceptar instrucciones (compras) con intermediación, pero sin fecha de valor, sobre la base de transacciones de adeudo directo SEPA ("**Instant**") y emitir Órdenes de Valores correspondientes al Banco Depositario. La fecha de valor de los adeudos directos SEPA en el caso de Instant es regularmente antes o al mismo tiempo que la fecha de valor normal de las Órdenes de Valor de los instrumentos financieros del Universo de Negociación. Debido a los retrasos en las operaciones de pago, las desviaciones de las fechas de valor de determinadas clases de instrumentos financieros y otras circunstancias relevantes, la cuenta de compensación puede quedar en descubierto. Se aplicarán las mencionadas obligaciones para equilibrar la cuenta de compensación, las restricciones a la disponibilidad de los medios de pago, así como las normas para evitar el doble débito y el endeudamiento involuntario.

8. Ejecución de Órdenes de Valores y Política de Ejecución

8.1. En el contexto del Corretaje, la única obligación de Scalable Capital con respecto a la transacción de valores es recibir instrucciones del cliente o clienta y colocar las correspondientes Órdenes de Valores con el Banco Depositario. Las operaciones de ejecución propiamente dichas son ejecutadas por el Banco Depositario bajo su propia responsabilidad y en su propio nombre por cuenta de un tercero (servicio de corretaje principal).

8.2. Para la ejecución de las operaciones de valores se aplican los términos y condiciones acordados entre el Banco Depositario y el cliente o clienta. En este contexto, Scalable Capital llama expresamente la atención del cliente o clienta sobre el hecho de que las operaciones de ejecución también están sujetas, entre otras cosas, a las disposiciones legales y a los usos comerciales aplicables a la negociación de valores en el centro de ejecución. Los precios de ejecución reales pueden diferir de los datos de precios mostrados en el Área de Cliente. No se puede garantizar la ejecución a un precio determinado.

8.3. Dado que Scalable Capital, como corredor de contratos, está interesado en una ejecución eficiente y rentable de las órdenes de valores en condiciones atractivas en interés del cliente o clienta, Scalable Capital trabaja exclusivamente con el Banco Depositario. Por las razones mencionadas, solo el centro de ejecución gettex, el modelo de negociación de la Bolsa de Múnich (Bayerische Börse AG, Karolinenplatz 6, 80333, ~~Munich~~Múnich (Alemania)), está disponible para los Planes de Ahorro. Más detalles sobre la selección del Banco Depositario, la colocación de órdenes de valores con el Banco Depositario y la ejecución de órdenes de valores se pueden encontrar en la Política de Ejecución (Anexo 1). El cliente o clienta acepta expresamente esta Política de Ejecución.

9. Datos de precios y cotizaciones

9.1. Scalable Capital llama expresamente la atención del cliente o clienta sobre el hecho de que (i) los datos de precios mostrados en el Área de Cliente de la Plataforma simplemente

representan cotizaciones indicativas y no vinculantes (las denominadas cotizaciones) de un centro de ejecución y (ii) el resto de la información de valor relevante para las órdenes de valores (como el volumen estimado de la orden, la valoración de las posiciones de la cuenta de valores, otros cálculos basados en la base mencionada) se basa en estas cotizaciones indicativas y no vinculantes. En el caso de instrumentos financieros vinculados a un activo subyacente (como ser ETPs), Scalable Capital puede permitir la introducción de cantidades, precios limite y precios de parada en función del activo subyacente. La conversión en cantidades y precios del instrumento financiero se proporciona de forma indicativa y de forma continuada en función de las cotizaciones actuales de un centro de ejecución y de los datos de inventario facilitados por el fabricante del producto.

9.2. Scalable Capital recibe estas cotizaciones de un centro de ejecución, lo que significa que Scalable Capital no asume ninguna responsabilidad ante el cliente o clienta por su exactitud, integridad y actualización. La exclusión de responsabilidad no se aplica en caso de incumplimiento de Scalable Capital de sus obligaciones de forma intencionada o por negligencia grave.

10. Comisiones y gastos

10.1. Se aplican las disposiciones de los Términos y Condiciones Generales y de la Lista de Precios y Servicios aplicables.

10.2. El cliente o clienta emitirá a Scalable Capital el correspondiente mandato de débito directo SEPA para la satisfacción de la reclamación de remuneración en la sección de solicitud. Además, Scalable Capital también podrá satisfacer su reclamación de remuneración con cargo a la cuenta de compensación (perteneciente a la cuenta de valores pertinente) y tendrá derecho a dar instrucciones al Banco Depositario para que realice el pago correspondiente.

10.3. En el caso de Cambio de Modelo de Corretaje por el cliente o clienta, las comisiones a pagar de acuerdo con la correspondiente Lista de Precios y Servicios se aplicarán a partir del momento en que el nuevo Modelo de Corretaje seleccionado aparezca en el Área de Cliente.

10.4. Las comisiones pagadas por el cliente o clienta en concepto de anticipos (y no adeudadas por órdenes de valores concretas) con anterioridad al Cambio de Modelo de Corretaje o a la finalización del Corretaje serán reembolsadas por Scalable Capital (previa solicitud correspondiente del cliente o clienta de forma escrita) de forma prorrateada por la parte del periodo de liquidación (mes o año) que no haya transcurrido aún, y sea relevante (en el momento del Cambio de Modelo de Corretaje o de la finalización del Corretaje), basándose el cálculo en meses compuestos por 30 días y en el año compuesto por 365 días.

11. Incentivos

11.1. En relación con la prestación de servicios de Corretaje (contrato de corretaje), Scalable Capital puede recibir (indirectamente a través del Banco Depositario, si procede) pagos de los operadores de los centros de ejecución, de los proveedores de valores (proveedores de producto) y/o de los creadores de mercado para la adquisición de determinados valores (en su caso) en determinados centros de ejecución por parte de los clientes y clientas de Scalable Capital (incentivos). Estos incluyen comisiones basadas en operaciones, volumen, entradas de efectivo y/o carteras basadas en ventas y/o comisiones de seguimiento de ventas. El importe específico de estos incentivos depende, en cada caso, del operador del centro de ejecución, proveedor de producto y/o creador de mercado, así como del acuerdo subyacente.

El importe de los incentivos puede determinarse sobre la base de todos los clientes y clientas y, por lo tanto, no puede atribuirse a una operación individual o a un cliente individual en cada caso.

11.2. La recepción de estos incentivos sirve para proporcionar una infraestructura eficiente y de alta calidad para la adquisición y venta de una amplia gama de instrumentos financieros, así como información completa a precios favorables.

11.3. En relación con la prestación de servicios de Corretaje (contrato de corretaje), Scalable Capital también podrá pagar al y/o recibir del Banco Depositario comisiones y gastos sin los cuales no sería posible la prestación de servicios de inversión o que son necesarios para este fin y que, por su naturaleza, no es probable que pongan en peligro el cumplimiento de las obligaciones legales correspondientes. En este contexto, el Banco Depositario recibe de

Scalable Capital y/o paga a Scalable Capital, en conexión con la intermediación, ejecución y/o procesamiento de las órdenes de ~~ella~~ o ~~la~~el cliente, una remuneración basada en operaciones, volumen y/o carteras, cuyo importe depende del centro de negociación y el instrumento financiero.

11.4. Además, Baader Bank puede recibir, en función de un tipo de interés habitual en el mercado, recibir de o pagar a Scalable Capital una remuneración en relación con la inversión de los saldos de crédito de las cuentas de compensación de los clientes y clientas.

11.5. El cliente o clienta acepta que Scalable Capital pueda cobrar y retener estos pagos en el marco de los prerrequisitos legales. A este respecto, el o la cliente ~~o clienta~~ y Scalable Capital acuerdan, apartándose de las disposiciones legales de la ley de agencia, que el cliente o clienta no tendrá derecho a reclamar a Scalable Capital la devolución de estos incentivos no monetarios menores. Sin dicho acuerdo, Scalable Capital -asumiendo la aplicabilidad de la ley de agencia a los servicios de Scalable Capital bajo este contrato- tendría que entregar estos incentivos no monetarios menores al cliente o clienta.

11.6. En el Área de Cliente de la Plataforma, se mostrará al cliente o clienta más información sobre los incentivos recibidos y/o concedidos por Scalable Capital cuando se inicie una Orden de Valores. Scalable Capital proporcionará más detalles a petición del cliente o clienta.

Anexo 1: Política de Ejecución

1. Ámbito de aplicación

1.1. Scalable Capital aplica esta política a la colocación de órdenes de valores (iniciadas por el cliente o clienta) con el Banco Depositario con el fin de adquirir o vender instrumentos financieros cotizados.

1.2. Las operaciones de ejecución propiamente dichas son realizadas por el Banco Depositario bajo su propia responsabilidad y en su propio nombre por cuenta de un tercero (servicios principales de corretaje). El Banco Depositario también puede encargar a otro socio comercial, como comisionista intermedio, la conclusión de la correspondiente operación de ejecución.

2. Selección del Banco Depositario

2.1. En el contexto del Corretaje, Scalable Capital coopera exclusivamente con el siguiente Banco Depositario: Baader Bank AG, Weihenstephaner Str. 4, 85716, Unterschleißheim (Alemania).

2.2. La selección del Banco Depositario se basó en las siguientes consideraciones: los precios competitivos del Banco Depositario permiten a Scalable Capital ofrecer contratos de corretaje rentables en cuanto a los costes. La moderna infraestructura técnica del Banco Depositario permite una integración eficaz con los sistemas técnicos de Scalable Capital. Por último, como especialista en valores, el Banco Depositario tiene experiencia relevante en la negociación de instrumentos financieros.

3. Mejor resultado posible, lugar de ejecución y Órdenes Colectivas

3.1. Scalable Capital toma todas las medidas razonables para lograr el mejor resultado posible para el cliente o clienta: el mejor resultado posible para el cliente o clienta puede determinarse sobre la base de los siguientes factores: el precio del instrumento financiero y todos los costes asociados a la ejecución de la orden (colectivamente "**Comisión Total**"), la probabilidad y la velocidad de ejecución, la seguridad de la liquidación, el modelo de mercado, la liquidez, la infraestructura técnica y cualquier otro aspecto relevante para la ejecución de la orden. Scalable Capital determina el mejor resultado posible basándose principalmente en la Comisión Total, ya que los clientes y clientas del Corretaje son exclusivamente clientes o clientas minoristas.

3.2. Scalable Capital solo acepta órdenes de clientes o clientas con instrucciones de ejecución en los siguientes centros de ejecución: gettex (modelo de negociación de la Bolsa de Múnich), Bayerische Börse AG, Karolinenplatz 6, 80333, Múnich (Alemania), así como Xetra® (centro de negociación de la Bolsa de Fráncfort), Deutsche Börse AG, 60485 Fráncfort del Meno, (Alemania). La especificación de un centro de ejecución por parte del cliente o clienta constituye una instrucción explícita al Banco Depositario y puede impedir que este elija el centro de ejecución que elegiría a los efectos de obtener el mejor resultado

posible de acuerdo con su política de ejecución en caso de que no se especifique centro de ejecución. Los centros de ejecución fueron seleccionados en base a las siguientes consideraciones:

3.2.1. El modelo de precios y de negociación de los centros de ejecución permite a Scalable Capital y al Banco Depositario fijar un precio competitivo y atractivo para la adquisición y venta de instrumentos financieros en beneficio del cliente o clienta.

3.2.2. Los centros de ejecución pueden proporcionar a Scalable Capital datos de precios en tiempo real para su difusión al cliente y clienta.

3.2.3. Los operadores de los centros de ejecución han especificado las normas de ejecución, así como las normas técnicas de aplicación que garantizan la correcta cotización y determinación de los precios en función de la situación real del mercado. Según estas normas, deben tenerse en cuenta los precios de los mercados de referencia adecuados y deben respetarse los corredores de precios definidos.

3.2.4. Esta limitación a los centros de ejecución especificados está en consonancia con el requisito de lograr el mejor resultado posible para el cliente o clienta. La conexión exclusivamente a los centros de ejecución especificados permite al Banco Depositario y a Scalable Capital reducir sus gastos y costes en beneficio del cliente o clienta. Esto, a su vez, reduce significativamente el importe de la Comisión Total. Los demás componentes de los costes (especialmente las comisiones y cargos del centro de ejecución, los costes de compensación

y liquidación y otras comisiones pagadas a terceros en el marco de la ejecución de la orden) solo tienen un efecto menor en el importe de la Comisión Total.

3.3. La presentación, secuencia y, en su caso, preselección de los centros de ejecución en la pantalla de órdenes se basan principalmente en el criterio de la Comisión Total.

3.4. Tanto Scalable Capital como el Banco Depositario pueden combinar las órdenes de valores para diferentes clientes o clientas ("**Orden Colectiva**"). Las Órdenes Colectivas permiten una negociación rentable de los instrumentos financieros y, por lo tanto, en principio también son ventajosas para el cliente o clienta. Sin embargo, las Órdenes Colectivas también pueden ser desventajosas para el cliente o clienta individual. Pueden, por ejemplo, tener un impacto negativo en el precio del mercado o conducir a una distribución reducida para el cliente o clienta individual debido a un volumen de órdenes excesivamente grande. En este último caso, el corredor de contratos ha establecido principios para la distribución adecuada de las órdenes.

4. Varios

4.1. En el contexto del Corretaje, Scalable Capital puede adquirir o vender fracciones de instrumentos financieros en nombre y por cuenta del cliente o clienta. La negociación de fracciones solo es posible a través del centro de ejecución gettex. Se aplican las correspondientes condiciones especiales del Banco Depositario.

4.2. Scalable Capital revisa periódicamente la calidad de la ejecución para garantizar que las órdenes de valores ejecutadas por el Banco Depositario se ejecuten para conseguir el mejor resultado posible. Scalable Capital utiliza sistemas internos y externos para revisar la calidad de la ejecución.

4.3. Esta Política de Ejecución es revisada por Scalable Capital al menos una vez al año. También se llevará a cabo una revisión si Scalable Capital tiene conocimiento de un cambio material que pudiera dar lugar a una ejecución en el que el mejor resultado posible ya no estuviera garantizado.

VI. Lista de precios y servicios (Spanish Version)

LISTA DE PRECIOS Y SERVICIOS

A partir de: ~~diciembre~~marzo de ~~2022~~2023

I. Gestión Patrimonial (Nota: para el corretaje, véase la sección «II. Corretaje» de este documento *Lista de precios y servicios*)

Tasa de Gestión Patrimonial (con variaciones según los activos bajo gestión del y la cliente)	**Con cuentas de custodia en**	
	Baader Bank AG **reducidos por las comisiones cobradas por el banco depositario por las ejecuciones de las operaciones y**	**IN G**
	reducido por el importe de compensación arrastrado del período de facturación anterior.	
100 000 EUR o menos	**0,75 % al año**	**0,325 % al año**
Más de 100 000 EUR	**0,69 % al año**	**0,300 % al año**
Más de 500 000 EUR	**0,49 % al año**	**0,210 % al año**
Tarifa mínima	0,00 EUR	-
Importe de compensación prorrogado	Si el cálculo de la tarifa (sin tener en cuenta la tarifa mínima) da como resultado un importe negativo, este se arrastrará como importe de compensación para el siguiente periodo de facturación.	-
Base	Valor medio de mercado de los activos bajo gestión de los y las clientes en los días de valoración.	
Período de facturación	Mes natural (prorrateado, si procede).	
Coeficiente de facturación	Número de días naturales del período de facturación dividido por el número de días naturales del año natural.	
Fecha de vencimiento	Con el fin del respectivo período de facturación.	

Notas	1. Costes por los servicios que ofrece Scalable Capital y el banco depositario oscilan entre el 0,49 % y el 0,75 % al año (incluido el IVA prorrateado), con un mínimo de 75 EUR en las cuentas en ING (para saber más véase los términos y condiciones de ING). 2. El coste por Gestión Patrimonial se calcula de forma gradual dependiendo de los activos bajo gestión de las y los clientes, en las respectivas franjas de volumen. El coste correspondiente a la franja de volumen inmediatamente superior solo se cobra en la parte de los activos bajo gestión de las y los clientes que se encuentran dentro de esta franja.

II. Corretaje (Nota: para la gestión patrimonial, véase la página anterior)

Gastos de corretaje			FREE Broker (previamente FREEBROKER)	PRIME Broker (previamente PRIMEBROKER)	PRIME+ Broker (previamente PRIMEBROKER flex)
Tarifa plana	recurrente		0,00 EUR	2,99 EUR al mes / 35,88 EUR al año facturados anualmente por adelantado	4,99 EUR al mes facturados mensualmente por adelantado
Acciones, ETFs, ETCs u otros ETPs	por ejecución ~~del~~de plan de ahorro	en gettex (Bolsa de Múnich)	0,00 EUR		
	por orden de negociación individual	en gettex (Bolsa de Múnich)	0,99 EUR	0,00 EUR para importes de inversión a partir de 250 EUR 0,99 EUR para importes de inversión inferiores a 250 EUR	
		en Xetra (Deutsche Boerse)	3,99 EUR *Nota: ~~El~~el banco depositario cobra una comisión de centro de negociación del 0,01 %, con un mínimo de 1,50 EUR. Esto cubre todos los costes de terceros para la negociación y la liquidación.*		
Cripto ETPs	por ejecución ~~del~~de plan de ahorro	en gettex (Bolsa de Múnich)	0,00 EUR +0,99 % Recargo por diferencial	0,00 EUR +0,69 % Recargo por diferencial	
	por orden de negociación individual	en gettex (Bolsa de Múnich)	0,99 EUR +0,99 % Recargo por diferencial	0,00 EUR para importes de inversión a partir de 250 EUR 0,99 EUR para importes de inversión inferiores a 250 EUR +0,69 % Recargo por diferencial	
		en Xetra (Deutsche Boerse)	3,99 EUR +0,99 % Recargo por diferencial	3,99 EUR +0,69 % Recargo por diferencial	
			Nota: el banco depositario cobra una comisión del centro de negociación del 0,01 %, con un mínimo de 1,50 EUR. Esto cubre todos los costes de terceros para la negociación y la liquidación.		
Fondos de inversión (excl.	por ejecución	en gettex (Bolsa	0,99 EUR	0,00 EUR + hasta 5 %	

ETFs)	~~del~~de plan de ahorro	de Múnich)	+ hasta 5 % Recargo del fondo	Recargo del fondo
	por orden de negociación individual		0,99 EUR	0,00 EUR para importes de inversión a partir de 250 EUR 0,99 EUR para importes de inversión inferiores a 250 EUR
Derivados	por orden de negociación individual	en gettex (Bolsa de Múnich)	3,99 EUR	
Bonos	por ejecución de plan de ahorro	en gettex (Bolsa de Múnich)	0,00 EUR + hasta 5 % Recargo por diferencial	
	por orden de negociación individual		0,99 EUR + hasta 5 % Recargo por diferencial	0,00 EUR para importes de inversión a partir de 250 EUR 0,99 EUR para importes de inversión inferiores a 250 EUR + hasta 5 % Recargo por diferencial

Comisión por pagos con intermediación		**FREE Broker** (previamente FREEBROKER)	**PRIME Broker** (previamente PRIMEBROKER)	**PRIME+ Broker** (previamente PRIMEBROKER flex)
Instant	por cada adeudo directo SEPA	0,99 % del importe del depósito hasta ~~5 000~~5000 EUR, cada euro adicional es sin coste	0,69 % del importe del depósito hasta ~~5 000~~5000 EUR, cada euro adicional es sin coste	

Productos PRIME	~~L~~Los respectivos socios, productos y (si procede) otras condiciones especiales se pueden encontrar en el sitio web y/o en las aplicaciones móviles para iOS y Android.

III. Notas y aclaraciones

1. Todas las tarifas y gastos incluyen el impuesto sobre el valor añadido legal aplicable, en su caso.

2. Las disposiciones de la *Documentación del Cliente* relativas a las comisiones y los gastos se aplican adicionalmente a este programa de comisiones. En lo que respecta a las promociones, descuentos o cualquier otra reducción de tarifas, pueden aplicarse términos y condiciones independientes (como límites de tiempo o restricciones del grupo de participantes elegibles) definidos por Scalable Capital.

3. Scalable Capital no puede tomar posesión o propiedad de los activos de los o las clientes. Todos los activos de los o las clientes se mantienen en el banco depositario autorizado por el o la cliente, que está afiliado al sistema de compensación de los bancos alemanes (*Entschädigungseinrichtung deutscher Banken GmbH*) y, en su caso, a un sistema voluntario adicional de garantía de depósitos. Consulte la información facilitada por el banco depositario correspondiente.

4. Los inversores e inversoras que hacen uso de los servicios de inversión prestados por empresas de servicios de inversión como Scalable Capital están protegidos por la indemnización de los inversores. Esto es responsabilidad del Fondo de Compensación de

las Empresas de Comercio de Valores (*Entschädigungseinrichtung der Wertpapierhandelsunternehmen - EdW)*. Para más información, véase el apartado A. Información precontractual, Capítulo II. Información sobre la comercialización a distancia, Cláusula 2 de la presente *Documentación del Cliente*. Los detalles sobre el alcance y los requisitos previos de una reclamación de indemnización pueden encontrarse en las disposiciones legales (en particular la Ley de indemnización de los inversores de Alemania (*Anlegerentschädigungsgesetz - AnlEntG*)) y en la información facilitada por el EdW en http://www.e-d-w.de/.

VII. Riesgos de invertir (Spanish Version)

Riesgos de invertir

Índice de contenidos

I. Introducción 2
II. Riesgos generales de invertir 3
III. Funcionalidad y riesgos de las diferentes clases de activos 5
IV. Funcionamiento y riesgos del comercio de valores 22
V. Funcionamiento y riesgos de los servicios de inversión 24

NOTA: Esta información sobre riesgos se facilita al cliente o clienta antes de la celebración del contrato. Dado que el contenido de esta información sobre riesgos se modifica de vez en cuando, en particular para cumplir con los requisitos legales u otros requisitos reglamentarios, la versión más reciente de esta información sobre riesgos está siempre disponible en el sitio web de Scalable Capital

A partir de: ~~Agosto 2022~~marzo de 2023

I. Introducción

Una inversión es generalmente el uso de fondos en inversiones, activos tangibles o similares con el fin de obtener un beneficio. En el presente caso, la inversión en cuestión es una inversión en instrumentos financieros. Los riesgos forman parte de toda inversión. Por lo tanto, todo inversor o inversora debe desarrollar una comprensión básica de las características, el funcionamiento y los riesgos de una inversión. El objetivo de este documento es proporcionar a los inversores o inversoras esa comprensión.

1. Objetivo de la inversión

El objetivo de la inversión en instrumentos financieros es conservar o aumentar el patrimonio. La principal diferencia entre la inversión en valores y las formas de ahorro como las cuentas de ahorro, los depósitos en efectivo o las cuentas de depósito a plazo fijo es la asunción deliberada de riesgos para aprovechar las oportunidades de rentabilidad. En el caso de los productos de ahorro, en cambio, la cantidad ingresada (nominal) está garantizada, pero el rendimiento se limita al tipo de interés acordado.

Los productos de ahorro tradicionales suelen aumentar su valor con el tiempo, es decir, a través de los pagos regulares y los ingresos por intereses. La cantidad ahorrada no está sujeta a fluctuaciones. Sin embargo, esta supuesta seguridad puede existir sólo a corto o medio plazo. Los activos pueden devaluarse gradualmente por la inflación. Si el tipo de interés aplicable es inferior a la inflación, el inversor o inversora tiene que aceptar una pérdida de poder adquisitivo y, por tanto, una pérdida financiera. Cuanto más largo sea el periodo de inversión, mayor será el impacto negativo de la inflación sobre los activos.

La inversión en valores tiene por objeto protegerse de esta pérdida gradual de riqueza generando un rendimiento superior al nivel de la inflación. Sin embargo, el inversor o inversora debe estar preparado para asumir los diversos riesgos de la inversión.

2. Interacción entre rendimiento, seguridad y liquidez

Para seleccionar una estrategia de inversión y los correspondientes instrumentos de inversión, es importante ser consciente de la importancia de los tres pilares básicos de la inversión, a saber, la rentabilidad, la seguridad y la liquidez:

- La **rentabilidad** es la medida del éxito económico de una inversión, medido en términos de beneficios o pérdidas. Incluye, entre otras cosas, la evolución positiva de los precios y las distribuciones, como los dividendos o el pago de intereses.
- La **seguridad** está orientada a la preservación de los activos invertidos. La seguridad de una inversión depende de los riesgos a los que está expuesta.
- La **liquidez** describe la disponibilidad de los activos invertidos, es decir, en qué período y a qué coste pueden venderse los activos invertidos.

Los objetivos de rentabilidad, seguridad y liquidez están interrelacionados. Una inversión con alta liquidez y alta seguridad no suele ofrecer una alta rentabilidad. Una inversión con alta rentabilidad y relativamente alta seguridad puede caracterizarse por una menor liquidez. Una inversión con alta rentabilidad y alta liquidez suele tener una baja seguridad.

Los inversores o inversoras deben sopesar estos objetivos en función de sus preferencias individuales y de sus circunstancias financieras y personales. Los inversores o inversoras deben ser conscientes de que una inversión que promete alcanzar los tres objetivos suele ser "demasiado buena para ser verdad".

3. Diversificación del riesgo

A efectos de inversión, es especialmente importante no sólo conocer y tener en cuenta los riesgos de los distintos valores o ~~clases~~tipos de activos, sino también comprender la interacción de los distintos riesgos individuales en el contexto de la cartera.

Teniendo en cuenta el objetivo de rentabilidad, el riesgo de la cartera debe reducirse de forma óptima mediante una combinación adecuada de instrumentos de inversión. Este principio, es decir, la reducción del riesgo de una inversión mediante una composición adecuada de la cartera, se denomina distribución del riesgo o diversificación. El principio de diversificación sigue el principio de no "poner todos los huevos en la misma cesta". Los inversores o

inversoras que reparten su inversión entre unos pocos activos, pueden estar expuestos a un riesgo innecesariamente alto. Una diversificación adecuada puede reducir el riesgo de una cartera no sólo hasta la media de los riesgos individuales de los componentes de la cartera, sino normalmente por debajo de ese nivel. El grado de reducción del riesgo depende de la correlación de los precios de los componentes de la cartera.

La correlación expresa el grado de dependencia de la evolución de los precios de los distintos componentes de la cartera entre sí. Para reducir el riesgo global de la cartera, los inversores o inversoras deben asignar sus fondos a inversiones que tengan una correlación entre sí lo más baja o negativa posible. Esto puede hacerse repartiendo las inversiones entre regiones, sectores y ~~clases~~tipos de activos, entre otras cosas. De este modo, las pérdidas en inversiones individuales pueden compensarse parcialmente con las ganancias en otras inversiones.

II. Riesgos generales de invertir

Existen riesgos generales asociados a la inversión que son significativos, independientemente ~~de la clase~~del tipo de activos, de la forma concreta en que se negocien los valores o del servicio de inversión concreto que se preste. Algunos de estos riesgos se describen a continuación.

1. Riesgo económico

El desarrollo económico general de una economía nacional suele producirse en ciclos, cuyas fases pueden dividirse en los sub-apartados de subida, fase alta, fase baja y fase de depresión. Estos ciclos económicos y las intervenciones de los gobiernos y los bancos centrales que a menudo se asocian a ellos pueden durar varios años o décadas y tener un impacto significativo en el rendimiento de ~~varias clases~~varios tipos de activos. Así, las fases económicas desfavorables pueden afectar a una inversión a largo plazo.

2. Riesgo de inflación

El riesgo de inflación describe el peligro de sufrir una pérdida financiera debido a la devaluación del dinero. Si la inflación - es decir, la variación positiva de los precios de los bienes y servicios - es superior a la rentabilidad nominal de una inversión, se produce una pérdida de poder adquisitivo igual a la diferencia. En este caso, se habla de tipos de interés reales negativos.

El tipo de interés real puede servir de referencia para una posible pérdida de poder adquisitivo. Si el tipo de interés nominal de una inversión es del 4 % durante un determinado periodo de tiempo y la inflación es del 2 % durante ese periodo, esto da lugar a un tipo de interés real del +2 % anual. En el caso de una inflación del 5 %, el rendimiento real sería sólo del -1 %, lo que correspondería a una pérdida de poder adquisitivo del 1 % anual.

3. Riesgo del país

Un Estado puede influir en la circulación de capitales y en la transferibilidad de su moneda. Si, por este motivo, un deudor domiciliado en dicho Estado no puede cumplir una obligación (a tiempo) a pesar de su propia solvencia, se habla de riesgo país o de transferencia. Un inversor o inversora puede sufrir una pérdida financiera como consecuencia de ello.

Las razones de esta influencia en los movimientos de capital y la transferibilidad de la moneda pueden ser, por ejemplo, la falta de divisas, acontecimientos políticos y sociales como cambios de gobierno, huelgas o conflictos de política exterior.

4. Riesgo de divisas

En el caso de las inversiones en una moneda distinta a la de origen del inversor o inversora, la rentabilidad obtenida no depende exclusivamente del rendimiento nominal de la inversión en la moneda extranjera. También influye la evolución del tipo de cambio de la moneda extranjera con respecto a la moneda nacional. Puede producirse una pérdida financiera si la moneda extranjera en la que se realizó la inversión se deprecia frente a la moneda nacional. A la inversa, el inversor o inversora puede beneficiarse si la moneda nacional se deprecia. El riesgo de cambio existe no sólo en el caso de las inversiones en efectivo en moneda extranjera, sino también en el caso de las inversiones en acciones, bonos y otros productos financieros que cotizan en una moneda extranjera o hacen distribuciones en una moneda extranjera.

5. Riesgo de liquidez

Las inversiones que suelen poder comprarse y venderse a corto plazo y cuyos precios de compra y de venta están próximos entre sí se denominan líquidas. En el caso de estas inversiones, suele haber un número suficiente de compradores y vendedores para garantizar una negociación continua y sin problemas. En cambio, en el caso de las inversiones no líquidas, o incluso durante las fases del mercado en las que no hay suficiente liquidez, no hay garantía de que sea posible vender una inversión con poca antelación y sin un descuento significativo en el precio. Esto puede dar lugar a pérdidas de activos si, por ejemplo, una inversión sólo puede venderse a un precio inferior.

6. Volatilidad

El valor de una inversión puede fluctuar con el tiempo. Esto se aplica en particular a los precios de los valores. La llamada volatilidad es una medida de estas fluctuaciones dentro de un determinado periodo de tiempo. Cuanto mayor sea la volatilidad de una inversión, mayores serán las fluctuaciones de valor (tanto al alza como a la baja). Una inversión a largo plazo en el mercado de capitales contrarresta las fluctuaciones a corto plazo en la medida en que las fluctuaciones de valor a corto plazo se vuelven menos relevantes en un periodo de tiempo más largo.

7. Riesgo de costes

A menudo se descuidan los costes como factor de riesgo de las inversiones. Sin embargo, los costes manifiestos y ocultos tienen una importancia crucial para el éxito de la inversión. Para el éxito de la inversión a largo plazo, es esencial prestar mucha atención a los costes de una inversión.

Las entidades de crédito y otros proveedores de servicios financieros o de valores suelen repercutir a sus clientes y clientas los costes de transacción por la compra y venta de

valores y pueden cobrar también una comisión por la ejecución de las órdenes. Además, los bancos, los proveedores de fondos u otros proveedores de servicios financieros o intermediarios suelen cobrar los llamados costes de seguimiento, como las comisiones de gestión de cuentas de custodia, los gastos de gestión, los gastos iniciales o el pago de comisiones, que no son evidentes para el cliente o clienta. Estos costes deben incluirse en el análisis económico global: Cuanto más altos sean los costes, menor será la rentabilidad efectiva alcanzable para el inversor.

8. Riesgos fiscales

Los ingresos generados por las inversiones suelen estar sujetos a impuestos y/o derechos para el inversor. Los cambios en el marco fiscal de las rentas de las inversiones pueden dar lugar a una modificación de la carga fiscal y de los derechos. En el caso de las inversiones en el extranjero, también puede producirse una doble imposición. Por lo tanto, los impuestos y los derechos reducen el rendimiento efectivamente alcanzable para el inversor. Además, las decisiones de política fiscal pueden tener un impacto positivo o negativo en el rendimiento de los mercados de capitales en su conjunto. En caso necesario, el inversor o inversora debe ponerse en contacto con su autoridad fiscal o con su asesor fiscal para aclarar las cuestiones fiscales y reducir los riesgos asociados.

9. Riesgo de las inversiones financiadas con créditos

Los inversores o inversoras pueden obtener fondos adicionales para la inversión tomando prestados fondos adicionales con el objetivo de aumentar la cantidad invertida. Este planteamiento da lugar a un apalancamiento del capital invertido y puede suponer un aumento significativo del riesgo. En caso de caída del valor de la cartera, es posible que ya no sea posible atender las obligaciones de financiación adicionales del préstamo o los intereses y las reclamaciones de reembolso del préstamo, lo que puede hacer que el inversor o inversora se vea obligado a vender (parcialmente) la cartera. Por lo tanto, ~~en general se desaconseja a~~las o los inversores ~~o inversoras~~ privados deberán tener especial precaución con respecto a las inversiones financiadas ~~por~~mediante préstamos y, en particular, evaluar exhaustivamente los riesgos de una inversión financiada mediante préstamos (por ejemplo, obligaciones adicionales de financiación), así como sus propias circunstancias financieras, antes de tomar una decisión de inversión. Por regla general, los inversores o inversoras privados sólo deberían utilizar el capital de libre

disposición para inversiones que no sean necesarias para los gastos corrientes de la vida o para cubrir las obligaciones corrientes.

10. Riesgo de información incorrecta

Una información precisa es la base para tomar decisiones de inversión acertadas. Se pueden tomar decisiones erróneas debido a la falta de información, a que ésta sea incompleta o incorrecta, así como a la transmisión de información incorrecta o con retraso. Por esta razón, en determinadas circunstancias puede ser conveniente no confiar en una única fuente de información, sino obtener más información. Un ejemplo de ello pueden ser las hojas de información básica, los datos fundamentales para el inversor o inversora, y otros documentos de venta facilitados por el proveedor del instrumento financiero.

11. Riesgo de interrupciones y perturbaciones de la actividad comercial

La negociación de instrumentos financieros puede interrumpirse temporalmente, por ejemplo, debido a fallos técnicos o del centro de ejecución, o puede no estar disponible temporalmente por otros motivos. En el caso de las inversiones volátiles en particular, es posible que los inversores o inversoras no puedan vender la inversión como resultado. Mientras tanto, pueden producirse pérdidas.

12. Riesgo de auto-custodia

La custodia de valores por parte de los propietarios abre el riesgo de pérdida de los certificados. La reposición de los documentos de valores en los que se plasman los derechos del inversor o inversora puede ser larga y costosa. Los auto-custodios también corren el riesgo de dejar pasar plazos y fechas importantes, por lo que determinados derechos sólo pueden hacerse valer con retraso o no pueden hacerse valer en absoluto.

13. Riesgo de custodia en el extranjero

Los valores adquiridos en el extranjero suelen ser custodiados por un tercero domiciliado en

el extranjero seleccionado por el banco depositario. Esto puede suponer un aumento de los costes, plazos de entrega más largos e incertidumbres en relación con los sistemas jurídicos extranjeros. En particular, en caso de procedimiento de insolvencia u otras medidas de ejecución contra el custodio extranjero, el acceso a los valores puede verse restringido o incluso excluido.

III. Funcionalidad y riesgos de ~~las~~los diferentes ~~clases~~tipos de activos

1. Depósitos a la vista y a plazo fijo

1.1. General

La aceptación de fondos de terceros como depósitos u otros fondos reembolsables incondicionalmente del público se denomina negocio de depósitos. Desde el punto de vista jurídico, suele tratarse de un préstamo. Por regla general, se distingue entre depósitos en a la vista y depósitos a plazo fijo. Los depósitos en una cuenta de depósito a la vista están sujetos a un tipo de interés fijo sin plazo fijo. El depósito está disponible diariamente. Una cuenta de depósito a plazo fijo, en cambio, tiene un plazo fijo durante el cual el inversor o inversora no puede acceder al depósito (o sólo puede acceder a él con la pérdida del interés acordado).

1.2. Riesgos específicos

- **Riesgo de inflación:** ~~El~~el riesgo de inflación es la variación del poder adquisitivo del reembolso final y/o de los ingresos por intereses de una inversión. Si, durante el plazo de un depósito, la inflación cambia de tal manera que supera el tipo de interés del depósito, el poder adquisitivo efectivo del inversor o inversora disminuye (interés real negativo).
- **Riesgo de impago:** ~~Existe~~existe el riesgo de que la entidad de crédito tomadora de depósitos incumpla (por ejemplo, en caso de insolvencia), es decir, que ya no pueda reembolsar los depósitos de ahorro. Este riesgo puede mitigarse mediante los llamados sistemas de garantía de depósitos, en los que el reembolso del depósito de ahorro está garantizado en parte o en su totalidad por el sistema de garantía de depósitos. En Europa, todos los Estados miembros de la UE han acordado crear sistemas nacionales de garantía de depósitos de acuerdo con los requisitos europeos armonizados. Los países del EEE que

  no son miembros de la UE (por ejemplo, Noruega) también han creado sistemas de garantía de depósitos. Estos sistemas de garantía de depósitos cubren hasta una determinada cantidad (en la UE generalmente hasta EUR 100.000) si un banco no puede devolver los depósitos de sus clientes o clientas.
- **Riesgo de tipo de interés:** ~~Los~~los depósitos a la vista están sujetos al riesgo de una modificación del tipo de interés aplicable por parte de la entidad de crédito tomadora del depósito.
- **Riesgos de divisas:** ~~Si~~si los depósitos a la vista o los depósitos a plazo fijo se realizan en una moneda distinta de la moneda nacional del inversor, la evolución del tipo de cambio de la moneda extranjera con respecto a la moneda nacional también influye en el éxito de la inversión. Además, existen riesgos de país en forma de influencia sobre los movimientos de capital y la transferibilidad de las divisas.

2. Acciones

2.1. General

Las acciones son títulos emitidos por las empresas para reunir capital social y certificar un derecho de propiedad en la empresa. Un accionista no es, por tanto, un acreedor como en el caso de un bono, sino un copropietario de la empresa. El accionista participa en el éxito y el fracaso económico de la empresa mediante el reparto de beneficios, los llamados dividendos, y la evolución del precio de las acciones.

El alcance de la participación en la empresa que se manifiesta en la acción se determina, en el caso de las acciones con valor nominal, por el importe nominal fijo indicado. Una acción sin valor nominal se denomina en un número determinado de acciones. La cuota de participación del accionista individual y, por tanto, el alcance de sus derechos, se deriva de

la relación entre el número de acciones que posee y el número total de acciones emitidas.

Hay diferentes tipos de acciones que conllevan diferentes derechos. Los tipos más importantes son las acciones ordinarias, las acciones preferentes, las acciones al portador y las acciones nominativas. Mientras que las acciones ordinarias tienen derecho a voto, las preferentes no. Para compensar esto, los accionistas preferentes reciben un trato preferente, por ejemplo, en el reparto de dividendos. Una acción al portador no requiere que el accionista esté inscrito en un registro de acciones. Los accionistas pueden ejercer sus derechos incluso sin estar registrados. Por lo tanto, las acciones al portador son más fáciles de transferir, lo que suele mejorar su comerciabilidad. En el caso de las acciones nominativas, el nombre del titular se inscribe en el registro de acciones de la empresa. Sin el registro, los derechos derivados de la propiedad de la acción no pueden ejercerse. Las acciones nominativas con transferibilidad restringida son acciones cuya transferencia a un nuevo accionista también está sujeta a la aprobación de la empresa. Las acciones nominativas con transferibilidad restringida son ventajosas para la empresa emisora, ya que mantiene una visión general del grupo de accionistas. Sin embargo, las acciones nominativas con transferibilidad restringida no son frecuentes.

La participación en una sociedad anónima confiere diversos derechos a los accionistas. Los derechos de los accionistas se definen en las leyes locales sobre sociedades anónimas y en los estatutos de la empresa en cuestión. Se trata esencialmente de derechos de propiedad y de gestión.

En cuanto a los derechos de propiedad, los más importantes son el derecho a los dividendos, el derecho de suscripción y el derecho a acciones adicionales o gratuitas:

- Un dividendo es la distribución anual de beneficios por parte de la empresa a sus accionistas. Depende de la evolución económica de la empresa, en particular del beneficio neto. La decisión sobre el importe del dividendo la toman los accionistas en la Junta General de Accionistas como parte de la asignación de beneficios.
- El derecho de suscripción es el derecho de un accionista a participar en una ampliación de capital para preservar los derechos de voto existentes y compensar una posible desventaja patrimonial. Debe respetarse un periodo de tiempo adecuado para el ejercicio del derecho de suscripción (que es negociable de forma independiente durante este tiempo).
- Las acciones adicionales o gratuitas pueden emitirse en el marco de una ampliación de capital con fondos de la empresa. En este caso, la empresa amplía el capital social con sus propias reservas, sin realizar aportaciones externas. El valor de la empresa no aumenta por ello (a diferencia del número de acciones).

En cuanto a los derechos administrativos, destacan los derechos de participación en la Junta General de Accionistas, el derecho de información y el derecho de voto. Estos derechos administrativos están prescritos por la ley y permiten a los accionistas salvaguardar sus intereses. Por regla general, la Junta General de Accionistas se celebra anualmente. En ella, los accionistas adoptan resoluciones sobre los puntos del orden del día. Los puntos a resolver son los previstos por la ley o los estatutos (por ejemplo, la aplicación del beneficio del balance, las modificaciones de los estatutos o la aprobación de la gestión del Consejo de Administración y del Consejo de Supervisión). En la Junta General de Accionistas, los accionistas tienen derecho a recibir información sobre asuntos jurídicos y empresariales. Sólo en casos excepcionales el consejo de administración tiene derecho a negarse a proporcionar información. El derecho de voto del accionista es el derecho administrativo más importante. Por regla general, a cada acción se le asigna un voto. Las acciones preferentes son una excepción. Los titulares de éstas no tienen derecho a voto, pero tienen preferencia en el reparto de los beneficios no asignados. El derecho de voto puede ejercerse personalmente, asistiendo a la Junta General de Accionistas, o transferirse a un tercero mediante un poder.

Los REIT son un tipo especial de inversión inmobiliaria. Son sociedades anónimas que cotizan regularmente y cuya actividad consiste en la adquisición, construcción, alquiler, arrendamiento y venta de bienes inmuebles. Además de los riesgos inherentes a una inversión en acciones, también existen riesgos especiales asociados a los bienes inmuebles como ~~clase~~un tipo de activos. Mientras que los REIT en Alemania tienen la forma jurídica de una sociedad anónima, los REIT extranjeros pueden adoptar otras formas. En el caso de los

REITs, los activos deben consistir principalmente en bienes inmuebles y, además, la mayoría de los beneficios distribuibles deben ser distribuidos a los accionistas. Si se cumplen ciertas condiciones, los REIT son eficientes desde el punto de vista fiscal, ya que los ingresos no se gravan a nivel de la empresa, sino sólo a nivel de los accionistas. Si los REIT cotizan en bolsa, como es el caso de Alemania, el valor viene determinado por la oferta y la demanda disponibles.

2.2. Riesgos específicos

- **Riesgo de precio:** ~~Las~~las acciones pueden negociarse tanto en la bolsa como en la ventanilla. El precio de una acción viene determinado por la oferta y la demanda. No existe una fórmula para calcular el precio "correcto" o "justo" de una acción. Los modelos para calcular los precios de las acciones están siempre sujetos a supuestos subjetivos. La formación del precio depende en gran medida de las diferentes interpretaciones de la información accesible de los participantes en el mercado. Numerosos estudios empíricos demuestran que los precios de las acciones no pueden predecirse sistemáticamente. Los precios de las acciones están influidos por muchos factores. El riesgo asociado a una evolución negativa de las cotizaciones puede dividirse a grandes rasgos en riesgo específico de la empresa y riesgo general del mercado. El riesgo específico de la empresa depende del desarrollo económico de la misma. Si la evolución económica de la empresa es peor de lo esperado, puede provocar una evolución negativa de la cotización. En el peor de los casos, es decir, en caso de insolvencia y posterior quiebra de la empresa, el inversor o inversora puede sufrir una pérdida total de su capital invertido. Sin embargo, también es posible que el precio de una acción se mueva como resultado de los cambios en el mercado en su conjunto, sin que este cambio de precio se base en circunstancias específicas de la empresa. Las variaciones de precio que se producen con mayor probabilidad debido a las tendencias generales del mercado de valores y que son independientes de la situación económica de la empresa individual se denominan riesgo de mercado general.

- **Riesgo de insolvencia:** ~~Dado~~dado que sólo se atiende a los o las accionistas en caso de insolvencia después de que se hayan atendido todos los demás créditos de los acreedores, la renta variable se considera ~~una clase~~un tipo de activos de riesgo relativamente alto.

- **Riesgo de dividendos:** ~~La~~la participación de los accionistas en los beneficios de la empresa a través de las distribuciones monetarias se denominan dividendos. Al igual que los

  beneficios futuros de una empresa, los dividendos futuros no se pueden predecir. Si una empresa obtiene un beneficio inferior al previsto o no obtiene ningún beneficio y no ha constituido reservas, el dividendo puede reducirse o suspenderse por completo. Sin embargo, un inversor o inversora de capital no tiene derecho a un reparto, aunque obtenga beneficios. Si la empresa considera necesarias las provisiones, por ejemplo, debido a los costes futuros previstos (juicios, reestructuración, etc.), puede suspender el dividendo a pesar de un beneficio.

- **Riesgo de tipo de interés:** ~~Cuando~~cuando los tipos de interés suben, los precios de las acciones pueden bajar porque, por ejemplo, los costes de los préstamos de la empresa pueden aumentar o los beneficios futuros pueden descontarse a un tipo de interés más alto y, por tanto, valorarse menos en el momento actual.

- **Riesgo de liquidez:** ~~Normalmente~~normalmente, los precios de compra y venta cotizan de forma continua para las acciones que se negocian en la bolsa, especialmente en el caso de las empresas con un alto valor empresarial que forman parte de un índice de acciones importante, como el índice MSCI World. Si, por diversas razones, no hay precios negociables en el mercado, el accionista no tiene temporalmente la posibilidad de vender su posición, lo que puede tener un impacto negativo en su inversión. Un ejemplo de acciones sin liquidez son las llamadas "penny stocks". Éstas se caracterizan por tener un precio muy bajo en el mercado de valores (normalmente por debajo del equivalente a un dólar estadounidense) y a menudo no se negocian en un mercado regulado y supervisado por organismos autorizados por el Estado. Existe el riesgo de que el valor sólo pueda revenderse en condiciones difíciles y con una desventaja de precio considerable (debido a una diferencia muy amplia entre los precios de la oferta y la demanda). Además, los valores de bajo coste también están sujetos a un mayor

riesgo de manipulación de precios por parte de los participantes en el mercado.

- **Psicología de los participantes en el mercado:** ~~Además~~además de los factores objetivos (datos económicos, datos sobre la empresa, etc.), los factores psicológicos también influyen cuando un valor se negocia en un mercado organizado, por ejemplo, una bolsa de valores. Las expectativas de los participantes en el mercado, que pueden tener opiniones irracionales en determinadas circunstancias, pueden contribuir a la subida o a la bajada de los precios o reforzarlos de forma decisiva. En este sentido, los precios de las acciones también reflejan las suposiciones, los estados de ánimo, las esperanzas y los temores de los inversores o inversoras. El mercado bursátil es también un mercado de expectativas, por lo que las pautas de comportamiento no tienen por qué ser siempre comprensibles.
- **Riesgo de pérdida y modificación de los derechos de los accionistas:** ~~Los~~los derechos de los accionistas ya descritos (en particular los derechos de propiedad y de gestión) pueden ser modificados o sustituidos por medidas de derecho de sociedades. Algunos ejemplos son las fusiones, las escisiones y los cambios de forma jurídica. Además, los accionistas mayoritarios (es decir, los que tienen la mayoría correspondiente) también pueden obligar a los minoritarios a abandonar la empresa mediante la llamada "squeeze out". Aunque reciban una compensación prescrita por la ley, pierden a cambio todos los derechos de accionista y se ven obligados a renunciar a su inversión.
- **Riesgo de exclusión de la cotización:** ~~La~~la cotización de una acción en una bolsa de valores aumenta considerablemente su negociabilidad. Las sociedades anónimas pueden ver revocada la cotización de sus acciones por la bolsa (teniendo en cuenta la normativa legal y las disposiciones legales de la bolsa). Los derechos de los accionistas (en particular, los derechos patrimoniales y de gestión) no se ven afectados por ello en principio, pero la liquidez de la inversión se resiente considerablemente con la llamada "exclusión de la lista".

3. Bonos

3.1. General

Los bonos hacen referencia a una amplia gama de valores que devengan intereses (también conocidos como valores de renta fija). Además de los bonos "clásicos", también incluyen los bonos indexados, los bonos cubiertos y los bonos estructurados. El modo básico de funcionamiento es común a todos los tipos de bonos. A diferencia de las acciones, los bonos son emitidos tanto por empresas como por instituciones públicas y gobiernos (los llamados emisores). No conceden al titular ningún derecho de acción. Al emitir bonos, un emisor obtiene capital de deuda. El comprador o compradora del bono se convierte en acreedor o acreedora de un crédito monetario contra el emisor (deudor). Los bonos suelen ser valores negociables con un importe nominal (cantidad de deuda), un tipo de interés (cupón) y un plazo fijo.

Al igual que en un préstamo, el emisor se compromete a pagar al inversor o inversora el tipo de interés correspondiente. Los pagos de intereses pueden realizarse a intervalos regulares durante el plazo o de forma acumulada al final del mismo. Al final del plazo, el inversor o inversora también recibe el importe nominal. El importe del tipo de interés a pagar depende de varios factores. Los parámetros más importantes para el nivel del tipo de interés suelen ser la solvencia del emisor, el plazo del bono, la moneda subyacente y el nivel de los tipos de interés del mercado general.

Dependiendo del método de pago de intereses, los bonos pueden dividirse en diferentes grupos. Si el tipo de interés se fija desde la emisión a lo largo de todo el plazo, se habla, por ejemplo, de "bonos de tipo fijo". Los bonos cuyo tipo de interés está vinculado a un tipo de interés de referencia variable y cuyo tipo de interés puede cambiar durante el plazo del bono se denominan "bonos de tipo flotante". Una posible prima o descuento específico de la empresa sobre el respectivo tipo de interés de referencia suele basarse en el riesgo de crédito del emisor. Un tipo de interés más alto suele significar un mayor riesgo crediticio. Al igual que las acciones, los bonos pueden negociarse en las bolsas de valores o en el mercado extrabursátil.

El rendimiento que los inversores o inversoras pueden obtener invirtiendo en bonos es el

resultado de los intereses sobre el importe nominal del bono y de cualquier diferencia entre el precio de compra y el de venta. Los estudios empíricos muestran que la rentabilidad media de los bonos en un horizonte temporal más largo ha sido históricamente superior a la de los depósitos a plazo fijo, pero inferior a la de las acciones (fuente: Siegel, J. (1992). The Equity Premium: Stock and Bond Returns Since 1802. Financial Analysts Journal, 48(1), 28-38+46).

3.2. Riesgos específicos

- **Riesgo del emisor/de la solvencia:** ~~Un~~un riesgo obvio al invertir en bonos es el riesgo de impago del emisor. Si el emisor no puede cumplir su obligación con el inversor o inversora, éste se enfrenta a una pérdida total. Sin embargo, a diferencia de los inversores o inversoras en acciones, los inversores o inversoras en bonos están en mejor posición en caso de insolvencia, ya que proporcionan al emisor capital de deuda y su reclamación puede ser atendida (en parte, si es necesario) con los activos de insolvencia que puedan surgir. La solvencia de muchos emisores es evaluada a intervalos regulares por las agencias de calificación y dividida en clases de riesgo (las llamadas calificaciones). Sin embargo, las calificaciones no deben entenderse como una recomendación para una decisión de inversión. Más bien, pueden incluirse como información cuando el inversor o inversora está considerando una decisión de inversión. Un emisor con una calificación crediticia baja suele tener que pagar un tipo de interés más alto a los compradores de los bonos como compensación por el riesgo crediticio que un emisor con una calificación crediticia excelente. En el caso de los bonos garantizados ("covered bonds"), la calificación crediticia depende principalmente del alcance y la calidad de la garantía (cover pool) y no exclusivamente de la solvencia del emisor. Además, el riesgo de pérdida también depende del llamado rango del bono. Los bonos subordinados están sujetos a un mayor riesgo en este sentido, ya que sus acreedores sólo son atendidos de forma subordinada en caso de insolvencia.
- **Riesgo de inflación:** ~~El~~el riesgo de inflación es la variación del poder adquisitivo del reembolso final y/o de los ingresos por intereses de una inversión. Si, durante la vida de un bono, la inflación cambia de tal manera que supera el tipo de interés del bono, el poder adquisitivo efectivo del inversor o inversora disminuye (interés real negativo).
- **Riesgo de precio:** ~~El~~el precio de un bono está influenciado por varios factores. El precio de un bono también está sujeto a la interacción de la demanda y la oferta. En particular, el nivel de los tipos de interés clave establecidos por el banco central tiene una influencia significativa en el valor de un bono. Cuando los tipos de interés suben, por ejemplo, el rendimiento de un bono de tipo fijo se vuelve relativamente menos atractivo y el precio del bono cae. Así, una subida de los tipos de interés del mercado suele ir acompañada de una caída de los precios de los bonos. La magnitud de la respuesta a los cambios en

  el tipo de interés de mercado no es siempre la misma. Más bien, la "sensibilidad a las variaciones de los tipos de interés" de un bono depende de su vencimiento restante y del tamaño de su cupón. Así, aunque un emisor pague todos los intereses y el principal al vencimiento, un inversor o inversora en bonos, puede incurrir en una pérdida si, por ejemplo, vende antes del vencimiento a un precio inferior al precio de emisión o de compra del bono. Además, los riesgos de crédito y de inflación antes mencionados también pueden tener un efecto adverso en el precio del bono.

4. Productos básicos

4.1. General

Las inversiones en productos básicos se cuentan entre ~~las clases~~los tipos de activos alternativos. A diferencia de las acciones y los bonos, las materias primas, si se negocian con fines de inversión, no suelen entregarse físicamente, sino que se negocian a través de derivados (principalmente futuros, contratos a plazo o swaps). Los derivados son contratos en los que las partes se comprometen a comprar o vender una determinada materia prima (activo subyacente) a un precio determinado en el futuro. Dependiendo de si el precio de mercado de la materia prima está por encima o por debajo del precio acordado, el valor del derivado es positivo o negativo. En la mayoría de los casos, no hay una entrega real de la mercancía, sino un pago de liquidación por la diferencia entre el precio de mercado y el precio acordado. Este enfoque facilita la negociación, ya que se pueden ignorar problemas como el almacenamiento, el transporte y el seguro de las materias primas. Sin embargo,

esta forma sintética de invertir en materias primas tiene algunas peculiaridades que hay que tener en cuenta. Las materias primas sólo ofrecen al inversor o inversora la posibilidad de obtener ingresos a través de las ganancias de los precios y no ofrecen ninguna distribución.

Si el inversor o inversora desea invertir en materias primas, además de una inversión directa en la materia prima, que generalmente no es adecuada para los inversores o inversoras privados, puede, por ejemplo, comprar también acciones de un fondo de materias primas o un valor que siga la evolución de las materias primas.

Los fondos abiertos de materias primas comparten las características, el funcionamiento y los riesgos de los fondos de inversión abiertos descritos en otros apartados. Además de estos riesgos, también existen riesgos específicos de la inversión en materias primas. Los fondos abiertos de materias primas invierten principalmente en acciones de materias primas (es decir, empresas relacionadas con la extracción, el procesamiento y la venta de materias primas) o en derivados de la materia prima correspondiente. Los fondos abiertos de materias primas suelen tener una gestión activa que se encarga de las compras y ventas dentro del fondo. Para ello se cobran comisiones continuas, que pueden ser comparativamente elevadas. Los instrumentos de inversión pasiva, como los fondos cotizados (ETF), suelen ser más baratos, ya que sólo siguen un índice de materias primas (compuesto por varias materias primas diferentes).

Si el inversor o inversora desea invertir en una sola materia prima, debe comprar un valor correspondiente que siga la evolución de esa materia prima (materias primas cotizadas, ETC). Al igual que los ETF, los ETC se negocian en bolsa. Sin embargo, hay una diferencia importante: el capital invertido en un ETC no es un activo especial que esté protegido en caso de insolvencia del emisor. Un ETC es, de hecho, un título de deuda del emisor del ETC. En comparación con un ETF, los inversores o inversoras en una ETC están por tanto expuestos al riesgo de contrapartida. Para minimizar este riesgo, los emisores utilizan diferentes métodos de garantía. Los criterios pertinentes para la selección de un ETF son igualmente aplicables a los ETC (véase el apartado 7.5).

4.2. Riesgos específicos

- **Riesgo de precio:** ~~En~~en general, las inversiones en productos de materias primas están expuestas a los mismos riesgos de precio que las inversiones directas en materias primas. Acontecimientos especiales como, por ejemplo, catástrofes naturales, conflictos políticos, regulaciones gubernamentales o fluctuaciones meteorológicas pueden afectar a la disponibilidad de las materias primas y, por tanto, provocar un cambio drástico en el precio del activo subyacente y, en determinadas circunstancias, también del derivado. Esto también puede conducir a una restricción de la liquidez y dar lugar a la caída de los precios. Como factor de producción para la industria, la demanda de determinadas

  materias primas, como los metales y las fuentes de energía, depende en gran medida del desarrollo económico general.

- **Riesgo de pérdida por roll:** ~~La~~la asignación de derivados de una materia prima (por ejemplo, a través de futuros) en el marco de un ETF o ETC requiere (dependiendo de la metodología) el llamado "rolling" de los contratos de futuros en el siguiente período de tiempo. Esto es necesario porque los contratos de futuros sólo tienen una duración limitada y, por lo tanto, deben cambiarse al siguiente contrato vencido antes del vencimiento (el contrato se "enrolla"). En este caso, puede surgir una peculiaridad en relación con el llamado contango. "Contango" significa que los contratos de futuros con vencimientos más cortos cotizan con descuento respecto a los contratos de futuros con vencimientos más largos. Esto puede ocurrir, por ejemplo, cuando hay un exceso de oferta y una falta de demanda de la materia prima. Si se renueva el contrato de futuros en el siguiente periodo de tiempo, el contrato de futuros con un vencimiento más corto tendrá que venderse a un precio más bajo y el contrato de futuros con un vencimiento más largo tendrá que comprarse a un precio más alto. En este contexto, cada renovación puede suponer una pérdida, independientemente de la evolución general del precio de la materia prima en el llamado mercado al contado.

- **Riesgo de contraparte:** ~~La~~la negociación de derivados implica un riesgo con respecto a la estructura del contrato de derivados. Si la contraparte no puede o no quiere cumplir su obligación según el contrato de derivados, el contrato de derivados puede no cumplirse en su totalidad o en parte.

5. Cambio de divisas

5.1. General

Las inversiones en divisas ofrecen a los inversores o inversoras la oportunidad de diversificar sus carteras. Además, las inversiones en ~~las clases~~los tipos de activos ~~mencionadas~~mencionados, entre otras, suelen estar asociadas a la asunción de riesgos de divisas. Si, por ejemplo, un inversor alemán invierte directa o indirectamente (por ejemplo, a través de un fondo o ETF) en renta variable estadounidense, su inversión está sujeta no sólo a los riesgos de la renta variable, sino también al riesgo de tipo de cambio entre el euro y el dólar estadounidense, que puede tener un impacto positivo o negativo en el valor de su inversión.

5.2. Riesgos específicos

- **Riesgo de tipo de cambio:** ~~Los~~los tipos de cambio de las distintas divisas pueden variar con el tiempo y pueden producirse importantes fluctuaciones de precios. Por ejemplo, si un inversor alemán invierte en dólares estadounidenses o en una acción cotizada en dólares estadounidenses, una depreciación del dólar estadounidense frente al euro (es decir, una apreciación del euro) tendrá un efecto adverso en su inversión. En determinadas circunstancias, incluso una evolución positiva del precio de la acción puede verse compensada en exceso por el debilitamiento del dólar estadounidense. Los riesgos específicos de cada país también pueden influir en el tipo de cambio de una moneda. Por ejemplo, las monedas de los países exportadores de petróleo pueden depreciarse bruscamente en caso de fuertes distorsiones del precio del petróleo.
- **Riesgo de tipo de interés:** ~~S~~si los tipos de interés cambian en el mercado nacional o en el mercado de la moneda extranjera, esto puede tener un impacto significativo en el tipo de cambio, ya que los cambios en los niveles de los tipos de interés a veces pueden desencadenar grandes movimientos de capital entre países.
- **Riesgos normativos:** ~~Los~~los bancos centrales desempeñan un papel fundamental en la fijación de los tipos de cambio. Además de la oferta monetaria y los tipos de interés, algunos bancos centrales también controlan los tipos de cambio. Intervienen en los mercados en cuanto se alcanzan determinados umbrales vendiendo o comprando su propia moneda, o vinculan el tipo de cambio total o parcialmente a una moneda extranjera. Si estas estrategias se modifican o se anulan, pueden producirse considerables distorsiones en los correspondientes mercados de divisas. Esto se vio, por ejemplo, cuando el Banco Nacional de Suiza abandonó la fijación del tipo de cambio mínimo del franco suizo (CHF) frente al euro (EUR) de 1,20 EUR/CHF en enero de 2015 y el tipo de cambio cayó de 1,20 EUR/CHF a 0,97 EUR/CHF el mismo día.

6. Mercado Inmobiliario

6.1. General

~~Esta clase~~Este tipo de activos incluye inmuebles residenciales (por ejemplo, apartamentos y casas), inmuebles comerciales (por ejemplo, edificios de oficinas o locales comerciales) y empresas que invierten en inmuebles o los gestionan. La inversión puede realizarse directamente a través de la compra de los inmuebles o indirectamente a través de la compra de acciones en fondos inmobiliarios, fondos de inversión inmobiliaria (REIT) y otras empresas inmobiliarias.

Los fondos inmobiliarios abiertos comparten las características, el modo de funcionamiento y los riesgos de los fondos de inversión abiertos descritos en otros apartados. La característica principal es que los activos del fondo se invierten predominantemente en bienes inmuebles (por ejemplo, terrenos de uso comercial, edificios, proyectos de construcción propios). Se aplican disposiciones legales especiales al reembolso de los certificados de participación. Los inversores o inversoras deben mantener los fondos inmobiliarios abiertos durante al menos 24 meses y notificar el reembolso con 12 meses de antelación. Además, las condiciones de inversión de los fondos inmobiliarios abiertos pueden estipular que las participaciones del fondo sólo pueden devolverse a la sociedad gestora del capital en determinadas fechas (al menos una vez al año). Las condiciones de inversión también pueden estipular que el reembolso de las participaciones puede suspenderse durante un período de hasta tres años. Por lo tanto, además de los riesgos

inherentes a una inversión inmobiliaria, existen riesgos especiales asociados a la restricción del reembolso o de la liquidez.

6.2. Riesgos específicos

- **Riesgo de ganancias:** ~~La~~la adquisición de bienes inmuebles requiere una elevada inversión inicial, que sólo se amortiza con el tiempo a través de los flujos de caja procedentes del alquiler y el arrendamiento. Sin embargo, el potencial de ganancias puede verse perturbado con relativa facilidad por las restricciones de uso en términos de tiempo y del objeto físico, por lo que la amortización de la inversión inicial lleva un periodo de tiempo más largo.
- **Riesgo de valoración:** ~~Un~~un gran número de criterios intervienen en la valoración de un inmueble (ubicación, tamaño, entorno, superficie utilizada, nivel de los tipos de interés, etc.). Además, el mercado inmobiliario se compone de sub-mercados geográficamente separados. Por estas razones, la valoración de los inmuebles está sujeta a numerosas incertidumbres que son difíciles de prever en detalle.
- **Riesgo de liquidez:** ~~Los~~los bienes inmuebles son ~~una clase~~un tipo de activos relativamente ilíquidos porque el proceso de valoración, venta y transferencia de la propiedad puede llevar mucho tiempo debido a la naturaleza altamente individual de los bienes inmuebles y a la existencia de sub-mercados. Por lo tanto, no suele ser posible realizar el valor de una propiedad rápidamente. La adquisición indirecta de bienes inmuebles a través de acciones de empresas inmobiliarias reduce este riesgo.
- **Costes de transacción:** ~~El~~el proceso de valoración, venta y traspaso de las inversiones inmobiliarias directas incurre en costes relativamente elevados en comparación con otras inversiones financieras.
- **Riesgo de precio:** ~~Al~~al invertir indirectamente en inmuebles mediante la compra de participaciones en fondos inmobiliarios o REITs, el inversor o inversora se expone a un riesgo de precio. El precio puede cambiar en el curso de las fluctuaciones generales del mercado sin que la situación del fondo haya cambiado.

7. Fondos de inversión abiertos

7.1. General

Los fondos de inversión son vehículos de inversión colectiva. En la UE están sujetos a la Directiva sobre Organismos de Inversión Colectiva en Valores Mobiliarios (OICVM) y a las leyes nacionales aplicables. Los fondos de inversión extranjeros pueden organizarse de la misma manera o de manera similar a los fondos OICVM. Sin embargo, también pueden existir importantes diferencias jurídicas o de otro tipo. Si los fondos de inversión extranjeros se distribuyen en la UE, deben cumplirse determinados requisitos legales, cuyo cumplimiento es comprobado por los reguladores nacionales.

Los fondos de inversión abiertos (a diferencia de los fondos de inversión cerrados) están abiertos a un número ilimitado de inversores o inversoras. En un fondo de inversión abierto, una sociedad gestora de capital suele reunir el dinero de muchos inversores o inversoras en un fondo especial. Sin embargo, también son posibles formas especiales de fondos de inversión (como las sociedades anónimas de inversión o las sociedades limitadas de inversión). La sociedad de gestión de capitales invierte estos fondos en diversos activos (valores, instrumentos del mercado monetario, depósitos bancarios, instrumentos derivados, bienes inmuebles) de acuerdo con una estrategia de inversión definida y el principio de diversificación de riesgos, y los gestiona de forma profesional. Como activos separados, los activos del fondo deben mantenerse estrictamente separados del balance del gestor de activos por razones de protección del inversor. Por este motivo, los activos pertenecientes al fondo de inversión son custodiados por el denominado depositario.

Los inversores o inversoras pueden adquirir en cualquier momento un derecho compartido sobre los activos del fondo comprando certificados de participaciones de inversión a través de una entidad de crédito o de la sociedad gestora del capital. El valor de una unidad de inversión individual se calcula dividiendo el valor de los activos del fondo por el número de unidades de inversión emitidas. El valor de los activos del fondo suele determinarse mediante un procedimiento de valoración predefinido. En el caso de los fondos de inversión cotizados en bolsa, también se dispone de una negociación bursátil continua para la fijación de precios y la adquisición.

Las participaciones de inversión pueden liquidarse de dos maneras. En primer lugar, generalmente es posible devolver los certificados de participaciones de inversión a la Sociedad Gestora de Inversiones al precio de reembolso oficial. En segundo lugar, los certificados de participaciones de inversión pueden negociarse en una bolsa de valores. Tanto en la compra como en la liquidación de los certificados de participaciones de inversión pueden producirse costes de terceros (por ejemplo, prima de emisión, descuento de reembolso, comisión).

Los datos fundamentales para el inversor o inversora, el folleto de venta y las condiciones de inversión proporcionan información sobre la estrategia de inversión, los costes corrientes (comisión de gestión, costes de funcionamiento, costes del depositario, etc.) y otra información clave relativa al fondo de inversión abierto. Además, los informes semestrales y anuales que se publican son una importante fuente de información.

Los diferentes tipos de fondos de inversión abiertos pueden diferenciarse, en particular, según los siguientes criterios:

- **Tipo de gestión:** ~~S~~se distingue entre gestión activa y pasiva. El objetivo de la gestión activa es garantizar un rendimiento positivo ajustando continuamente la cartera. Por el contrario, el rendimiento de la gestión pasiva está estrechamente vinculado al rendimiento de un índice de seguimiento.
- **Composición:** ~~Los~~los activos del fondo pueden estar compuestos por ~~varias clases~~varios tipos de activos (por ejemplo, acciones, valores que devengan intereses, materias primas).
- **Enfoque geográfico**: ~~Los~~los fondos de inversión abiertos pueden centrarse en países o regiones específicas o invertir a nivel mundial
- **Horizonte temporal:** ~~Los~~los fondos de inversión abiertos pueden tener una duración fija o ilimitada.
- **Uso de los ingresos:** ~~Los~~los fondos de inversión abiertos pueden distribuir los ingresos regularmente o utilizarlos para aumentar el patrimonio del fondo (reinversión).
- **Moneda:** ~~Los~~los precios de los certificados de participaciones de inversión de los fondos de inversión abiertos pueden ofrecerse en euros o en una moneda extranjera.
- **Cobertura:** ~~La~~la sociedad gestora del capital o un tercero pueden garantizar un determinado rendimiento, determinadas distribuciones o una determinada conservación del valor.

7.2. Riesgos específicos

- **Gestión del fondo**: ~~Las~~las decisiones concretas de inversión las toma la dirección de la sociedad gestora del capital. Los inversores o inversoras no pueden influir en la composición de los activos del fondo.
- **Costes:** ~~La~~la gestión profesional del fondo incurre en costes adicionales que no se producirían si los valores vinculados al patrimonio del fondo fueran adquiridos por el propio inversor. Además, suele haber recargos de emisión puntuales que, junto con los costes de gestión continua, conforman los costes totales de esta forma de inversión y, dependiendo del periodo de tenencia, pueden tener un impacto desfavorable en la rentabilidad de la inversión. Por lo tanto, los inversores o inversoras deben tener siempre en cuenta los costes totales a la hora de adquirir un fondo de inversión (en particular, los costes de gestión, los costes de transacción, los recargos de emisión y las comisiones de reembolso).
- **Riesgo general de mercado:** ~~Una~~una amplia diversificación de los activos del fondo según diversos aspectos no puede evitar que una tendencia general a la baja en una o varias bolsas se refleje en descensos significativos en los precios de las participaciones.
- **Interpretación errónea de las estadísticas de rendimiento:** ~~En~~en la medida en que las denominadas estadísticas de rentabilidad se utilizan para evaluar el rendimiento de las inversiones del Fondo hasta la fecha, existe un riesgo especial de interpretación errónea. En particular, debe tenerse en cuenta que la rentabilidad pasada no puede garantizar la rentabilidad futura.

- **Concentración de riesgos:** ~~La~~la concentración del riesgo aumenta a medida que un fondo se especializa, por ejemplo, en una región, un sector o una moneda concretos. Sin embargo, este aumento del riesgo también puede conllevar mayores oportunidades de rentabilidad.
- **Riesgo de suspensión y liquidación:** ~~En~~en determinadas circunstancias, la sociedad gestora del capital puede restringir temporalmente, suspender o interrumpir definitivamente la emisión de participaciones del fondo.
- **Riesgo de traspaso o cese del fondo de inversión:** ~~En~~en determinadas condiciones, es posible tanto el traspaso del fondo de inversión a otro fondo de inversión como el cese de la gestión por parte de la sociedad gestora del capital. En caso de traspaso, la gestión puede continuar en condiciones menos favorables. En caso de cese, existe un riesgo de pérdida de beneficios (futuros).
- **Riesgo derivado del uso de derivados:** ~~Los~~los fondos de inversión pueden invertir en derivados (en particular, opciones, futuros financieros y swaps). Éstos no sólo pueden utilizarse para cubrir el fondo de inversión, sino que también pueden formar parte de la estrategia de inversión. El efecto de apalancamiento de las operaciones con derivados también da lugar a una mayor participación en los movimientos de precios del activo subyacente. Esto puede dar lugar a un riesgo indeterminado de pérdida cuando se realiza la transacción.
- **Utilización de operaciones de préstamo de valores:** ~~Un~~un fondo de inversión puede realizar operaciones de préstamo de valores con el fin de optimizar la rentabilidad. Si un prestatario no puede cumplir su obligación de devolver los valores y la garantía aportada ha perdido valor, el fondo de inversión corre el riesgo de sufrir pérdidas.

7.3. Fondos cotizados en bolsa

Los fondos cotizados ("ETFs") son fondos de inversión abiertos cotizados que siguen el rendimiento de un índice, como el índice bursátil global MSCI World. También se denominan fondos de índices pasivos. A diferencia de las estrategias de inversión activas, cuyo objetivo es superar el rendimiento de un índice de referencia mediante la selección de valores individuales ("stock picking") y la determinación de momentos favorables para la entrada y la salida ("market timing"), una estrategia de inversión pasiva no pretende superar un índice de referencia, sino replicarlo al menor coste posible.

Al igual que otros fondos de inversión abiertos, los ETF permiten a los inversores o inversoras acceder a una amplia cartera de acciones, bonos u ~~otras clases~~otros tipos de activos, como materias primas o bienes inmuebles. A diferencia de otros fondos de inversión abiertos, los ETF no suelen comprarse o venderse directamente a una sociedad gestora de capital, sino que la

negociación tiene lugar en una bolsa u otro centro de negociación. Así pues, un ETF puede negociarse en las bolsas de valores al igual que una acción. Para mejorar la liquidez, se suelen designar creadores de mercado para los ETF, con el fin de garantizar una liquidez suficiente proporcionando regularmente precios de compra y venta. Sin embargo, no existe ninguna obligación de proporcionar liquidez.

Los ETFs pueden replicar sus índices subyacentes de dos maneras diferentes. En el caso de la réplica física, el índice se replica comprando todos los componentes del índice (por ejemplo, todas las acciones del MSCI World Index) o, en su caso, un subconjunto relevante. En el caso de la réplica sintética, el proveedor del ETF celebra un acuerdo en forma de swap con un banco (o varios bancos) en el que se garantiza y avala el rendimiento exacto del índice deseado. Así pues, un ETF sintético no suele poseer los valores subyacentes.

7.4. Riesgos especiales de los ETFs

Los ETF son un tipo especial de fondo de inversión abierto. Por tanto, están sujetos a los mismos riesgos que otros tipos de fondos de inversión abiertos (véase más arriba). Además, existen riesgos específicos de los ETF:

- **Riesgo de precio:** ~~Dado~~dado que los ETFs siguen pasivamente un índice subyacente y no son gestionados activamente, generalmente soportan los riesgos de base de los índices subyacentes. Por lo tanto, los ETFs fluctúan directamente en proporción a su subyacente. El perfil de riesgo-rendimiento de los ETF y de sus índices subyacentes es,

por tanto, muy similar. Si el DAX cae un 10 %, por ejemplo, el precio de un ETF que siga al DAX también caerá alrededor de un 10 %.

- **Riesgo de tipo de cambio:** ~~Los~~los ETF contienen riesgos de tipo de cambio si su índice subyacente no cotiza en la moneda del ETF. Si la moneda del índice se debilita frente a la moneda del ETF, la rentabilidad del ETF se verá afectada negativamente.
- **Riesgo de liquidez:** ~~Especialmente~~especialmente en las fases de mercado sin liquidez, existe el riesgo de que el precio del ETF se desvíe del valor intrínseco del fondo. Esto puede surgir, por ejemplo, debido a la falta de liquidez en ~~la clase~~el tipo de activos representada por el ETF (el llamado activo subyacente) y a las ineficiencias asociadas en el llamado proceso de creación/reembolso (es decir, la emisión y el reembolso de las participaciones del ETF).
- **Riesgo de réplica:** ~~Los~~los ETFs también están sujetos al riesgo de réplica, es decir, puede haber diferencias entre el valor del índice y del ETF ("tracking error"). Este error de seguimiento puede ir más allá de la diferencia de rendimiento causada por las comisiones del ETF. Dicha desviación puede estar causada, por ejemplo, por las tenencias de efectivo, los reajustes, las acciones corporativas, los pagos de dividendos o el tratamiento fiscal de los mismos.
- **Riesgo de contrapartida:** ~~Además~~además, los ETF de réplica sintética están sujetos al riesgo de contraparte. Si una contraparte de un swap no cumple con sus obligaciones de pago, el inversor o inversora puede sufrir pérdidas.
- **Negociación fuera de la bolsa:** ~~S~~si los ETFs y sus componentes subyacentes se negocian en diferentes bolsas con diferentes horarios de negociación, existe el riesgo de que las operaciones en estos ETFs se ejecuten fuera del horario de negociación de los respectivos componentes. Esto puede dar lugar a una discrepancia en el rendimiento en relación con el índice subyacente.

7.5. Criterios de selección

A la hora de seleccionar los ETF, deben tenerse en cuenta, en particular, los siguientes criterios:

- **Bajos costes:** ~~Evitar~~evitar los costes es uno de los criterios más importantes para el éxito de la inversión a largo plazo. A la hora de seleccionar los ETF, debe prestarse especial atención a los costes totales del seguimiento de los índices ("ratio de gastos totales", TER), así como a los costes totales aún más amplios de una inversión ("coste total de propiedad", TCO), que tienen en cuenta además los costes de negociación externos, como los diferenciales entre oferta y demanda, los impuestos y las comisiones de intermediación.
- **Alta liquidez:** ~~Los~~los ETF con escasa liquidez de negociación suelen tener mayores diferenciales entre oferta y demanda, lo que aumenta los costes de negociación. En el proceso de selección debe darse preferencia a los ETF con grandes volúmenes de inversión y múltiples creadores de mercado para garantizar la mejor negociabilidad posible y mantener bajos los costes de negociación.
- **Bajo error de seguimiento:** ~~El~~el *tracking error* indica la precisión del seguimiento del índice. Es aconsejable buscar una pequeña desviación del rendimiento del ETF con respecto al índice subyacente para conseguir el reflejo más exacto del mercado de inversión previsto.
- **Diversificación adecuada:** ~~Los~~los ETF suelen seguir índices amplios con un gran número de valores individuales. Dependiendo del ETF, éstos pueden estar repartidos entre países, divisas y sectores. Esta amplia diversificación del riesgo permite acceder a los factores fundamentales de rentabilidad ~~de la clase~~del tipo de activos en cuestión sin aceptar elevados riesgos individuales. Sin embargo, los índices de base muy amplia también pueden contener una serie de pequeñas empresas con poca liquidez y, por tanto, mayores costes de negociación. A la hora de seleccionar, debe prestarse atención a una relación equilibrada y favorable entre la diversificación del riesgo y los costes de negociación implícitos de los ETF.
- **Método de réplica robusto:** ~~Los~~los ETF se ofrecen en dos diseños básicos: con réplica física y sintética del índice subyacente. Los ETF de réplica sintética tienen un perfil de

riesgo más elevado que los de réplica física, ya que los ETF sintéticos dependen de sus contrapartes de swap y, por tanto, se enfrentan a cierto riesgo de impago. Por ello, a menudo se prefieren los ETF de réplica física debido a su forma de inversión algo más sólida y fiable. Sin embargo, para invertir en determinados mercados, como los de materias primas o los mercados emergentes individuales, la réplica física puede no ser posible o económica. En estos casos, los ETF sintéticos ofrecen una alternativa viable para acceder a estos mercados.

Además, los llamados "criterios ~~ESG~~ASG" también pueden tenerse en cuenta al seleccionar los ETF. Se trata de factores que caracterizan determinados riesgos medioambientales, sociales y de gobernanza (~~ESG~~ASG). Los criterios ~~ESG~~ASG se utilizan para evaluar el grado en que las empresas adaptan su organización y actividades comerciales a estos factores. Algunos índices y los correspondientes fondos cotizados (ETF) sólo hacen un seguimiento de las empresas que operan de acuerdo con los criterios ~~ESG~~ASG. Así pues, la consideración de estos criterios a la hora de seleccionar los ETF puede ser también adecuada para mitigar determinados riesgos y, en su caso, para dar peso a objetivos idealistas en la inversión de capital. No obstante, los criterios explicados anteriormente deben tenerse siempre en cuenta a la hora de seleccionar un ETF que cumpla con los criterios ~~ESG~~ASG.

8. Criptomonedas

8.1. General

Las criptodivisas, también conocidas como monedas virtuales, se definen como una representación digital de valor que no es creada ni garantizada por un banco central o agencia gubernamental y no necesita estar vinculada a una moneda de curso legal. Al igual que las monedas de los bancos centrales, las criptodivisas se utilizan como medio de intercambio y pueden transferirse, mantenerse o negociarse electrónicamente. Ejemplos de criptodivisas conocidas son Bitcoin (BTC), Ether (ETH), Ripple (XRP) y Litecoin (LTC).

Como unidades de valor intercambiables (fungibles), los denominados tokens, criptomonedas u otros activos se generan digitalmente en una base de datos visible públicamente ("distributed ledger") distribuida entre un gran número de participantes de la red. La creación de nuevos tokens suele realizarse mediante un proceso intensivo de cálculo y sofisticado desde el punto de vista criptográfico ("prueba de trabajo") conocido como "minería". La nueva información, como los datos de las transacciones, es comunicada por los llamados "nodos" dentro de la red de pares, validada y añadida a la base de datos en bloques por los "mineros" de forma casi irreversible. Como este proceso se asemeja a una cadena, esta base de datos descentralizada también se conoce como "blockchain". La cadena de bloques registra todo el historial de la base de datos. Una copia del historial de transacciones se almacena en todos los participantes de la red. El consenso entre los participantes de la red sobre el estado de la

cadena de bloques se establece mediante el cumplimiento de las reglas definidas en el protocolo de la red descentralizada.

8.2. Exposición a través de productos cotizados (ETP)

Además de la inversión directa en criptomonedas a través de las correspondientes plataformas o bolsas de criptomonedas, también es posible invertir a través de productos cotizados (ETP), que siguen el valor de un activo subyacente, por ejemplo, las criptomonedas. El comprador de un ETP tiene (normalmente) derecho al pago de una determinada cantidad de dinero o a la entrega del activo subyacente frente al emisor del ETP. Los términos y condiciones de este derecho suelen explicarse en la documentación del producto del emisor. Si el emisor se declara insolvente y/o las posibles garantías del producto no tienen valor o la entrega del activo subyacente es parcial o totalmente imposible, el inversor o inversora puede sufrir una pérdida sustancial o incluso total.

8.3. Riesgos específicos

- **Riesgo de precio**: ~~Las~~las criptomonedas están sometidas regularmente a fluctuaciones de precio especialmente elevadas. Por lo tanto, los inversores o inversoras pueden sufrir pérdidas significativas en un periodo de tiempo muy corto. Los precios de las criptomonedas se determinan únicamente por la oferta y la demanda y son históricamente mucho más volátiles que las monedas tradicionales y muchas ~~otras~~

~~clases~~otros tipos de activos. Las criptomonedas no tienen un valor intrínseco objetivamente cuantificable. Los modelos de valoración, por ejemplo, de los efectos de red y los valores de utilidad de las distintas criptodivisas, están sujetos a supuestos subjetivos. La formación del precio depende en gran medida de las diferentes interpretaciones de la información accesible de los participantes en el mercado. El valor de las criptodivisas puede fluctuar significativamente en un corto período de tiempo. Una pérdida potencial, permanente y completa del valor de una criptodivisa se produce cuando la aceptación y, por tanto, el mercado de una criptodivisa respectiva, disminuyen. Las criptomonedas no son un medio de pago legalmente reconocido. Por lo tanto, el uso y la aceptación de las criptodivisas, por ejemplo, para la compra de bienes y servicios o para el almacenamiento de valor, no están garantizados.

- **Riesgo de liquidez**: ~~No~~no siempre se puede garantizar la pronta negociabilidad. Es posible que los inversores o inversoras no puedan vender sus posiciones inmediatamente o que sólo puedan hacerlo con una pérdida de precio significativa. Además, la negociación de criptodivisas individuales puede suspenderse temporal o completamente sin previo aviso. Cuando se realiza un mapeo a través de un ETP, existe un riesgo adicional debido a los horarios de negociación más cortos del ETP en comparación con los horarios de negociación de las respectivas criptodivisas. Como resultado, el inversor o inversora puede no ser capaz de reaccionar inmediatamente a los movimientos del mercado en el activo subyacente.
- **Riesgo de custodia**: ~~Las~~las criptodivisas se mantienen en direcciones de blockchain públicamente visibles dentro de un "monedero" autogestionado o, en el caso del mapeo a través de ETP, gestionado externamente asegurando las claves criptográficas privadas asociadas ("claves privadas"). La pérdida o la mala manipulación de estas claves puede dar lugar a la pérdida total del acceso a los tokens. Las claves perdidas y no protegidas no pueden recuperarse. Además, personas no autorizadas pueden acceder, por ejemplo, a través de una protección inadecuada contra programas espía, y transferir irremediablemente los tokens.
- **Riesgo del emisor**: ~~Al~~al mapear a través de ETP, el inversor o inversora adquiere acciones de instrumentos financieros que siguen el valor de determinadas criptodivisas. Estos productos son bonos al portador del emisor. Si el emisor se declara insolvente y/o las garantías del producto no tienen valor o la entrega del activo subyacente es parcial o totalmente imposible, el inversor o inversora puede sufrir una pérdida sustancial o incluso total.
- **Riesgos legales y políticos**: ~~La~~la propiedad y el comercio de criptodivisas pueden ser restringidos o prohibidos directamente por las autoridades estatales y los gobiernos. Esto puede llevar a una disminución significativa de la aceptación general del mercado de

  criptodivisas individuales o de todas ellas, incluso si la regulación solo afecta a países individuales fuera de Alemania o Europa.
- **Criptografía y riesgo tecnológico**: ~~Las~~las criptomonedas se basan principalmente en software de código abierto y en algoritmos criptográficos. Aunque el software está siendo constantemente desarrollado por una comunidad diversa, existe el riesgo de que se produzcan errores de programación graves y sistemáticos. Además, la tecnología de otra criptomoneda nueva puede ser superior a la anterior. Esto puede llevar a una rápida disminución de la usabilidad, la aceptación y, por tanto, el valor de la criptodivisa en cuestión.
- **Riesgo de transacción**: ~~Las~~las transacciones en la cadena de bloques son irreversibles. Una especificación incorrecta de la dirección del monedero público ("clave pública") durante la transferencia conduce a la pérdida permanente de los tokens transferidos.
- **Riesgo debido a las interrupciones e interrupciones de la negociación:** ~~La~~la negociación de criptodivisas puede interrumpirse, por ejemplo, debido a fallos técnicos o por parte del centro de ejecución, o puede no estar disponible temporalmente por otros motivos. Como resultado, el inversor o inversora puede no ser capaz de vender criptodivisas. Mientras tanto, pueden producirse pérdidas, incluso totales.
- **Riesgo de red (ataque del 51 %)**: ~~Si~~si más de la mitad de la potencia de cálculo de

una “blockchain proof-of-work” está controlada por uno o un grupo de mineros, la integridad e inmutabilidad de la blockchain ya no está garantizada. Como resultado directo, pueden retenerse nuevos bloques con transacciones válidas o puede producirse un doble gasto. Es de esperar una caída inmediata del precio de la criptomoneda si deja de darse la descentralización de la red.

- **Riesgo de "hard fork"**: ~~Los~~los desarrollos posteriores del software de las criptodivisas debido a un cambio de protocolo de la cadena de bloques suelen llevarse a cabo sin problemas de forma continua mediante un "soft fork". No es necesaria una actualización del software del monedero o del nodo utilizado individualmente para que los participantes de la red sigan utilizando la criptodivisa. En un "hard fork", en cambio, un cambio de protocolo deja de ser compatible con el protocolo anterior. Si todos los participantes de la red no llegan a un consenso sobre el nuevo protocolo, se bifurca una segunda cadena de bloques alternativa. El mercado decide cuál de las dos cadenas de bloques paralelas y competidoras es la criptomoneda "legítima". El “hard fork” más conocido fue la de la cadena de bloques de la criptomoneda Bitcoin Cash (BCH) y su comunidad, que se separó de Bitcoin (BTC) en 2017.

- **Riesgo de manipulación del mercado**: ~~Las~~las criptomonedas se negocian en parte en mercados no regulados y sin supervisión estatal. No se puede descartar la manipulación del mercado y de los precios por parte de algunos participantes.

9. Certificados, productos apalancados, warrants y otros instrumentos financieros complejos ("derivados")

9.1. General

Los certificados, los productos apalancados, los warrants y otros instrumentos financieros complejos ("derivados") son legalmente títulos de deuda. Pueden titulizar el crédito del inversor o inversora frente al emisor para el reembolso de una cantidad en efectivo o para la entrega de instrumentos financieros u otros activos y, en su caso, también para pagos durante el plazo. El rendimiento de un derivado depende del rendimiento de uno o más activos subyacentes. Los activos subyacentes pueden ser, por ejemplo, acciones individuales, cestas de acciones, divisas, materias primas o índices.

Los derivados pueden tener plazos fijos, por ejemplo, de varios años, o pueden emitirse sin plazo fijo, también conocidos como "abiertos". Dependiendo de la estructura, tanto el emisor puede tener un derecho de rescisión que lleve a un reembolso anticipado como el inversor o inversora puede tener los llamados derechos de ejercicio o reembolso durante el plazo o en momentos definidos. Los detalles de esto se explican con más detalle en los términos y condiciones del producto del derivado respectivo.

El rendimiento de un derivado depende del rendimiento del respectivo activo subyacente y de la estructura del respectivo producto. Dependiendo de la estructura, factores como el pago

de dividendos, los tipos de interés, los tipos de cambio o la volatilidad pueden afectar al valor del derivado.

Para calcular el precio unitario de un derivado, el emisor utiliza el valor razonable teórico basado en modelos matemáticos financieros. Cualquier diferencia entre el valor teórico calculado y el precio unitario real puede resultar, por ejemplo, del margen del emisor, de las posibles comisiones de distribución y de los costes de estructuración, fijación de precios, liquidación y cobertura del producto. Por consiguiente, los precios de compra y venta (precios de oferta y demanda) fijados por el emisor durante el plazo no se basan directamente en la oferta y la demanda del producto respectivo, sino en los modelos de fijación de precios del emisor.

Cuando los emisores fijan los precios, los costes no tienen que repartirse uniformemente a lo largo del plazo, sino que pueden deducirse al principio del mismo. Los tipos de costes incluyen, por ejemplo, las comisiones de gestión cobradas o los márgenes incluidos en los productos.

9.2. Riesgos específicos

- **Riesgo de emisor/de solvencia**: ~~De~~de forma análoga a la inversión en bonos, la inversión en derivados implica el riesgo de impago del emisor. Si el emisor no puede

cumplir su obligación con el inversor, éste se enfrenta a una pérdida total. Sin embargo, a diferencia de los inversores o inversoras en acciones, los inversores o inversoras en bonos están en mejor posición en caso de insolvencia, ya que proporcionan al emisor capital de deuda y su reclamación puede ser atendida (en parte, si es necesario) con los activos de insolvencia que puedan surgir. La solvencia de muchos emisores es evaluada a intervalos regulares por las agencias de calificación y dividida en clases de riesgo (las llamadas calificaciones). Las calificaciones no deben entenderse como una recomendación para una decisión de inversión. Más bien, pueden incluirse como información cuando el inversor o inversora está considerando una decisión de inversión.

- **Riesgo de precio**: ~~Todos~~todos los factores que afectan al precio del activo subyacente también afectan al precio del derivado. En principio, cuanto más volátil sea el precio del activo subyacente, más sujeto estará el derivado a las fluctuaciones de precio. También hay otros aspectos que pueden influir en la evolución del precio de un derivado. Dependiendo de la estructura del producto, pueden ser los niveles de los tipos de interés, los pagos de dividendos o los tipos de cambio a monedas extranjeras.
- **Riesgos debidos al apalancamiento y al knockout**: ~~En~~en el caso de los productos apalancados, el riesgo de precio puede aumentar considerablemente por el efecto de apalancamiento. En el caso de los productos knock-out, también existe el riesgo de pérdida total en caso de fluctuaciones intermedias de los precios que lleven a alcanzar el umbral de knock-out.
- **Riesgo de cambio**: ~~Los~~los derivados sobre activos subyacentes que no cotizan en la moneda nacional del inversor o inversora están sujetos al riesgo de tipo de cambio. Si la moneda extranjera pierde valor frente a la moneda nacional, el inversor o inversora puede sufrir pérdidas, aunque el precio del activo subyacente evolucione positivamente. El riesgo de cambio puede eliminarse, por ejemplo, utilizando derivados con una estructura denominada “quanto” (con cobertura de divisas).
- **Riesgo de liquidez**: ~~La~~la inversión en un derivado suele tener una duración determinada. No hay garantía de que el derivado pueda negociarse regularmente durante su vigencia. Si el inversor o inversora depende del capital invertido, es posible que no pueda vender el derivado o que sólo pueda venderlo con un gran descuento. La diferencia entre el precio de compra y el de venta (spread) puede ser elevada, sobre todo en el caso de mercados muy fluctuantes. La posible falta de liquidez puede dar lugar a precios que no se ajusten al mercado. En caso de venta anticipada, el inversor o inversora también puede renunciar a los pagos que no deben realizarse hasta una fecha posterior o al final del plazo.
- **Riesgo de entrega del activo subyacente**: ~~En~~en el caso de los productos que se han emitido sobre un único activo subyacente, por ejemplo una acción, se puede prever la entrega del activo subyacente. Dependiendo del diseño, el inversor o inversora puede, en ciertos escenarios, recibir el activo subyacente en lugar de un pago. El valor de

  mercado actual del activo subyacente puede ser considerablemente inferior al precio de compra pagado por el derivado.
- **Riesgo de rescisión y reinversión**: ~~El~~el emisor puede rescindir el plazo del derivado con efecto inmediato al producirse determinados acontecimientos enumerados en las condiciones del producto correspondiente o en caso de que las condiciones del producto sean manifiestamente incorrectas, o ajustar las condiciones. En caso de rescisión, los inversores o inversoras reciben un pago igual al precio de mercado determinado por el emisor o el importe especificado en las condiciones del producto. El pago puede ser considerablemente inferior al precio de compra pagado por el derivado. Además, el inversor o inversora corre el riesgo de que el momento de la rescisión sea desfavorable para él y de que sólo pueda reinvertir el importe del pago en condiciones menos favorables.
- **Costes**: ~~Dependiendo~~dependiendo de su estructura, los derivados pueden estar sujetos a costes que tienen un impacto negativo en el rendimiento. Los detalles de los costes se explican con más detalle en los términos y condiciones del producto del derivado respectivo.
- **Riesgo debido a las interrupciones y perturbaciones de la negociación**: ~~La~~la negociación de derivados puede interrumpirse de vez en cuando, por ejemplo, debido a

fallos técnicos, por parte del emisor o del centro de ejecución, o puede no estar disponible temporalmente por otros motivos. Como resultado, el inversor o inversora puede no ser capaz de vender el derivado. Mientras tanto, pueden producirse pérdidas, incluso totales (por ejemplo, en el caso de los productos knock-out).

- **Riesgo debido a la complejidad de la estructura**: ~~Debido~~debido a las amplias posibilidades de estructuración de los derivados, las estructuras específicas y los riesgos asociados pueden ser difíciles de entender para los inversores o inversoras. Por lo tanto, antes de realizar una compra, los inversores o inversoras deben familiarizarse con los datos fundamentales para el inversor o inversora y cualquier otra información sobre el producto facilitada por el fabricante para el derivado correspondiente.

9.3. Tipos importantes de derivados

En principio, los derivados pueden dividirse en las categorías de productos apalancados y productos de inversión.

Los productos apalancados pueden participar en mayor medida en el rendimiento del activo subyacente a través del llamado apalancamiento, lo que también significa que los riesgos asociados (en particular el riesgo de precio y los riesgos debidos al apalancamiento y al knock-out) aumentan. Algunos tipos de productos apalancados tienen el llamado umbral de knock-out, lo que significa que el producto en cuestión deja de tener valor si se toca el umbral. Esto significa que el inversor o inversora ya no puede participar en el rendimiento posterior del activo subyacente.

- Los warrants representan el derecho a comprar (opción de compra, también conocida como "call") o a vender (opción de venta, también conocida como "put") el subyacente a un precio de ejercicio predeterminado dentro de un periodo de suscripción (opción americana) o al final de un periodo de suscripción (opción europea) de acuerdo con una relación de suscripción especificada.
- En lugar de la compra o venta efectiva, que da lugar a la entrega del activo subyacente, las condiciones del producto de los warrants suelen prever el pago de un importe de liquidación. En caso de pago, no se produce ninguna compra (y a la inversa, ninguna venta) del activo subyacente al ejercer la opción, sino que se calcula la diferencia entre el precio de ejercicio acordado y el valor de mercado actual del activo subyacente y se paga al inversor.
- El precio unitario de un warrant está influido por la evolución del activo subyacente, el plazo (restante) y la volatilidad, entre otros factores. Así, aunque el precio está directamente relacionado con el activo subyacente, suele estar muy por debajo de éste. Esto significa que el comprador del warrant puede participar en las variaciones del precio del activo subyacente en mayor medida en términos porcentuales que en el caso de una inversión directa en el activo subyacente. Este efecto también se conoce como

  "apalancamiento". En consecuencia, los riesgos de precio son mayores y pueden llevar a una pérdida total de la inversión.
- Con los productos knock-out, el inversor o inversora también participa de forma desproporcionada en los movimientos de precios del activo subyacente. Esto significa que las pérdidas de precio del activo subyacente tienen un impacto correspondientemente mayor en la inversión del inversor o inversora que el que tendría una inversión directa en el activo subyacente. Por lo tanto, el producto conlleva un mayor riesgo, hasta la pérdida total. Al igual que los warrants, los productos knock-out también ofrecen la oportunidad de beneficiarse de la subida de los precios del activo subyacente (productos largos o alcistas) o de la bajada de los precios (productos cortos o bajistas).
- Una diferencia importante con respecto a los warrants es el llamado umbral de knock-out. Si se toca este umbral, el instrumento pierde su valor y el inversor o inversora sufre una pérdida total.
- Los certificados de factor ofrecen otra oportunidad de participar desproporcionadamente en el rendimiento del activo subyacente. El rendimiento de un certificado de factor viene determinado por la variación intradía del valor del activo subyacente multiplicado por el factor respectivo. El hecho de que el rendimiento del certificado se calcule siempre con respecto al precio de cierre del activo subyacente del

día anterior da lugar a una dependencia de la trayectoria. Esto conlleva considerables riesgos y también pueden producirse pérdidas en el certificado de factor durante las fases laterales del activo subyacente.

Los productos de inversión pueden dividirse en productos que participan directamente en el rendimiento del activo subyacente y los que tienen un perfil de reembolso predefinido.

- Los certificados emitidos al descuento, por ejemplo, pertenecen a esta última categoría. Pueden adquirirse a un precio inferior al precio actual del activo subyacente. Esta reducción del precio -también conocida como "descuento"- actúa como amortiguador del riesgo y puede seguir permitiendo una rentabilidad positiva, aunque el precio del activo subyacente se mueva lateralmente. A cambio, el inversor o inversora renuncia a participar en una fuerte subida de precios, ya que la rentabilidad potencial está limitada por un umbral superior, el llamado "tope".
- Los certificados exprés también siguen un perfil de pago predefinido. El rendimiento del activo subyacente se controla en determinados momentos. Si el activo subyacente cotiza por encima del precio de partida, el inversor o inversora recibe un pago igual al valor nominal del certificado más un importe exprés definido. Si el activo subyacente está por debajo del precio de salida, este análisis se repite en la siguiente fecha de observación. En caso de pérdidas de precios, se puede prever un colchón de seguridad para proteger al inversor o inversora contra los retrocesos de precios hasta un nivel predeterminado. Sin embargo, si los precios del activo subyacente caen más allá de este nivel, el inversor o inversora se expone al mismo riesgo que con una inversión directa en el activo subyacente.
- Como un certificado de participación clásico, los certificados de índice se basan en una acción, un valor, una materia prima u otro tipo de índice. Siguen la evolución del índice subyacente de forma unitaria. Por lo tanto, son especialmente adecuados para los inversores o inversoras que desean aplicar la estrategia de inversión de un índice específico. Una alternativa a los certificados sobre índices son los fondos sobre índices, que también siguen un índice. Los certificados sobre índices suelen tener costes más bajos que los fondos sobre índices, pero están asociados a riesgos adicionales.
- Si el certificado se basa en un índice bursátil, es importante determinar si el certificado se refiere a un índice de rendimiento o a un índice de precios. En el caso de un índice de rendimiento, se incluyen los pagos de dividendos, mientras que en el caso de un índice de precios no se incluyen. En el caso de los índices que no cotizan en la moneda nacional del inversor, también existe un riesgo de cambio. Sin embargo, esto puede excluirse con los llamados certificados de índice quanto.
- Los certificados de cesta representan una cesta de acciones u otros productos de inversión y son una variación de los certificados de índice. Los certificados difieren en

  cuanto a la distribución de dividendos, el mecanismo para mantener la composición de la cesta y la comisión de gestión que se cobra por ello.

Otra forma de instrumentos financieros complejos son los llamados ETF complejos. De forma análoga a los derivados descritos anteriormente, los ETFs complejos pueden, dependiendo de su estructura, conseguir también un efecto de apalancamiento (por ejemplo, los ETFs apalancados) y/o una participación inversa en el rendimiento del activo subyacente (por ejemplo, los ETFs cortos). Además de los riesgos de todos los demás instrumentos financieros complejos, así como de los riesgos especiales de la réplica sintética de los ETFs ya mencionados, los ETFs complejos pueden conllevar también el riesgo especial derivado del reajuste diario del factor de apalancamiento o corto. El hecho de que el rendimiento se calcule diariamente con respecto al precio de cierre del activo subyacente respectivo del día anterior da lugar a una dependencia de la trayectoria. Aunque el subyacente se haya movido lateralmente durante varios días, el ETF puede sufrir pérdidas.

IV. Funcionamiento y riesgos del comercio de valores

1. General

Las órdenes de compra y venta serán ejecutadas por el banco depositario de acuerdo con sus condiciones especiales para las operaciones de valores y su política de ejecución. Si las órdenes son colocadas por un gestor de activos, también deberán observarse sus principios

de selección o ejecución. Además, las respectivas políticas de conflicto de intereses pueden contener disposiciones pertinentes. Si es necesario, las órdenes del cliente o clienta pueden combinarse con órdenes de otros clientes y clientas cuando son ejecutadas por un tercero. Las denominadas órdenes agregadas permiten una negociación rentable de valores y, por tanto, en principio también son ventajosas para el cliente o clienta, ya que sin ellas sería imposible prestar un servicio rentable a un gran número de clientes y clientas. Sin embargo, en casos individuales, las órdenes agregadas también pueden ser desventajosas para el cliente o clienta individual. Pueden, por ejemplo, tener un impacto negativo en los precios del mercado o llevar a una asignación reducida para el cliente o clienta individual debido a un volumen de órdenes excesivamente grande.

2. Comisión y precio fijo

Las disposiciones de valores realizadas para el inversor o inversora por un tercero pueden, entre otras cosas, llevarse a cabo mediante operaciones a precio fijo o a comisión. En una operación a precio fijo, el tercero (por ejemplo, el banco) vende o compra los valores pertinentes directamente al cliente o clienta o de ~~el~~él o ella, a un precio acordado. En una operación con comisión, el tercero compra o vende los valores pertinentes por cuenta del cliente o clienta, de modo que las condiciones acordadas con la contraparte (es decir, el comprador o compradora, o el vendedor o vendedora) se atribuyen económicamente al cliente o clienta.

3. Comercio de valores

La negociación de valores puede llevarse a cabo en bolsas de valores o en centros de negociación extrabursátiles, como la negociación interbancaria o los sistemas multilaterales de negociación:

- Las bolsas de valores son mercados centralizados y organizados para la negociación de valores y otros instrumentos financieros que están regulados y supervisados por organismos reconocidos por el Estado. Estas bolsas reúnen la oferta y la demanda de un gran número de participantes en el mercado. En las bolsas de valores se negocia regularmente; los valores admitidos a cotización en la bolsa se negocian en consecuencia. La negociación y la fijación de precios están reguladas. Los distintos tipos de bolsas pueden diferenciarse según, entre otras cosas, la densidad de la regulación (mercado regulado o mercado extrabursátil) y el tipo de negociación (negociación en el parqué o sistema de negociación electrónica). En Alemania, la negociación de valores en bolsa tiene lugar en varias bolsas. La negociación se realiza mayoritariamente a través de sistemas electrónicos de negociación. El cumplimiento de las normas previamente definidas es controlado por la autoridad supervisora de la bolsa.

- La negociación fuera de la bolsa, que también se denomina negociación directa o negociación OTC ("*over the counter*"), se refiere a cualquier negociación que tenga lugar fuera de una bolsa. En este caso, el inversor o inversora puede negociar directamente con el emisor o con un creador de mercado, por ejemplo.

3.1. Precios

En la negociación en el parqué, el llamado corredor principal determina el precio correspondiente, ya sea en el marco de la negociación variable o según un precio único. A la hora de determinar el precio unitario, se aplica el principio de la mayor ejecución. Esto significa que se determina como precio de ejecución el precio al que se produce el mayor volumen de negocio con el menor excedente. En la negociación electrónica, el precio lo determinan los sistemas electrónicos de acuerdo con ciertas reglas y, por lo general, también de acuerdo con el principio de máxima ejecución. Con el fin de aumentar la negociabilidad de los valores menos líquidos y, por tanto, la posibilidad de concluir las operaciones, las bolsas permiten a los emisores o a terceros encargados por ellos proporcionar liquidez adicional. Para ello, las bolsas celebran contratos con bancos, empresas de corretaje o casas de comercio de valores. Como creadores de mercado, se comprometen a presentar ofertas de compra y venta (cotizaciones) de los valores que gestionan de forma continua. Una cotización es un precio de compra y venta de un valor. El precio de oferta más bajo indica el precio al que el inversor o inversora puede vender el valor; el precio de demanda más alto corresponde al precio al que el inversor o inversora puede comprar el valor.

3.2. Instrucciones

Las órdenes de compra y venta son ejecutadas por el banco depositario de acuerdo con sus condiciones especiales para las operaciones de valores y su política de ejecución. Sin embargo, las instrucciones del cliente o clienta tienen prioridad. Estas instrucciones pueden especificar límites de precio y de tiempo (límites, período de validez o suplementos de límite). De este modo, el cliente o clienta puede "afinar" la orden correspondiente. A continuación, se explicarán ejemplos de instrucciones especialmente relevantes:

- **Orden de mercado:** ~~La~~la orden de mercado se refiere a una orden según la cual se debe comprar o vender un valor al siguiente precio posible. En el caso de las órdenes de compra, se trata del precio de venta más bajo y, en el caso de las órdenes de venta, del precio de compra más alto. Si estos precios de compra o de venta no tienen un número suficiente de unidades, las unidades restantes se compran o venden al siguiente precio respectivo hasta que se procesa finalmente todo el número de unidades de la orden. Sin embargo, como el inversor o inversora no especifica un límite de precio, también se conoce como orden ilimitada. Las órdenes de mercado suelen ejecutarse con relativa rapidez. Sin embargo, existe el riesgo de que la orden se ejecute a un precio peor que el deseado.
- **Orden limitada:** ~~Con~~con una orden limitada, siempre se establece un precio que determina el límite (superior o inferior) para una compra o venta. Por lo tanto, la ejecución tiene lugar al precio deseado o a un precio mejor. Si no se alcanza el precio fijado como límite, una orden limitada puede no ejecutarse dentro del periodo de validez de la orden.
- **Orden de stop-loss:** ~~La~~la orden stop-loss es una orden de venta que ordena al banco la venta automática de un valor tan pronto como se alcance un nivel de precio especificado por el cliente o clienta por debajo de la cotización bursátil actual. Sin embargo, la orden stop-loss no garantiza que el valor se venda al nivel de precio deseado. La orden se limita a desencadenar una orden cuando se alcanza el nivel de precio especificado, que se introduce en la negociación como una orden de mercado.

También son posibles las instrucciones basadas en el tiempo; en este caso, el inversor o inversora especifica en particular el tiempo de validez de la orden. Sin instrucciones adicionales, las órdenes de mercado suelen estar limitadas al día de negociación concreto, mientras que las órdenes limitadas pueden ser válidas, por lo general, hasta un año si no son canceladas por el inversor o inversora con antelación.

4. Riesgos específicos

- **Riesgo de transmisión:** ~~S~~si el inversor o inversora no da órdenes inequívocas, existe el riesgo de que se produzcan errores en la ejecución de la orden.

- **Falta de liquidez en el mercado:** ~~En~~en caso de falta de liquidez en el mercado, la orden correspondiente del inversor o inversora no puede ejecutarse o sólo puede ejecutarse con retraso. Por ejemplo, puede ocurrir que no se encuentre ningún comprador para las acciones del inversor o inversora en caso de venta. El riesgo depende especialmente del tipo de valor. Las acciones de las empresas del DAX, por ejemplo, son muy líquidas, mientras que las acciones negociadas en el llamado mercado extrabursátil no regulado pueden ser muy ilíquidas.
- **Riesgo de precio:** ~~Puede~~puede haber un cierto periodo de tiempo entre la colocación y la ejecución de una orden. Esto puede dar lugar a que la cotización bursátil evolucione negativamente mientras tanto.
- **Suspensión de la negociación y otras medidas de protección:** ~~La~~la negociación bursátil puede suspenderse si se pone en peligro temporalmente la negociación bursátil ordenada o si parece necesario para proteger a los inversores o inversoras. Además, la negociación puede interrumpirse debido a un aumento de la volatilidad de las cotizaciones bursátiles (las denominadas interrupciones de la volatilidad). En el caso de una suspensión de precios en la bolsa de referencia, la orden del cliente o clienta, de comprar o vender el valor en cuestión no se ejecuta y expira.
- **Órdenes agregadas:** ~~Las~~las órdenes agregadas pueden tener un impacto negativo en el precio del mercado o dar lugar a una asignación reducida para el inversor o inversora individual debido a un volumen de órdenes excesivo. En este último caso, se aplican los principios de asignación de órdenes del banco depositario y, en su caso, del gestor de

activos, que rigen la correcta asignación de las órdenes y operaciones agrupadas, teniendo en cuenta la influencia del volumen y el precio en la asignación y la ejecución parcial de las órdenes.

- **Riesgos en el contexto de las operaciones en el mismo día (llamadas *day trading*):** ~~La~~la compra y venta de un instrumento financiero en el mismo día de negociación se denomina "*day trading*". El objetivo es aprovechar las pequeñas fluctuaciones de precios a corto plazo. Además del riesgo de fluctuaciones de precios bruscas y a corto plazo, existe en este caso en particular el riesgo de un aumento de los costes. Además de las posibles comisiones, hay que tener en cuenta la diferencia entre los diferenciales de compra y venta para cada combinación de compra/venta.

V. Funcionamiento y riesgos de los servicios de inversión

Se ofrecen varios servicios de inversión. Antes de que los inversores o inversoras se decidan por una oferta, es muy importante entender las diferencias y los riesgos típicos asociados y los conflictos de intereses.

1. Operaciones de ejecución y no de asesoramiento

En el caso de las operaciones de sólo ejecución, el banco depositario se limita a actuar a instancias del cliente o clienta en la ejecución de las órdenes. No se realiza ningún tipo de asesoramiento o evaluación de la conveniencia o idoneidad. Debido a la normativa legal, las operaciones de sólo ejecución sólo pueden llevarse a cabo para instrumentos financieros no complejos (por ejemplo, acciones, instrumentos del mercado monetario, bonos o fondos de inversión). El cliente o clienta, recibe una confirmación de la ejecución de la orden, que contiene todos los detalles relevantes de la transacción.

Una operación sin asesoramiento es aquella en la que el cliente o clienta toma una decisión de inversión sin haber recibido previamente una recomendación de inversión por parte de un banco. El deber de exploración del banco se reduce considerablemente en comparación con el asesoramiento de inversión o la gestión de patrimonio. Sin embargo, a diferencia de las operaciones de ejecución, existe al menos una obligación limitada de exploración, así como la obligación de realizar una evaluación de la idoneidad.

2. Corretaje de inversiones y corretaje de contratos

En el caso del corretaje de contratos, no se ofrece asesoramiento al cliente o clienta. Simplemente se le ofrece la posibilidad de comprar o vender un instrumento financiero. No se requiere una evaluación de la idoneidad del instrumento financiero para el cliente o clienta y, por lo tanto, no tiene lugar, o sólo de forma limitada. La publicidad de un instrumento financiero

específico o de un grupo de instrumentos durante el proceso de intermediación puede dar al cliente o clienta la falsa impresión de que el servicio es un asesoramiento de inversión.

La intermediación de inversiones consiste en la aceptación y transmisión de órdenes de clientes y clientas relativas a la compra o venta de instrumentos financieros. La intermediación de inversiones suele concluirse sobre la base de explicaciones verbales del concepto de inversión, eventualmente con la entrega de prospectos u otros documentos de venta. El intermediario de inversiones no tiene un poder expreso del cliente o clienta y es sólo un mensajero.

El corretaje de contratos, por su parte, significa la compra o venta de instrumentos financieros en nombre de un tercero por cuenta de un tercero. En este caso, las órdenes de los clientes y clientas se tramitan a través de un tercero (corredor de contratos). Por lo tanto, los corredores de contratos actúan como representantes con el correspondiente poder de representación de sus clientes y clientas. El contrato se celebra directamente entre el cliente o clienta y el comprador o vendedor de los instrumentos financieros.

3. Asesoramiento en materia de inversiones

Por asesoramiento en materia de inversión se entiende la prestación de recomendaciones personales a un cliente o clienta para comprar o vender instrumentos financieros, ya sea a petición del cliente o clienta, o por iniciativa del asesor de inversiones. El asesor está obligado a evaluar la idoneidad de la inversión recomendada para el cliente o clienta, teniendo en cuenta sus objetivos de inversión, su situación financiera, su propensión al

riesgo y sus conocimientos y experiencia. Sin embargo, la decisión de aplicar la recomendación del asesor debe ser tomada por el cliente o clienta.

Existen básicamente dos modelos de remuneración: el asesoramiento basado en honorarios y el asesoramiento basado en comisiones. La remuneración de ambos tipos de asesoramiento en materia de inversión encierra un potencial de conflicto. En el caso del asesoramiento basado en honorarios, se suele facturar directamente al cliente o clienta, por el servicio de asesoramiento en función del tiempo. Esto incentiva al asesor a facturar el mayor número posible de horas de asesoramiento. En el caso del asesoramiento basado en comisiones, el servicio no se factura directamente al cliente o clienta porque el asesor recibe una comisión de venta de su empleador o del fabricante del instrumento financiero (por ejemplo, de un gestor de fondos o del emisor de un producto estructurado). Esto conlleva el riesgo de que no se ofrezca al cliente o clienta el valor más adecuado para él, sino el más lucrativo para el asesor.

4. Gestión del patrimonio

La gestión del patrimonio (también conocida como gestión de carteras financieras o de activos) difiere de los servicios de inversión descritos anteriormente. Mientras que la gestión del patrimonio se diferencia de los servicios de intermediación en que el interés del inversor o inversora (en contraposición al interés de la persona que busca el capital) es decisivo, puede distinguirse de los servicios de asesoramiento tanto por la autoridad de disposición concedida para los activos del inversor o inversora como por la naturaleza del contrato, que se pretende que tenga una duración (determinada). La gestión del patrimonio tiene en común con el asesoramiento en materia de inversión que tanto el gestor del patrimonio como el asesor de inversiones deben examinar la idoneidad de la inversión para el cliente o clienta, teniendo en cuenta sus objetivos de inversión, su situación financiera, su propensión al riesgo y sus conocimientos y experiencia.

El gestor del patrimonio recibe del cliente o clienta la autoridad para tomar decisiones de inversión a su propia discreción si le parecen prudentes para la gestión de los activos del cliente o clienta. En la toma de decisiones de inversión, el gestor patrimonial no tiene que pedir instrucciones al cliente o clienta, pero está vinculado a las directrices de inversión previamente acordadas que regulan sus poderes, así como la naturaleza y el alcance del servicio.

La gestión del patrimonio es normalmente un servicio destinado a la acumulación o conservación de activos a largo plazo. Por tanto, el cliente o clienta debe tener un horizonte de inversión a largo plazo, ya que esto aumenta la probabilidad de que la cartera pueda recuperarse en caso de rendimiento negativo. Es aconsejable someter a la gestión del

patrimonio únicamente los fondos que no se necesiten para cubrir los gastos de subsistencia a corto y medio plazo o para hacer frente a otras obligaciones.

La gestión del patrimonio también implica una serie de riesgos para la situación financiera del cliente o clienta. Aunque el gestor del patrimonio está obligado a actuar siempre en el mejor interés del cliente o clienta, pueden producirse decisiones erróneas e incluso una mala conducta. Incluso en ausencia de intención o negligencia, la evolución general del mercado puede provocar desviaciones de las directrices de inversión acordadas. Los riesgos generales de la inversión, así como los riesgos especiales de ~~las clases~~los tipos de activos relacionados, también se aplican en el caso de la gestión de patrimonios.

VIII. Divulacion de informacion relativa a la sostenibilidad (Spanish Version)

DIVULGACIÓN DE INFORMACIÓN RELATIVA A LA SOSTENIBILIDAD

De conformidad con el Reglamento (UE) 2019/2088 y el Reglamento (UE) 2020/852
A partir de: ~~diciembre de 2022~~marzo 2023, versión n.º ~~4~~5

1. Explicaciones generales

Los Reglamentos (UE) 2019/2088 y (UE) 2020/852, incluidos los respectivos suplementos, exigen a los participantes en los mercados financieros determinadas divulgaciones sobre la sostenibilidad. Con este documento, Scalable Capital GmbH (~~"~~“**Scalable Capital**~~"~~”), como participante en el mercado financiero, cumple con estos requisitos de divulgación.

Scalable Capital es una empresa de inversión que ofrece, entre otros, la gestión de carteras (gestión patrimonial) a sus clientes. Scalable Capital ofrece varios tipos de estrategias de inversión bajo diferentes marcas (Scalable Capital, Oskar y Gerd Kommer Capital) como parte de sus servicios de gestión de carteras. En tanto que es necesario, se hace a continuación una distinción entre estas diferentes ofertas.

Este documento se proporciona a las partes interesadas como información precontractual en el contexto del inicio del contrato. Dado que el contenido de este documento se modifica ocasionalmente, en particular para cumplir con los requisitos legales u otros requisitos reglamentarios, la versión más reciente se encuentra siempre disponible en el pie de página, bajo el nombre de «Sostenibilidad» en ~~el sitio~~los sitios web de Scalable Capital, Oskar y Gerd Kommer Capital.

2. No se tienen en cuenta los efectos adversos de las decisiones de inversión en los factores de sostenibilidad

Las decisiones de inversión pueden tener impactos adversos en el medio ambiente (por ejemplo, el clima, el agua o la biodiversidad), en temas sociales y laborales, y también pueden ser perjudiciales en la lucha contra la corrupción y el soborno. Scalable Capital se esfuerza por cumplir con sus responsabilidades como empresa de inversión y por ayudar a evitar esos impactos adversos a nivel corporativo.

Dado que, a día de la fecha de publicación de este documento, los requisitos normativos pertinentes (cuyo objeto es, entre otros, esta divulgación obligatoria) aún no se han publicado en su totalidad y de forma vinculante, o que no se dispone de las fuentes de datos fiables requeridas, Scalable Capital tampoco puede hacer una declaración vinculante en este momento en el sentido de que se tengan en cuenta (y de qué manera) los impactos adversos de las decisiones de inversión sobre los factores relacionados con la sostenibilidad.

Por lo tanto, Scalable Capital declara no considerar los impactos adversos de las decisiones de inversión sobre los factores relacionados con la sostenibilidad de manera vinculante a nivel de entidad hasta nuevo aviso. Tan pronto como se publiquen los requisitos reglamentarios pertinentes de forma completa y vinculante, y se disponga de las fuentes de datos fiables necesarias, Scalable Capital revisará estos requisitos, reevaluará y, si es necesario, ajustará su posición con respecto a los impactos adversos de las decisiones de inversión sobre los factores relacionados con la sostenibilidad.

3. Información relativa a la sostenibilidad en la información precontractual y en los sitios

web

3.1. Estrategias para incorporar los riesgos de sostenibilidad en general

Todos los tipos de estrategias de inversión de Scalable Capital tienen en común que aspiran a una inversión rentable y basada en reglas. Sin embargo, los criterios de sostenibilidad solo se tienen en cuenta (sin tener como objetivo una inversión sostenible) en el contexto de las estrategias de inversión sostenible mencionadas en la cláusula 3.2. Con esta gama de diferentes tipos de estrategias de inversión, Scalable Capital ofrece a sus clientes la posibilidad de elegir también con respecto a la consideración de las características medioambientales o sociales.

Las condiciones medioambientales, los trastornos sociales y/o la mala gobernanza de las empresas pueden repercutir negativamente en el valor de las propiedades de inversión de diversas maneras. Estos riesgos de sostenibilidad pueden, por ejemplo, tener un impacto directo en los activos netos, la posición financiera y los resultados de las operaciones, así como en la reputación de las empresas (como objetos de inversión) o efectos indirectos, a más largo plazo, en los modelos de negocio y en sectores económicos enteros (**"Riesgos de Sostenibilidad"**). Estos Riesgos de Sostenibilidad se aplican generalmente a todos los tipos de estrategias de inversión que ofrece Scalable Capital. ~~Sin embargo~~En lo que refiere a las estrategias de inversión no sostenibles, los Riesgos ~~de Sostenibilidad se mitigan a través del~~ grado de diversificación (véase también la cláusula 3.4.1). Para las estrategias de inversión sostenibles, Scalable Capital ha desarrollado estrategias adecuadas ~~para las estrategias de inversión sostenible~~ con el fin de poder limitar los Riesgos de Sostenibilidad. Las estrategias de inversión sostenible tampoco tienen como objetivo una inversión sostenible (como sería el caso de los denominados productos verde oscuro o *dark- green* en inglés), sino que solo tienen en cuenta las características medioambientales o sociales en la decisión de inversión (los denominados productos verde claro o *light-green* en inglés).

Las estrategias de Scalable Capital para la consideración de los Riesgos de Sostenibilidad también se incorporan a las directrices organizativas internas de la empresa. La observancia y el cumplimiento de estas directrices son un requisito previo para una evaluación positiva del rendimiento laboral de los empleados y es la base para el desarrollo profesional, así como para el desarrollo de una remuneración adecuada. En este sentido, la política de remuneración de Scalable Capital está en consonan~~cia con nuestras estrategias de inclusión~~ del Riesgo de Sostenibilidad.

3.2. Diferenciación de las estrategias de inversión con respecto a la sostenibilidad

Scalable Capital distingue entre las estrategias de inversión sostenible (con consideración de las características medioambientales o sociales, "Sostenibles") y aquellas estrategias en las que no se presta especial atención a las características medioambientales o sociales ("No Sostenibles"). Además de este documento, que, como se explica en la cláusula 1, está siempre disponible en el sitio web de Scalable Capital, Oskar y Gerd Kommer Capital; y de las Directrices de Inversión, también puede obtenerse más información en los sitios web que se indican en la siguiente tabla:

Estrategia de inversión (producto financiero)	Marca	Más información
~~Estrategias de inversión sostenible~~		

Estrategias de inversión sostenible Global (ASG) (opcional más oro -*plus Gold*- o cripto - *plus Crypto*-)Scalable Capitalhttps://de.scalable.capital/vermoegensve rwaltung-esg		
Protección del clima	Scalable Capital	https://de.scalable.capital/vermoegensve rwaltung-klimaschutz
Oskar 50 a 90 y Oskar VL	Oskar	https://www.oskar.de/nachhaltigkeit/
Estrategias de inversión no sostenible		
Estrategias de inversión con gestión del riesgo (VaR)	Scalable Capital	https://de.scalable.capital/vermoegensve rwaltung-dynamisch
Criptomonedas (*Crypto*)	Scalable Capital	https://de.scalable.capital/vermoegensve rwaltung-crypto
Allweather (opcional más *Crypto*-)	Scalable Capital	https://de.scalable.capital/vermoegensve rwaltung-allwetter
Value	Scalable Capital	https://de.scalable.capital/vermoegensve rwaltung-value
PIB Global	Scalable Capital	https://de.scalable.capital/vermoegensve rwaltung-bip
Global Clásica	Scalable Capital	https://de.scalable.capital/vermoegensve rwaltung-weltportfolio
InterestInvest	Scalable Capital	https://de.scalable.capital/vermoegensve rwaltung-zinsinvest
Megatendencias (*Megatrends*)	Scalable Capital	https://de.scalable.capital/vermoegensve rwaltung-megatrends
Estrategias de inversión Oskar Pro Value y Dividendo, Megatendencias y Crypto	Oskar	https://www.oskar.de/pro/
Estrategias de inversión bajo la marca Gerd Kommer Capital	Gerd Kommer Capital	https://www.gerd-kommer - capital.de/robo-advisor/

3.3. Estrategias de inversión sostenible

3.3.1 Información precontractual para los productos financieros mencionados en el artículo 8 del Reglamento (UE) 2019/2088.

Inversión sostenible significa una inversión en una actividad económica que contribuya a un objetivo medioambiental

~~¿Este producto financiero tiene un objetivo de inversión sostenible?~~	
~~☐ Sí~~	~~☐ ☑ No~~
~~☐ Realizará como mínimo la proporción siguiente de **inversiones sostenibles con un objetivo medioambiental**: %~~ ~~☐ en actividades económicas que pueden considerarse medioambientalmente sostenibles con arreglo a la taxonomía de la UE.~~ ~~☐ en actividades económicas que no pueden considerarse medioambientalmente sostenibles con arreglo a la taxonomía de la UE.~~ ~~☐ Realizará como mínimo la proporción siguiente de **inversiones sostenibles con un objetivo social**: %~~	~~☐ **Promueve características medioambientales o sociales** y, aunque no tiene como objetivo una inversión sostenible, tendrá como mínimo un % de inversiones sostenibles.~~ ~~☐ con un objetivo medioambiental en actividades económicas que puedan considerarse medioambientalmente sostenibles con arreglo a la taxonomía de la UE~~ ~~☐ con un objetivo medioambiental en actividades económicas que no puedan considerarse medioambientalmente sostenibles con arreglo a la taxonomía de la UE~~ ~~☐ con un objetivo social~~ ~~☑ Promueve características medioambientales o sociales pero **no realizará ninguna inversión sostenible.**~~

Nombre del producto: Estrategias de inversión sostenible según el cuadro 3.2
Identificador de entidad legal (LEI-Code): 391200Y3EUNL4LTXRP94

Características medioambientales o sociales

¿Este producto financiero tiene un objetivo de inversión sostenible?	
☐ Sí	☐ ☑ No
☐ Realizará como mínimo la proporción siguiente de **inversiones sostenibles con un objetivo medioambiental**: % ☐ en actividades económicas que pueden considerarse medioambientalmente sostenibles con arreglo a la taxonomía de la UE. ☐ en actividades económicas que no pueden considerarse	☐ **Promueve características medioambientales o sociales** y, aunque no tiene como objetivo una inversión sostenible, tendrá como mínimo un % de inversiones sostenibles. ☐ con un objetivo medioambiental en actividades económicas que puedan considerarse medioambientalmente

La **taxonomía de la UE** es un sistema de clasificación previsto en el Reglamento (UE)

¿Qué características medioambientales o sociales promueve este producto financiero?

Scalable Capital invierte en fondos cotizados (ETFs) y, en su caso, en valores cotizados que siguen la evolución de las materias primas (*exchange-traded commodities* o ETCs) o de otro activo subyacente, por ejemplo, las criptomonedas (*exchange-traded products* o ETPs). Además de los criterios de selección habituales (por ejemplo, bajos costes, alta liquidez y amplia diversificación), se tienen en cuenta los tres aspectos de la sostenibilidad (medioambiental, social y de gobierno corporativo) a la hora de seleccionar los

instrumentos financieros. Scalable Capital selecciona principalmente ETFs, ETCs u otros ETPs cuya composición tiene en cuenta determinados estándares ASG, es decir, cuya política de inversión tiene como objetivo evitar o reducir los Riesgos de Sostenibilidad utilizando métodos adecuados y reconocidos de selección, y elaboración de carteras. La información sobre los indicadores de sostenibilidad que se tienen en cuenta puede obtenerse, en particular, de los respectivos emisores (véase también la sección siguiente).

Scalable Capital no ha designado un índice de referencia para determinar las características medioambientales o sociales que promueve el producto financiero. Sin embargo, la política de inversión del respectivo ETF, ETC u otro ETP suele ser especificada por el fabricante del producto a través de la selección de un índice de referencia apropiado (identificado por las siglas ASG o RSC, ESG y SRI respectivamente por sus siglas en inglés). MSCI, FTSE, Solactive o S&P suelen ser los proveedores de índices. La información sobre la política de inversión, el índice de referencia y su método de cálculo puede encontrarse en la documentación del respectivo instrumento financiero. Scalable Capital señala que los índices de referencia seleccionados por los fabricantes de los productos pueden, por su diseño, excluir únicamente a las empresas que realizan determinadas actividades empresariales que no son compatibles con los criterios ASG si estas actividades superan los límites establecidos por el proveedor del índice. Por lo tanto, el grado en el que se evitan los Riesgos de Sostenibilidad puede diferir de la evaluación ética personal del o las clientes.

Los indicadores de sostenibilidad miden cómo se alcanzan las características medioambientales o sociales que promueve el producto

¿Qué indicadores de sostenibilidad se utilizan para medir la consecución de cada una de las características medioambientales o sociales promovidas por este producto financiero?

Tal y como se describe en el apartado **«¿Qué características medioambientales o sociales se promueven con este producto financiero?»**, Scalable Capital selecciona ETFs, ETCs u otros ETPs cuya composición tiene en cuenta determinados estándares ASG, es decir, cuya política de inversión ya tiene como objetivo evitar o reducir los Riesgos de Sostenibilidad utilizando métodos de selección y elaboración de carteras adecuados y reconocidos. Por regla general, se pueden tener en cuenta, entre otros, los siguientes indicadores:

Medio ambiente (Environmental)

- Exclusión de las empresas cuya principal fuente de ingresos es la generación de energía basada en el carbón térmico; y
- Exclusión de las empresas dedicadas a la extracción de petróleo de

arenas bituminosas o a la minería de arenas bituminosas; y
- Posible exclusión de empresas con altas emisiones de gases de efecto invernadero.

Social (Social)

- Exclusión de las empresas cuya principal fuente de ingresos es la venta o distribución de productos derivados del tabaco; y
- Exclusión de las empresas que participan en negocios con armas civiles y socialmente controvertidas, o con armas nucleares; y

- El cumplimiento de altos estándares de las normas de salud y seguridad en el trabajo.

Gobierno corporativo (Governance)

- El cumplimiento de los principios (incluido el cumplimiento de los derechos humanos) del Pacto Mundial de las Naciones Unidas; y
- El cumplimiento de la independencia del consejo de administración; y
- Consideración de las violaciones de las normas de competencia y de las leyes de corrupción.

Algunos proveedores, como MSCI, calculan las llamadas calificaciones ASG, que evalúan el grado en que las empresas tienen en cuenta los indicadores de sostenibilidad en las áreas de medio ambiente, asuntos sociales y gobierno corporativo. Estas calificaciones ASG son a su vez consideradas por Scalable Capital en la selección de instrumentos financieros.

***** Inicio de la publicación obligatoria: declaración para los productos financieros a que se refiere el artículo 6, párrafo primero, del Reglamento (UE) 2020/852 *****

La taxonomía de la UE establece un principio de "no causar un perjuicio significativo" por el cual las inversiones alineadas con la taxonomía no deben perjudicar significativamente los objetivos de la taxonomía de la UE y va acompañado de criterios específicos de la UE.

El principio de "no causar un perjuicio significativo" se aplica únicamente a las inversiones subyacentes al producto financiero que cumplen los criterios de la UE para las actividades económicas medioambientalmente sostenibles. Las inversiones subyacentes al resto del producto financiero no tienen en cuenta los criterios de la UE para las actividades económicas medioambientalmente sostenibles.

Cualquier otra inversión sostenible tampoco debe perjudicar significativamente ningún objetivo medioambiental o social.

***** Fin de la publicación obligatoria: declaración para los productos financieros a que se refiere el artículo 6, párrafo primero, del Reglamento (UE) 2020/852 *****

Explicación de la publicación obligatoria: Como se mencionó al principio, las estrategias de inversión sostenible no tienen como objetivo las inversiones sostenibles en el sentido del Reglamento (UE) 2019/2088 y los criterios de la UE para las actividades económicas ambientalmente sostenibles, ni tampoco una proporción mínima de dichas inversiones (no existen los llamados productos verde oscuro o *Dark-Green*). Esta divulgación obligatoria expresa, en consecuencia, que solo si se tienen en cuenta los criterios de la UE para las actividades económicas ambientalmente sostenibles (productos verde

oscuro o *Dark-Green*, o proporción mínima), se aplicaría el principio de "no causar un perjuicio significativo" (es decir, la exclusión de las inversiones que afectan negativamente a los objetivos de sostenibilidad) de conformidad con la legislación de la UE.

¿Tiene en cuenta este producto financiero las principales incidencias adversas sobre los factores de sostenibilidad?

☐ Sí

☑ No. Aunque los principales impactos adversos sobre los factores de sostenibilidad son considerados implícitamente, en particular a través de los criterios de exclusión pertinentes en la selección de los ETF (adiciones como ASG o RSC, EST y SRI respectivamente por sus siglas en inglés), esto no satisface con suficiente certeza los requisitos de los reglamentos pertinentes de la UE.

Estos criterios de exclusión estándar del sector (véase también la sección «**¿Qué indicadores de sostenibilidad se utilizan para medir la consecución de cada una de las características medioambientales o sociales promovidas por este producto financiero?»)** son parcialmente congruentes con los indicadores de las Principales Incidencias Adversas (PIA) de los respectivos reglamentos de la UE, en particular:

- Porcentaje de consumo y producción de energía no renovable.
- Exposición a armas controvertidas (minas antipersona, municiones de racimo, armas químicas y biológicas).
- Violación de los principios del Pacto Mundial de la ONU y de las Directrices de la Organización para la Cooperación y el Desarrollo Económico (OCDE) para empresas multinacionales.

Además, los primeros fabricantes de los productos declaran explícitamente la consideración de estos indicadores PIA en sus divulgaciones. Scalable Capital supervisará el desarrollo ulterior de la norma industrial, la disponibilidad y la resistencia de estas divulgaciones y, en caso de una conclusión positiva correspondiente, ajustará la explicación de la consideración de los principales efectos adversos sobre los factores de sostenibilidad en consecuencia, si es necesario.

Las **principales incidencias adversas** son las incidencias negativas más importantes de las decisiones de inversión sobre los factores de sostenibilidad relativos a asuntos medioambientales , sociales y laborales, al respeto de los derechos humanos, y a la lucha contra la corrupción y el

¿Qué estrategia de inversión sigue este producto financiero?

Las estrategias de inversión sostenible se basan en una asignación estratégica de activos con especial consideración de los aspectos de sostenibilidad. La máxima diversificación entre regiones y tipos de activos debe lograrse mediante el uso predominante de instrumentos financieros que siguen los índices de referencia del mercado. El parámetro clave para la gestión de la cartera es la cuota de participación especificada por el o la cliente.

Los aspectos de sostenibilidad y, por lo tanto, también la inclusión de los Riesgos de Sostenibilidad, se tienen en cuenta en las estrategias de inversión mediante el uso de instrumentos financieros para los que se reconocen determinadas normas ASG. Esto se consigue mediante la no inclusión de determinadas empresas (como objetos de inversión) en la selección y construcción de la cartera de los fabricantes de los productos debido al

La **estrategia de inversión** orienta las decisiones de inversión sobre la base de factores, como los objetivos de inversión y la tolerancia al

Las prácticas de **buena gobernanza gobierno** incluyen estructuras de buena gestión,

incumplimiento de las normas ASG reconocidas. Por lo tanto, las estrategias de inversión sostenible promueven la sostenibilidad en los ámbitos medioambiental, social y de gobierno corporativo, pero no tienen como objetivo una inversión sostenible en el sentido del Reglamento (UE) 2019/2088 y los criterios de la UE para las actividades económicas ambientalmente sostenibles, ni una proporción mínima de dichas inversiones. Scalable Capital presta atención a un etiquetado adecuado a la hora de seleccionar los productos y revisa el ámbito de inversión de forma continua. Scalable Capital también se remite (además de lo anterior) a las declaraciones de sus respectivas

fiscales.

Directrices de Inversión de la *Documentación del cliente*, así como a la información ofrecida sobre las estrategias de inversión sostenible en los sitios web mencionados en la cláusula 3.2. En lo que respecta a los instrumentos financieros utilizados y sus características medioambientales o sociales específicas, o sus objetivos de inversión sostenible, así como los métodos para evaluar, medir y supervisar las características y los impactos, Scalable Capital se remite a la información proporcionada por los respectivos fabricantes de los productos. Scalable Capital también se remite a la información proporcionada por los respectivos fabricantes de los productos para conocer las fuentes de datos, los criterios de valoración de los activos subyacentes, así como los indicadores de sostenibilidad pertinentes utilizados para medir las características medioambientales o sociales, o los impactos globales de la sostenibilidad.

El perfil de riesgo general de las estrategias de inversión sostenible que ofrece Scalable Capital es fundamentalmente similar al de las carteras de referencia convencionales. Esto se debe a la elaboración de los índices de referencia utilizados por los instrumentos financieros, que tienen como objetivo lograr una ponderación equivalente, en la medida de lo posible, en cuanto a los distintos sectores económicos en comparación con sus homólogos convencionales. Sin embargo, los riesgos de sostenibilidad se reducen al centrarse en las empresas con altas calificaciones ASG y excluir los sectores controvertidos. En cualquier caso, el enfoque sostenible también limita el tipo y el número de opciones de inversión disponibles para los instrumentos financieros. Por esta razón, las estrategias de inversión sostenible pueden tener un rendimiento inferior al de las estrategias de inversión con criterios de selección tradicionales. No es posible realizar una evaluación cuantitativa sólida de los diferentes riesgos de sostenibilidad *ex ante.*

¿Cuáles son los elementos vinculantes de la estrategia de inversión utilizados para seleccionar las inversiones dirigidas a lograr cada una de las características medioambientales o sociales que promueve este producto financiero?

Como se describe en la sección **«¿Qué estrategia de inversión sigue este producto financiero?»**, solo se seleccionan los ETF que tienen en cuenta aspectos de sostenibilidad. Estos instrumentos financieros suelen etiquetarse con añadidos como «ASG» (abreviatura de Ambientales, sociales y de buen gobierno, *Environmental, Social and Governance, o ESG por sus siglas en inglés*) o «RSC» (abreviatura de Responsabilidad social corporativa, *Socially Responsible Investment* o SRI por sus siglas en inglés). Mediante este etiquetado, los fabricantes de los productos demuestran que se aplican determinadas normas ASG.

¿Cuál es el porcentaje mínimo comprometido para reducir la magnitud de las inversiones consideradas antes de la aplicación de dicha estrategia de inversión?

No se ha fijado un tipo mínimo de instrumentos financieros con determinadas características de sostenibilidad.

¿Cuál es la política para evaluar las prácticas de buena gobernanza o de las empresas en las que se invierte?

Es habitual que los fabricantes de los productos incluyan en las normas ASG criterios relativos al buen gobierno corporativo de las empresas que forman parte de los ETFs, ETCs u otros ETPs. Factores como la independencia del consejo de administración desempeñan un papel importante. Las violaciones de las normas de competencia y las leyes de corrupción también pueden tener un impacto negativo en este sentido.

¿Cuál es la asignación de activos prevista para este producto financiero?

La **asignación de activos** describe el porcentaje de inversiones en activos

En el marco de estas estrategias de inversión, Scalable Capital invierte exclusivamente en ETFs, ETCs u otros ETPs. Por lo tanto, en el marco de ~~los~~las estrategias de inversión, solo se puede invertir indirectamente en ~~las distintas~~los distintos tipos de activos mediante la adquisición de los correspondientes ETFs, ETCs u otros ETPs. No está prevista una inversión directa en acciones u obligaciones de empresas individuales como objeto de inversión. Por lo tanto, los riesgos de sostenibilidad solo se tienen en cuenta en el ámbito de (i) la selección de los instrumentos financieros correspondientes (ETFs, ETCs u otros ETPs) y (ii) la ponderación de estos en la cartera. Al ponderar los instrumentos financieros en la cartera, una sobreponderación de los tipos de activos, regiones y/o sectores económicos con menores Riesgos de Sostenibilidad puede también reducir los Riesgos de Sostenibilidad a nivel de cartera. Todavía no se ha especificado una proporción mínima de inversiones en instrumentos financieros con determinadas características de sostenibilidad.

Scalable Capital se esfuerza por mantener un enfoque de una cartera globalmente diversificada en ~~todas~~todos los tipos de activos y regiones, sin embargo, los criterios de sostenibilidad no pueden considerarse específicamente para todos los tipos de activos, como los bonos del Estado y las materias primas. No obstante, Scalable Capital se asegura de que los instrumentos financieros utilizados para ~~la clase~~los tipos de activos de bonos incluyan, en la medida de lo posible, los denominados «bonos de grado de inversión». Se trata de bonos que suelen ser emitidos por gobiernos o empresas con un riesgo de impago relativamente bajo. La proporción de bonos del Estado dentro de la estrategia de inversión resulta de la optimización estadística de la respectiva estrategia de inversión o de la cuota de participación seleccionable subyacente (invertida a través de ETFs) de la estrategia: con una cuota de participación más alta, quedaría una menor proporción para la inversión en otros tipos de activos (y, por tanto, también en bonos del Estado). En el caso de los productos que siguen el rendimiento de las materias primas, como el oro, no se pueden tener en cuenta también todas las normas ASG. Al seleccionar productos que siguen el rendimiento del oro, Scalable Capital se asegura de que se aplique, siempre que sea posible, ~~la norma~~los estándares del Programa de Abastecimiento Responsable *(Responsible Sourcing Program)* de London Bullion Market Association (LBMA). Se considera que esta norma tiene uno de los mayores estándares de calidad en el sector del oro.

~~**¿Cómo logra el uso de derivados las características medioambientales o sociales que promueve el producto financiero**?~~

~~No se invierte directamente en derivados. Sin embargo, los proveedores de productos pueden utilizar derivados dentro de los ETFs, ETCs u otros ETPs para replicar el valor de referencia. Puede obtenerse información al respecto directamente del emisor.~~

~~Las actividades que se ajustan a la taxonomía se expresan como un porcentaje de:~~

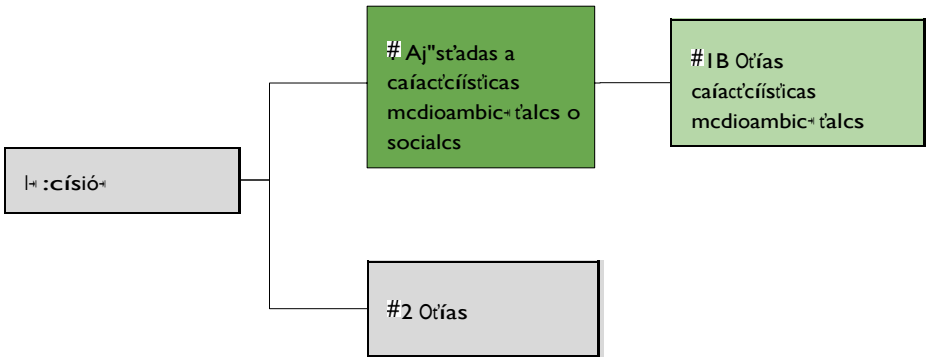
I :císió
Aj"st'adas a caíact'cíísticas mcdioambic t'alcs o socialcs
I B Ot'ías caíact'cíísticas mcdioambic t'alcs
#2 Ot'ías

Las actividades que se ajustan a la taxonomía se expresan como un porcentaje de:

- El **volumen de negocios** que refleja la proporción de ingresos procedentes de actividades ecológicas de las empresas en las que se invierte.
- La **inversión en activo fijo** que muestran las inversiones ~~ecológicas realizadas por las empresas en las que se invierte, por ejemplo, para la transición a una economía verde.~~

~~Los **gastos de explotación** que reflejan las actividades operativas ecológicas de las empresas en las que se invierte.~~

#1 Ajustadas a características medioambientales o sociales incluye las inversiones del producto financiero utilizadas para cumplir con las características ambientales o sociales que promueve el producto financiero.

La subcategoría **#1B Otras medioambientales** cubre las inversiones alineadas con las características ambientales o sociales que no se califican como inversiones sostenibles.

ecológicas realizadas por las empresas en las que se invierte, por ejemplo, para la transición a una economía verde.
- Los **gastos de explotación** que reflejan las actividades operativas ecológicas de las empresas en las que se invierte.

#2 Otras incluye el resto de las inversiones del producto financiero que ni se ajustan a las características medioambientales o sociales, ni pueden considerarse inversiones sostenibles.

¿Cómo logra el uso de derivados las características medioambientales o sociales que promueve el producto financiero?

No se invierte directamente en derivados. Sin embargo, los proveedores de productos pueden utilizar derivados dentro de los ETFs, ETCs u otros ETPs para replicar el valor de referencia. Puede consultarse más información al respecto directamente del emisor.

Para cumplir la taxonomía de la UE, los criterios para el **gas fósil** incluyen limitaciones de las emisiones y el paso a energías renovables o combustibles hipocarbónicos para finales de 2035. En el caso de la **energía nuclear,** los criterios incluyen normas exhaustivas de seguridad y gestión de residuos.

Las **actividades facilitadoras** permiten de forma directa que otras actividades contribuyan significativamente a un objetivo medioambiental.

Las **actividades de transición** son actividades para las que todavía no se dispone de

¿En qué medida, como mínimo se ajustan las inversiones sostenibles con un objetivo medioambiental a la taxonomía de la UE?

¿Invierte el producto financiero en gas fósil y/o actividades relacionadas con la energía nuclear que cumplan con la taxonomía de la UE[1] ?

☐ Sí:

☐ en gas fósil ☐ en energía nuclear

☑ No. No hay ninguna inversión dirigida a actividades económicas ambientalmente sostenibles y, por consiguiente, no hay actividades relacionadas con el gas fósil y/o la energía nuclear que se ajusten a la taxonomía de la UE.

Los dos gráficos que figuran a continuación muestran en verde el porcentaje mínimo de inversiones que se ajustan a la taxonomía de la UE. Dado que no existe una metodología adecuada para determinar la adaptación a la taxonomía de los bonos soberanos*, el primer gráfico muestra la adaptación a la taxonomía correspondiente a todas las inversiones del producto financiero, incluidos los bonos soberanos, mientras que el segundo gráfico muestra la adaptación a la taxonomía sólo en relación con las inversiones del producto financiero distintas de los bonos soberanos.

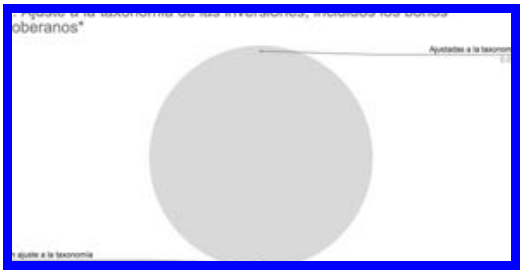
oberanos*

de carbono y que, entre otras cosas, tienen niveles de emisión de gases de efecto invernadero que se corresponden con los mejores

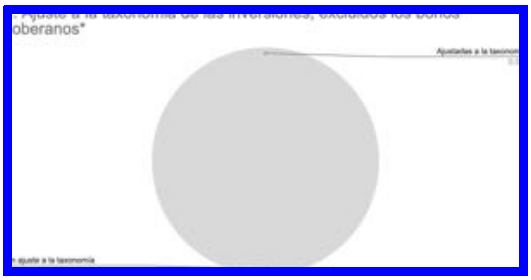

**A efectos de estos gráficos, los bonos soberanos incluyen todas las exposiciones soberanas*

Nota: para las estrategias de inversión sostenible mencionadas en la cláusula 3.2, Scalable Capital selecciona instrumentos financieros cuya composición tiene en cuenta determinadas normas ASG. Las estrategias de inversión sostenible promueven la sostenibilidad en los ámbitos medioambiental, social y de gobierno corporativo, pero no tienen como objetivo una inversión sostenible en el sentido del Reglamento (UE) 2019/2088 y los criterios de la UE para las actividades económicas ambientalmente sostenibles, ni una proporción mínima de dichas inversiones. Por lo tanto, no son los llamados productos verdes oscuros. En consecuencia, no se puede realizar ninguna inversión dirigida con un objetivo medioambiental.

¿Cuál es la proporción mínima de inversión en actividades de transición y facilitadoras?

Todavía no se ha establecido una proporción mínima de inversión en actividades de transición y facilitadoras. Además, no hay ninguna inversión específica como actividades económicas ambientalmente sostenibles.

… son

~~Son~~ inversiones sostenibles con un objetivo medioambiental que **no tienen en cuenta los criterios** para las actividades económicas medioambientalmente sostenibles con arreglo la taxonomía de la UE.

¿Cuál es la proporción mínima de inversiones sostenibles con un objetivo medioambiental que no se ajustan a la taxonomía de la UE?

Las estrategias de inversión sostenible no tienen como objetivo una inversión sostenible tal y como se define en el Reglamento (UE) 2019/2088 o una cuota mínima de dichas inversiones.

¿Cuál es la proporción mínima de inversiones socialmente sostenibles?

Las estrategias de inversión sostenible no tienen como objetivo una inversión sostenible tal y como se define en el Reglamento (UE) 2019/2088 o una cuota mínima de dichas inversiones.

¿Qué inversiones se incluyen en "#2 Otras" y cuál es su propósito? ¿Existen garantías medioambientales o sociales mínimas?

Los bonos del Estado y las materias primas, en particular, se utilizan con fines de diversificación (véase la sección **«¿Cuál es la asignación de activos prevista para este producto financiero?»**). Hasta la fecha no se han especificado las salvaguardias mínimas medioambientales o sociales.

¿Dónde puedo encontrar más información en línea específica sobre el producto?

Puede encontrarse más información específica sobre el producto en el sitio web indicado en la Tabla 3.2.

3.3.2 Transparencia en la publicidad de características medioambientales o sociales e inversiones sostenibles en los sitios web

a. Resumen

A continuación, se explica cómo Scalable Capital incorpora aspectos de sostenibilidad en base a sus estrategias de inversión sostenible presentadas en la cláusula 3.2 sin tener como objetivo una inversión sostenible. Se explica que Scalable Capital utiliza instrumentos financieros que tienen en cuenta los tres aspectos de la sostenibilidad (medioambiental, social y de gobierno corporativo) a la hora de seleccionar los productos. Solo se utilizan ETFs, ETCs u otros ETPs para aplicar las estrategias de inversión. El seguimiento de las características sostenibles dentro del instrumento financiero lo realiza el emisor y el proveedor del índice de referencia que se va a seguir a través del respectivo instrumento financiero. Scalable Capital solo supervisa los instrumentos financieros sostenibles seleccionados para determinar si están etiquetados con adiciones como «ASG» o «RSC» (véase también la cláusula 3.3.2, sección f.).

b. Sin objetivo de inversión sostenible

Este producto financiero promueve las características medioambientales y sociales, pero no tiene como objetivo una inversión sostenible.

c. Características medioambientales o sociales del producto financiero

Scalable Capital invierte en fondos cotizados (ETFs) y, en su caso, en valores cotizados que

siguen la evolución de las materias primas (*exchange-traded commodities*, ETCs) o de cualquier otro activo subyacente, por ejemplo, criptomonedas (*exchange traded products*, ETPs). Además de los criterios de selección habituales (por ejemplo, bajos costes, alta liquidez y amplia diversificación), se tienen en cuenta los tres aspectos de la sostenibilidad (medioambiental, social y de gobierno corporativo) a la hora de seleccionar los instrumentos financieros. Scalable Capital selecciona principalmente ETFs, ETCs u otros ETPs cuya composición tiene en cuenta determinados estándares ASG, es decir, cuya política de inversión ya tiene como objetivo evitar o reducir los Riesgos de Sostenibilidad utilizando métodos adecuados y reconocidos de selección y construcción de carteras. La información sobre los indicadores de sostenibilidad que se tienen en cuenta puede obtenerse de los respectivos emisores. Por regla general, pueden tenerse en cuenta, entre otros, los siguientes indicadores:

Medioambiente (Environmental)

- Exclusión de las empresas cuya principal fuente de ingresos es la generación de energía basada en el carbón térmico; y
- Exclusión de las empresas dedicadas a la extracción de petróleo de arenas bituminosas o a la minería de arenas bituminosas; y
- Posible exclusión de empresas con altas emisiones de gases de efecto invernadero.

Social (Social)

- Exclusión de las empresas cuya principal fuente de ingresos es la venta o distribución de productos derivados del tabaco; y
- Exclusión de las empresas que participan en negocios con armas civiles y socialmente controvertidas o con armas nucleares; y
- El cumplimiento de altos estándares de las normas de salud y seguridad en el trabajo.

Gobierno corporativo (Governance)

- El cumplimiento de los principios (incluido el cumplimiento de los derechos humanos) del Pacto Mundial de las Naciones Unidas; y
- El cumplimiento de la independencia del consejo de administración; y
- Consideración de las violaciones de las normas de competencia y de las leyes de corrupción.

Algunos proveedores, como MSCI, calculan las llamadas calificaciones ASG, que evalúan el grado en que las empresas tienen en cuenta los indicadores de sostenibilidad en las áreas de medio ambiente, social y gobierno corporativo. Estas calificaciones ASG se utilizan a su vez por Scalable Capital en la selección de instrumentos financieros.

d. Estrategia de inversión

Las estrategias de inversión sostenible se basan en una asignación estratégica de activos con especial consideración de los aspectos de sostenibilidad. La máxima diversificación entre regiones y tipos de activos debe lograrse mediante el uso predominante de instrumentos financieros que siguen los índices de referencia del mercado. El parámetro clave para la gestión de la cartera es la cuota de participación definida por el o la cliente.

Los aspectos de la sostenibilidad se tienen en cuenta en el marco de las estrategias de inversión, tal y como se expone en la sección a. Mediante el uso de dichos instrumentos financieros, a través de los cuales no se incluyen determinadas empresas (como objetos de

inversión) en la selección y construcción de la cartera de los fabricantes de los productos debido al incumplimiento de las normas ASG reconocidas. Estos instrumentos financieros suelen estar etiquetados con adiciones como «ASG» (abreviatura de Ambientales, sociales y de buen gobierno, *Environmental, Social and Governance, o ESG por sus siglas en inglés*)) o «RSC» (abreviatura de Responsabilidad social corporativa, *Socially Responsible Investment* o SRI por sus siglas en inglés). Con este etiquetado, los fabricantes de los productos demuestran que se aplican determinadas normas ASG. En particular, los criterios relativos al buen gobierno corporativo de las empresas dentro de los ETFs, ETCs u otros ETPs suelen tenerse en cuenta en las normas ASG. Factores como la independencia del consejo de administración desempeñan un papel importante. Las violaciones de las normas de competencia y de las leyes de anticorrupción también pueden tener un impacto negativo en este sentido.

Scalable Capital también se remite (además de lo anterior) a las declaraciones de sus respectivas Directrices de Inversión contenidas en la *Documentación del cliente*, así como a la información ofrecida sobre las estrategias de inversión sostenible en los sitios web mencionados en la cláusula 3.2. En lo que respecta a los instrumentos financieros utilizados y a sus características medioambientales o sociales específicas, o a sus objetivos de inversión sostenible; así como a los métodos de evaluación, medición y seguimiento de las características e impactos; Scalable Capital se remite a la información facilitada por los respectivos fabricantes de los productos. Scalable Capital también se remite a la información proporcionada por los respectivos fabricantes de los productos para conocer las fuentes de datos, los criterios de valoración de los activos subyacentes, así como los indicadores de sostenibilidad pertinentes utilizados para medir las características medioambientales o sociales, o los impactos globales de la sostenibilidad.

e. Proporción de inversiones

Véase el apartado «**¿Cuál es la asignación de activos prevista para este producto financiero?»** en la cláusula 3.3.1 de este documento. Las posiciones de riesgo en las empresas en las que se ha invertido surgen indirectamente a través de la adquisición de los correspondientes ETFs, ETCs u otros ETPs.

f. Seguimiento de las características medioambientales o sociales

Scalable Capital supervisa los instrumentos financieros sostenibles seleccionados para comprobar si están etiquetados con añadidos como ASG o RSC. Estos añadidos indican que los instrumentos financieros cumplen con determinadas normas ASG. El fabricante del producto y el proveedor del índice de referencia que replica el instrumento financiero se encargan de supervisar las características sostenibles del mismo. Si los componentes del índice dejan de cumplir los requisitos medioambientales, sociales y de gobierno corporativo, el proveedor los sustituye periódicamente en el índice de referencia y, posteriormente, en el instrumento financiero. Véase también la cláusula 3.3.1, sección «**¿Qué características medioambientales o sociales promueve este producto financiero?»**.

g. Metodologías

Las calificaciones ASG son calculadas por ciertos proveedores como MSCI ESG Research, Sustainalytics o ISS sobre la base de los tres aspectos de la sostenibilidad: medio ambiente, social y gobierno corporativo. En ellas se evalúa el grado en que las empresas tienen en cuenta los indicadores de sostenibilidad de los aspectos mencionados. Los métodos de medición, los procesos y las ponderaciones pueden obtenerse en la agencia de calificación

correspondiente. Scalable Capital utiliza a su vez las calificaciones ASG a la hora de seleccionar instrumentos financieros con el objetivo de maximizarlos bajo la condición de que se cumplan los criterios de selección habituales, como los costes o la liquidez. Véase también la sección **«¿Qué estrategia de inversión sigue este producto financiero?»**.

h. Fuentes de datos y tratamiento

Scalable Capital tiene en cuenta la información pública disponible de los fabricantes de los productos, como las hojas de datos o los documentos de información clave para el inversor (KIID), para poder verificar las normas ASG dentro de los instrumentos financieros. También utiliza la oferta pública de MSCI para las calificaciones ASG. Los datos se recogen y procesan manualmente a través de los sitios web de los proveedores. Como los datos se recogen de agencias de calificación o emisores reconocidos y de buena reputación, no se toman otras medidas para verificar la calidad de los datos. Además, Scalable Capital no realiza ninguna estimación de las calificaciones ASG ni de otros indicadores de sostenibilidad.

i. Limitaciones de las metodologías y los datos

Los métodos y datos pueden verse limitados por la publicación insuficiente de datos ASG por parte de las empresas evaluadas. Además, no existen requisitos uniformes y vinculantes sobre cómo deben calificarse las empresas en relación con los criterios ASG. Esto puede llevar a que las agencias de calificación concluyan en evaluaciones diferentes de las empresas con respecto al cumplimiento de los criterios de sostenibilidad. Dado que Scalable Capital, como se describe en la sección h, utiliza datos de agencias de calificación y emisores reputados y reconocidos, que a veces están especializados en la recopilación y normalización de datos ASG, creemos que las limitaciones mencionadas son justificables. Además, Scalable Capital puede examinar las calificaciones ASG de diferentes proveedores para obtener una imagen completa del cumplimiento de las normas ASG por parte de las empresas.

j. Diligencia debida

Como se describe en la cláusula 3.3.2, apartados h e i, Scalable Capital utiliza calificaciones ASG externas para evaluar las normas ASG aplicadas por los instrumentos financieros.

A nivel interno, las decisiones relativas a las estrategias de inversión sostenible se analizan en un comité de inversión periódico formado por el personal de los departamentos pertinentes orientados al mercado de capitales de Scalable Capital, la persona responsable de sostenibilidad y la dirección. Entre otros temas, se discuten los cambios en los instrumentos financieros seleccionados, teniendo en cuenta el cumplimiento de los criterios de sostenibilidad, así como los posibles efectos en la relación riesgo-rentabilidad. Las decisiones se toman con la participación de la dirección.

k. Políticas de compromiso

Scalable Capital, como gestor patrimonial, no tiene capacidad para ejercer derechos de voto. En el marco de la gestión patrimonial, las estrategias de inversión ofrecidas por Scalable Capital no implican actualmente inversiones directas en acciones. En el marco de la gestión patrimonial, las inversiones pueden realizarse, como máximo, en fondos de inversión abiertos bajo la forma jurídica de sociedades anónimas de inversión (*"Investmentaktiengesellschaften"* en alemán). En el caso de las sociedades anónimas de inversión, las acciones de inversión emitidas no suelen tener derecho a voto, por lo que los inversores e inversoras no suelen poder influir en la política de inversión. Sin embargo, las sociedades anónimas de inversión de

los instrumentos financieros sostenibles seleccionados por Scalable Capital pueden ejercer derechos de voto y a menudo se apoyan en la experiencia de asesores de voto especializados en inversiones sostenibles (por ejemplo, el proveedor ISS) y, en su caso, ejercen derechos de voto de acuerdo con las normas ASG

3.4. Estrategias de inversión no sostenibles

3.4.1 Cómo se consideran los Riesgos de Sostenibilidad

En el marco de las estrategias de inversión no sostenibles, como se menciona en la cláusula 3.2, solo adquieren y venden participaciones en ETFs, ETCs u otros ETPs. Por lo tanto, en el marco de las estrategias de inversión, solo se puede invertir indirectamente en los diferentes tipos de activos mediante la adquisición de los correspondientes ETFs, ETCs u otros ETPs. No está prevista una inversión directa en acciones u obligaciones de empresas individuales como objeto de inversión. Los Riesgos de Sostenibilidad, así como otros riesgos de inversión, se mitigan principalmente mediante una amplia diversificación fundamentalmente entre regiones, sectores económicos y tipos de activos. En consecuencia, no se invierte exclusivamente en determinadas regiones que pueden verse más afectadas por cualquier adversidad climática o cuyo desarrollo económico puede, por tanto, verse más afectado por fenómenos climáticos físicos adversos. Del mismo modo, no se invierte exclusivamente en instrumentos financieros concentrados en determinados sectores de la economía, por ejemplo, sectores o emisores con elevadas emisiones de carbono o elevados costes de cambio asociados a la transición hacia alternativas bajas en carbono. Estos pueden verse más afectados por los riesgos de transición relacionados con el clima, que pueden materializarse como riesgos políticos, tecnológicos, de mercado o de reputación derivados del cambio a una economía con bajas emisiones de carbono con el objetivo de actuar frente al cambio climático. El impacto de los Riesgos de Sostenibilidad puede mitigarse mediante una amplia diversificación del universo de inversión de las estrategias de inversión no sostenibles. Aparte de esto, no se da ninguna consideración separada a los Riesgos de Sostenibilidad. Aparte de esto, no se presta una atención especial a los Riesgos de Sostenibilidad.

Scalable Capital ha analizado la mitigación de los Riesgos de Sostenibilidad a través de la diversificación antes mencionada para las estrategias de inversión no sostenibles en relación con las regiones, los sectores económicos y, en su caso, las materias primas y/o criptomonedas (y repite este análisis de forma *ad hoc* en el caso de un cambio significativo en el universo de inversión). Para las estrategias de inversión no sostenibles, el universo de inversión abarcará siempre diferentes regiones.

Además, en lo relativo a los tipos de activos utilizadas como parte de las estrategias de inversión no sostenibles puede afirmarse lo siguiente:

- Para los tipos de activos de bonos, el universo de inversión se divide generalmente entre deuda pública y corporativa, dependiendo de la estrategia de inversión.

- Para los tipos de activos de renta variable, actualmente se asignan hasta 7000 valores individuales en todo el mundo. Las inversiones se realizan en al menos diez de once sectores diferentes, como la industria financiera, la sanidad o la energía.

- Asimismo, para los tipos de activos materias primas y criptomonedas, en el rango de inversión siempre se considera una variedad de diferentes criptomonedas o materias primas. En este caso, no es posible una mayor diversificación por sector económico o

región. Además, al seleccionar productos que siguen el rendimiento del oro, Scalable Capital se asegura de que, siempre que sea posible, se cumplan los estándares del Programa de Abastecimientos Responsables (*Responsible Sourcing Program)* de *London Bullion Market Association (LBMA)*. Esta se considera como la prueba de calidad más elevada del sector del oro, que también tiene en cuenta criterios de sostenibilidad.

El Reglamento (UE) 2020/852 exige la siguiente información para las estrategias de inversión no sostenibles: «*Las inversiones subyacentes a este producto financiero no tienen en cuenta los criterios de la UE para las actividades económicas medioambientalmente sostenibles.*»

3.4.2 Evaluación de los impactos previstos de los Riesgos de Sostenibilidad en los rendimientos

El perfil de riesgo general con respecto a los Riesgos de Sostenibilidad de las estrategias de inversión no sostenibles mencionadas en la cláusula 3.2 corresponde al de las carteras de referencia convencionales.

Aparte de la reducción general del riesgo a través de la diversificación entre regiones, sectores económicos y tipos de activos, los Riesgos de Sostenibilidad no se abordan en mayor medida.

Sin embargo, el número de oportunidades de inversión no está limitado por la orientación sostenible de las estrategias de inversión, por lo que este riesgo específico de las estrategias de inversión sostenible no es relevante. No es posible realizar una evaluación cuantitativa ~~concluyentede~~concluyente de los diferentes riesgos de sostenibilidad *ex ante.*

4. Explicación de los cambios significativos en este documento

Estamos obligados a aclarar explícitamente los cambios importantes de esta información y a cumplir con este requisito en la siguiente tabla:

Versión	Fecha	Cambios
4	Diciembre de 2022	No hay cambios significativos en cuanto al contenido, solo la adaptación a los requisitos del Reglamento (UE) 2022/1288.
5	Marzo de 2023	Aclaración sobre la consideración de los Riesgos de Sostenibilidad para estrategias de inversión no sostenibles en la cláusula 3.4; ajustes de redacción debidos a la versión corregida del Reglamento (UE) 2022/1288 de 27 de diciembre de 2022; ajustes de redacción debidos al Reglamento Delegado (UE) 2023/363 de 17 de febrero de 2023.

Document comparison by Workshare Compare on Freitag, 3. März 2023 13:31:53

Input:	
Document 1 ID	file://\\Mac\Home\Desktop\terms-and-conditions.pdf
Description	terms-and-conditions
Document 2 ID	file://\\Mac\Home\Desktop\Client Documentation_Documentación del cliente.pdf
Description	Client Documentation_Documentación del cliente
Rendering set	Standard

Legend:	
Insertion	
~~Deletion~~	
~~Moved from~~	
Moved to	
Style change	
Format change	
~~Moved deletion~~	
Inserted cell	
Deleted cell	
Moved cell	
Split/Merged cell	
Padding cell	

Statistics:	
	Count
Insertions	993
Deletions	658
Moved from	7
Moved to	7
Style changes	0
Format changes	0
Total changes	1665

1.1. **[1] Fossil gas and/or nuclear related activities will only comply with the EU Taxonomy where they contribute to limiting climate change ("climate change mitigation") and do not**

significantly harm any EU Taxonomy ~~objectives~~objective – see explanatory note in the left hand margin. The full criteria for fossil gas and nuclear energy economic activities that comply with the EU Taxonomy are laid down in Commission Delegated Regulation (EU) 2022/1214.

1.1. **[1] Las actividades relacionadas con el gas fósil y/o la energía nuclear solo se ajustarán a la taxonomía de la UE cuando contribuyan a limitar el cambio climático ("Mitigación del Cambio Climático") y no perjudiquen significativamente ningún objetivo de la taxonomía de la UE (véase la nota explicativa en el margen izquierdo). Los criterios completos aplicables a las actividades económicas relacionadas con el gas fósil y la energía nuclear que cumplen la taxonomía de la UE se establecen en el Reglamento Delegado (UE) 2022/1214 de la Comisión.**